電光標示盤
信号機
満空表示器

LED警告灯
LED工事灯
LED矢印板
LEDチューブ
回転灯

バルーン投光器
白熱投光器
LED照明
延長コード

フェンス
キャスターゲート
看板
マグネットシート

カラーコーン
コーンバー
矢印板
クッションドラム

ヘルメット
安全ベスト
作業服
安全靴

黒板
ホワイトボード
測量器
スプレーシート

安全掲示板
安全標識
道路標識
腕章・たれ幕

ポストコーン
デリネーター
カーブミラー
バリカー

車両・駐車場用品
コードプロテクター
歩行者マット
ラッシングベルト

区画テープ
すべり止めテープ
反射テープ
クッション

土のう袋
ブルーシート
トラロープ
左官用品

アルミポール
吹流し
テント
アウトドア用品

メガホン
電池
ライト
トランシーバー

防犯用品
防災用品
消火用品
忌避用品

清掃用品
くずかご
ベンチ
景観用品

天井吊下金具



おすすめポイント

■ 天井吊下金具は、ビル内の駐車場や駅構内などの屋根や天井のある場所に道路反射鏡を吊下共架させる場合に必要な金具です。

型番	支柱部サイズ(mm)	付属品
3MTK76	φ76.3×700H	外蓋式白キャップ

塗装	静電粉体塗装（橙色）
材質	炭素鋼鋼管・鋼板（SS400）

○落下防止ボルトは別途ご用意ください。



※アンカーボルトは別途ご用意下さい。

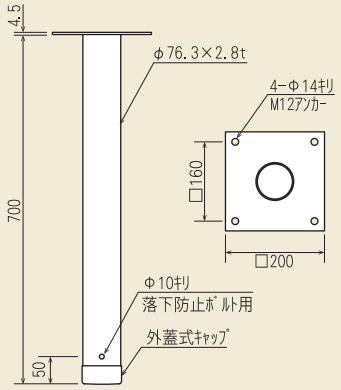

親子バンド・Uバンド



おすすめポイント

■ 親子バンドは、既存のガードレール等に支柱付きの道路反射鏡を設置する場合に必要な金具です。

■ Uバンドは、壁面に支柱付きの道路反射鏡を直接固定する場合に必要な金具です。

型番	種別	適合支柱(mm)	寸A(mm)	寸B(mm)	寸C(mm)
3MOB60	親子バンド	φ60.5×φ114.3	74	155	105
3MOB76		φ76.3×φ114.3	81	165	107
3MOB89		φ89.1×φ114.3	85	172	105
3MUB60	Uバンド	φ60.5用	148	105	62
3MUB76		φ76.3用	180	132	76
3MUB89		φ89.1用	193	145	88

塗装	溶融亜鉛メッキ（ドブメッキ）
材質	炭素鋼鋼板（SS400）

○二組以上でのご使用をおすすめします。





※アンカーボルトは別途ご用意下さい。

