電光標示盤
信号機
満空表示器

LED警告灯
LED工事灯
LED矢印板
LEDチューブ
回転灯

バルーン投光器
白熱投光器
LED照明
延長コード

フェンス
キャスターゲート
看板
マグネットシート

カラーコーン
コーンバー
矢印板
クッションドラム

ヘルメット
安全ベスト
作業服
安全靴

黒板
ホワイトボード
測量器
スプレーシート

安全掲示板
安全標識
道路標識
腕章・たれ幕

ポストコーン
デリネーター
カーブミラー
バリカー

車両・駐車場用品
コードプロテクター
歩行者マット
ラッシングベルト

区画テープ
すべり止めテープ
反射テープ
クッション

土のう袋
ブルーシート
トラロープ
左官用品

アルミポール
吹流し
テント
アウトドア用品

メガホン
電池
ライト
トランシーバー

防犯用品
防災用品
消火用品
忌避用品

清掃用品
くずかご
ベンチ
景観用品

アンゼンミラー用電柱取付金具





おすすめポイント

- 電柱取付金具は、既存の電柱を利用してアンゼンミラーを設置する場合に必要となる金具です。
- 付属の取付バンドでφ130～φ390の柱に取付が可能です。

型番	支柱部サイズ(mm)	適用電柱径(mm)	付属品
3ADK34B	φ34.0×125H	φ130～φ390	取付バンド1本
3ADK48B	φ48.6×125H		

塗装	溶融亜鉛メッキ（ドブメッキ）
材質	炭素鋼鋼管・鋼板（SS400）

○バンド無し・バンドのみの販売も可能です。

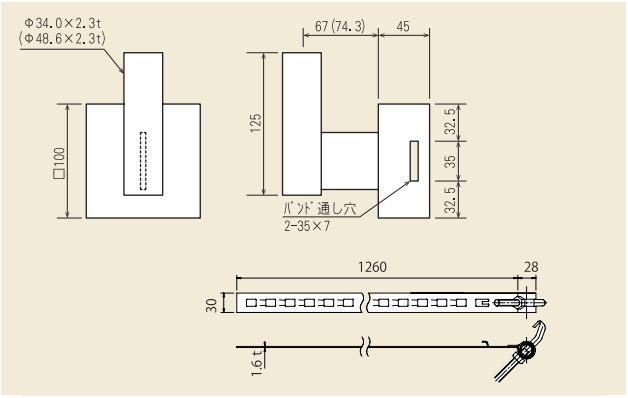

アンゼンミラー用L型壁金具





おすすめポイント

- L型壁金具は、アンゼンミラーをコンクリート壁などにアンカーボルトで取付する場合に必要となる金具です。
- 壁面に二面鏡を取り付けする場合にも使用します。

型番	支柱部サイズ(mm)
3ALK34	φ34.0×125H
3ALK48	φ48.6×125H

塗装	溶融亜鉛メッキ（ドブメッキ）
材質	炭素鋼鋼管・鋼板（SS400）

※アンカーボルトは別途ご用意ください。

