アンゼンミラー用天井吊下金具



おすすめポイント

■ 天井吊下金具は、倉庫や車庫、工場内などの屋根や天井のある場所にアンゼンミラーを吊下共架させる場合に必要な金具です。

型番	支柱部サイズ(mm)	付属品
3ATK34	φ34.0×400H	内蓋式キャップ
3ATK48	φ48.6×600H	

塗装	静電粉体塗装（橙色）
材質	炭素鋼鋼管・鋼板（SS400）

※アンカーボルト、落下防止ボルトは別途ご用意ください。



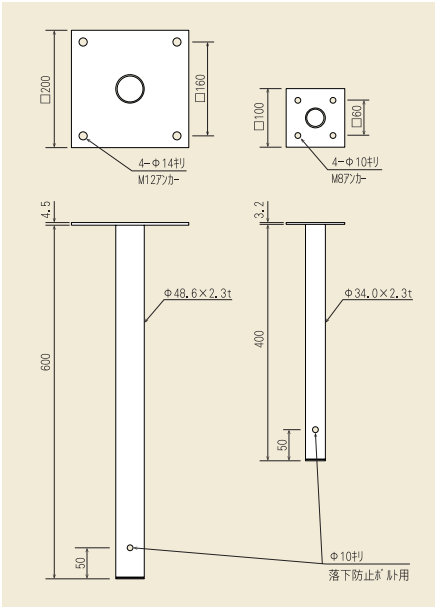

アンゼンミラー用特注金具の製作

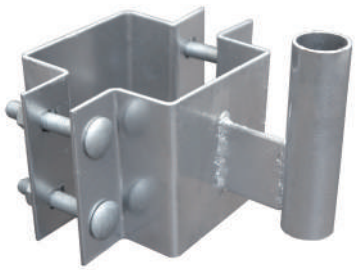

角柱用割金具



丸柱用割金具

おすすめポイント

■ アンゼンミラーは、特注金具を使用することで、道路反射鏡用のφ76.3やφ60.5の支柱に取付することができ、歩行者用の補助ミラーとして利用できます。

■ その他、取付方法につきましては、お問い合わせ下さい。

ステンレス用　　アクリル用



φ60.5・φ76.3用ポール金具