マルチミラー



室内専用

おすすめポイント

- マルチミラーは、広い視野を映し出す半球形の室内用ミラーです。
- 壁・天井の両方に取付可能で広範囲の防犯・安全確認に最適です。
- アクリル製なので非常に軽く、取付方法も簡単です。

品番	1MLT0300	1MLT0400	1MLT0500
A 鏡面サイズ（mm）	300	400	500
B 製品サイズ（mm）	330	430	530
C 高さ（mm）	140	170	220
曲率半径	R151	R208	R256

品番	1MLT0600	1MLT0800	1MLT1000
A 鏡面サイズ（mm）	600	800	1000
B 製品サイズ（mm）	640	840	1040
C 高さ（mm）	260	330	430
曲率半径	R311	R417	R513

材質	鏡面：メタクリル樹脂　リング：アルミニウム

○アンカー・タッピングネジ付属

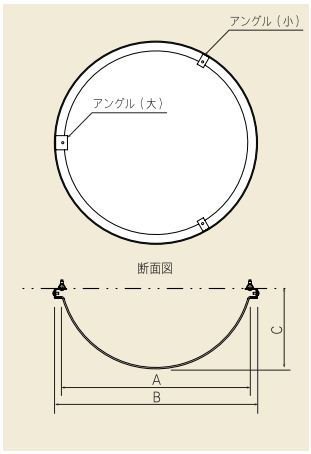





取付面 詳細図

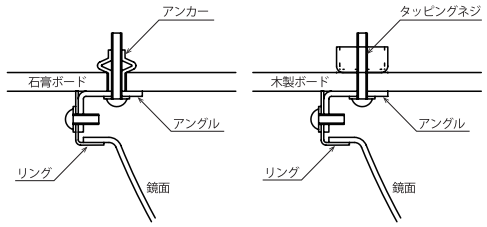

ラミコーナー



室内専用　やわらかミラー

おすすめポイント

- L字路や階段などのコーナーにフィットして、気くばりや衝突防止に役立つミラー。
- コーナーの死角がよく見えます。
- 主張しすぎないデザインで、あらゆる空間に調和します。

品番		LC7
サイズ（mm）		W328×H279×D246
ミラー厚み（mm）		2
質量（g）		330
像のサイズ（曲率半径）		小（359R）
材質		ミラー：高級アクリル　フレーム：アルミ
色		ミラー裏面：グレー　フレーム：グレー
取付場所	天井	×
	壁	○
付属品		フレーム、4×25タッピングビス2本

※オイルミストや強酸・アルカリの発生する場所ではご使用できません。

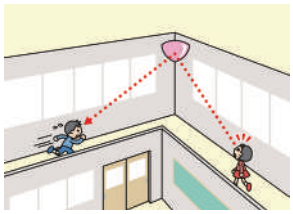

L字路の衝突防止に

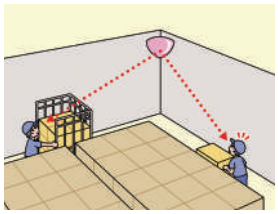

バックヤードの安全対策に