扉フェンス

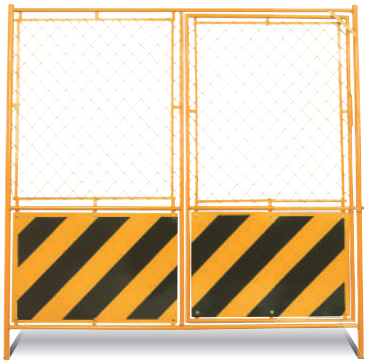

F-18AT（扉）
○ W1800 × H1800mm
○内開き



F-18AT□（格子）
○W1800×H1800mm
○内開き



F-19AT（扉）
○W900×H1800mm
○内開き

カラーフェンス

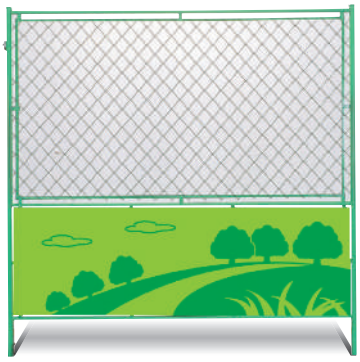

F-18AG草原（金網）
○ W1800 × H1800mm

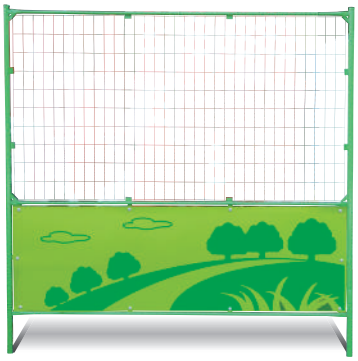

F-18AG草原□（格子）
○ W1800 × H1800mm

フェンス関連商品

フェンスサポート



HS-18
○ 1800mm
フェンス用

HS-12
○ 1200mm
フェンス用

H鋼スタンド

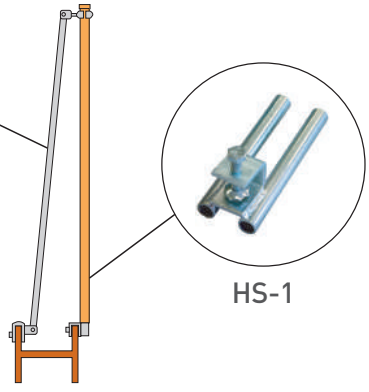

HS-1

目隠しシート



DS-1K
（安全第一）
○ W1700 × H950mm
※取り付ヒモ付属です。



DS-0K（無地）
○ W1700 × H950mm
※取り付ヒモ付属です。

フェンス止め金具



FB-1



RD-3 クランプ付き

フェンス石

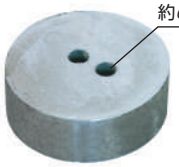

CW-04
○約φ280×H90mm
○質量/13kg



関東地区仕様
○約W250×H120×D180mm



中部地区仕様
○約φ260×H95mm

ガードブロック



GBV-1S-10
○約W295×H90×D150mm
○質量/10kg