埋設標示ピン キャッツアイ



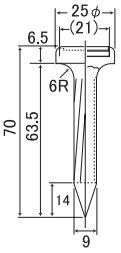

おすすめポイント

- 埋設位置と流体内容を容易に識別し、他工事における掘削事故を未然に防止。
- 埋設管の保全と管理に大きな効果を発揮します。

型番	C-PIN
サイズ（mm）	φ25×70（外形）
材質	（本体）ボロン鋼1021B　亜鉛メッキ加工 （標示部）透明ＡＳ樹脂／カシメ加工

埋設標示ピン キャッツアイ（基本パターン）

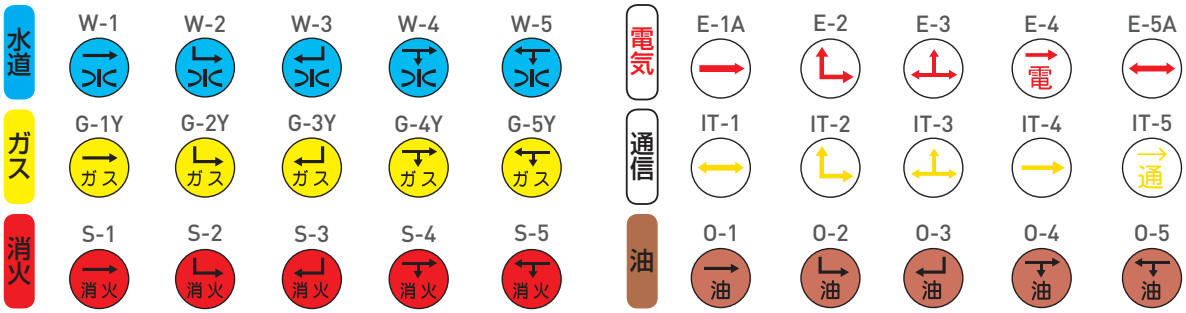

樹脂製地下埋設物標示杭 SPパイル

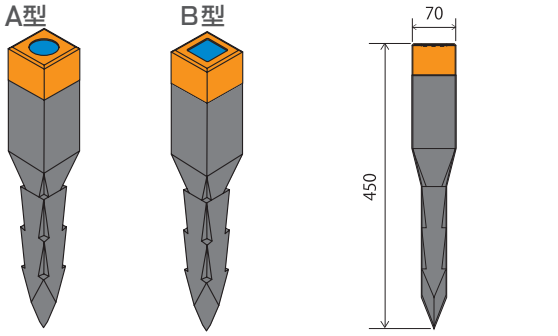

頭部タイプを
A型（丸）・B型（角）
の2種類から
お選びください

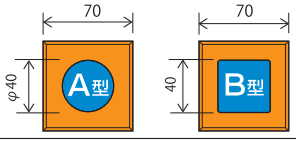

おすすめポイント

- 腐敗・割れの心配が無く、苔や汚れにも強いPE樹脂製品。
  長期間にわたって美観を損なうことなく埋設物を明示できます。
- オレンジ色のキャップが積雪地帯の設置にも目立ちやすく、境界杭との区別も容易です。

型番	P-PILE
サイズ（mm）	70×70×450（外形）
標示部サイズ（mm）	（A型）丸型φ40　（B型）角型40
材質	（本体）再生ポリエチレン樹脂製（頭部）ポリエチレン樹脂 （標示部）ABS系樹脂
質量（kg）	約1.1

※再生樹脂の含有比率などによって、質量には若干の誤差が生じる場合があります。

SPパイル（基本パターン）A型・B型をご指定ください

水関係	SPW-1(A)	SPW-1(B)	SPW-2(A)	SPW-2(B)	SPW-3(A)	SPW-3(B)	SPW-4(A)	SPW-4(B)	SPW-5(A)	SPW-5(B)
消火関係	SPS-1(A)	SPS-1(B)	SPS-2(A)	SPS-2(B)	SPS-3(A)	SPS-3(B)	SPS-4(A)	SPS-4(B)	SPS-5(A)	SPS-5(B)
ガス関係	SPG-1(A)	SPG-1(B)	SPG-2(A)	SPG-2(B)	SPG-3(A)	SPG-3(B)	SPG-4(A)	SPG-4(B)	SPG-5(A)	SPG-5(B)
油関係	SPO-1(A)	SPO-1(B)	SPO-2(A)	SPO-2(B)	SPO-3(A)	SPO-3(B)	SPO-4(A)	SPO-4(B)	SPO-5(A)	SPO-5(B)
電気関係	SPE-1(A)	SPE-1(B)	SPE-2(A)	SPE-2(B)	SPE-3(A)	SPE-3(B)	SPE-4(A)	SPE-4(B)	SPE-5(A)	SPE-5(B)