電光標示盤
信号機
満空表示器
LED警告灯
LED工事灯
LED矢印板
LEDチューブ
回転灯
バルーン投光器
白熱投光器
LED照明
延長コード
フェンス
キャスターゲート
看板
マグネットシート
カラーコーン
コーンバー
矢印板
クッションドラム
ヘルメット
安全ベスト
作業服
安全靴
黒板
ホワイトボード
測量器
スプレーシート
安全掲示板
安全標識
道路標識
腕章・たれ幕
ポストコーン
デリネーター
カーブミラー
バリカー
車両・駐車場用品
コードプロテクター
歩行者マット
ラッシングベルト
区画テープ
すべり止めテープ
反射テープ
クッション
土のう袋
ブルーシート
トラロープ
左官用品
アルミポール
吹流し
テント
アウトドア用品
メガホン
電池
ライト
トランシーバー
防犯用品
防災用品
消火用品
忌避用品
清掃用品
くずかご
ベンチ
景観用品

電球

LED電球



型番	仕様
LBK-50	100V-50W

◯用途／LED投光器
◯入数／小箱6
◯口金／E39

白熱レフ球



型番	仕様
EB-12	110V-300W
EB-13	110V-500W

◯用途／白熱投光器
◯入数／小箱10
◯口金／E39

回転灯耐振球



型番	仕様
EB-10	120V-40W

◯用途／回転灯 KG型
◯入数／小箱10
◯口金／BA15D

耐振球



型番	仕様
EB-11	110V-200W

◯用途／マルチランプ
◯入数／小箱25
◯口金／E26

フロスト耐振球



型番	仕様
EB-15	110V-20W
EB-16	110V-40W
EB-17	110V-60W
EB-18	110V-100W

◯用途／8連スーパー・分岐ケーブル
◯入数／小箱25
◯口金／E26

水銀ランプ(国内検査品)



型番	仕様
BHRF-110V-300WH	110V-300W
BHRF-110V-500WH	110V-500W

◯用途／水銀投光器
◯入数／小箱10
◯口金／E39

ハロゲン球

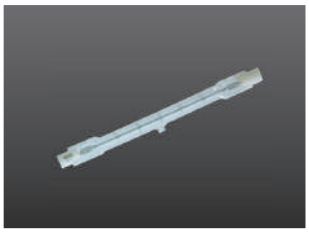

型番	仕様
JKI-300/DP	110V-300W
JKI-500/DP	110V-500W

◯用途／ハロゲン投光器
◯入数／小箱50
◯口金／R7s

電球形蛍光ランプ



型番	仕様
TL-32	100V-32W

◯用途／マルチランプ
◯入数／小箱25
◯口金／E26

メタルハライドランプ



型番	仕様
M1000B/BD	100V/200V-1000W
MF400LSH/U	100V/200V-400W

◯用途／ハイピカバルーン
◯入数／小箱1
◯口金／E39

三脚

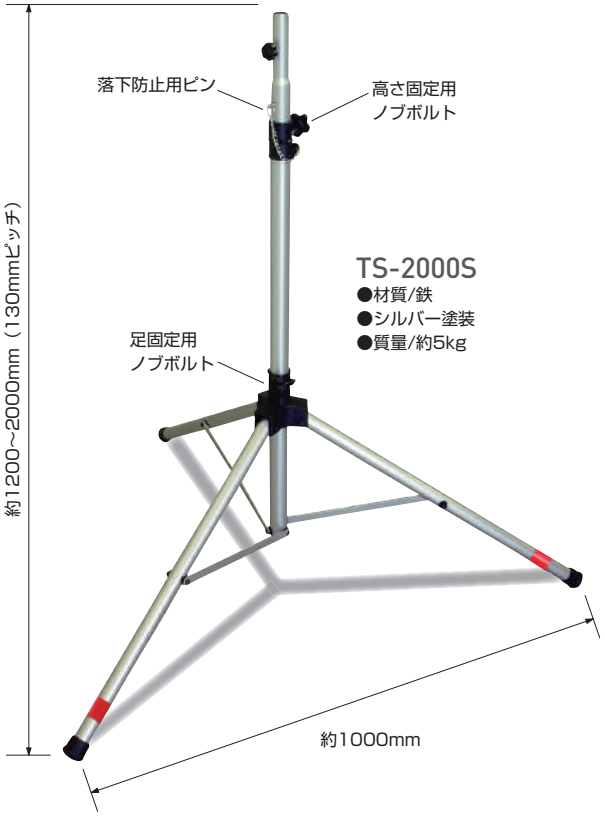

おすすめポイント

■ 中パイプに落下防止用ピンを差し込む穴が7ヶ所
(約130mmピッチ)あいており、簡単に高さの調節が可能です。



Tアダプター
TS-T
使用例
三脚+Tアダプター
TS-2000ST



LED投光器・白熱投光器
詳しくは P.62



ハロゲン投光器
詳しくは P.65



回転灯用皿
TS-901
使用例
三脚+回転灯用皿
TS-2000SR



KG型回転灯
詳しくは P.52



スプレンダーGⅢ
詳しくは P.40