機 種 寸 法

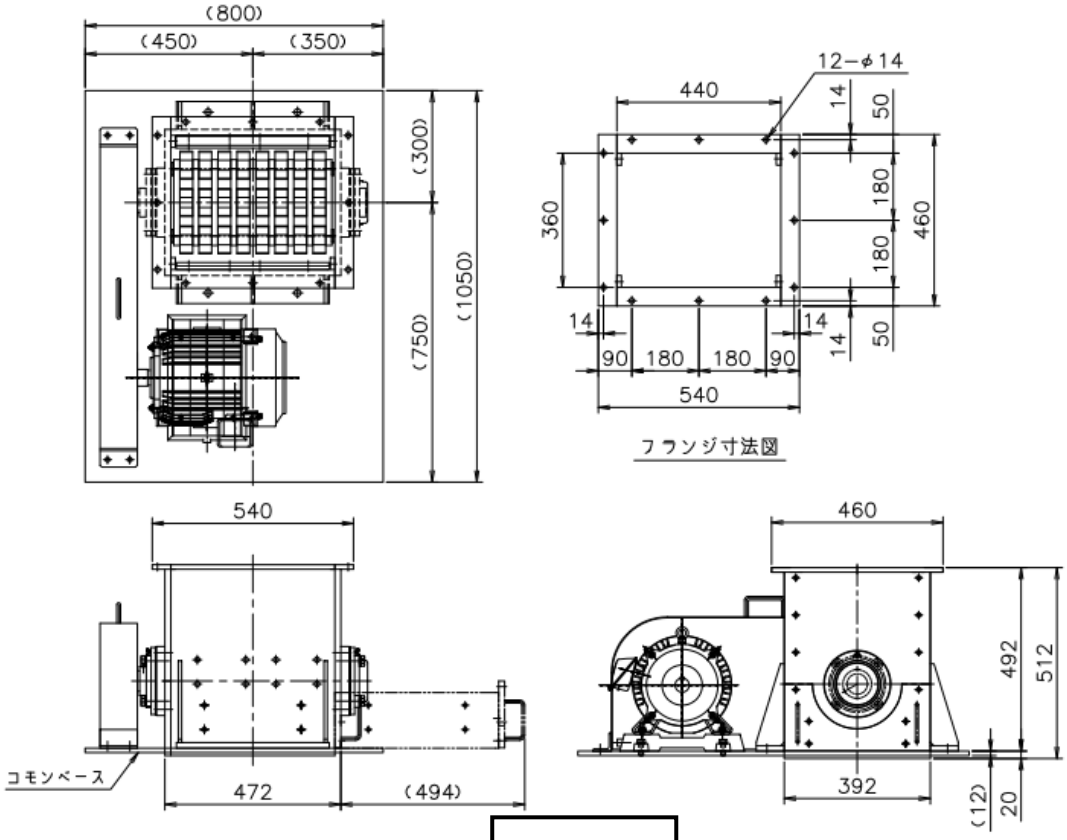

MC200-V

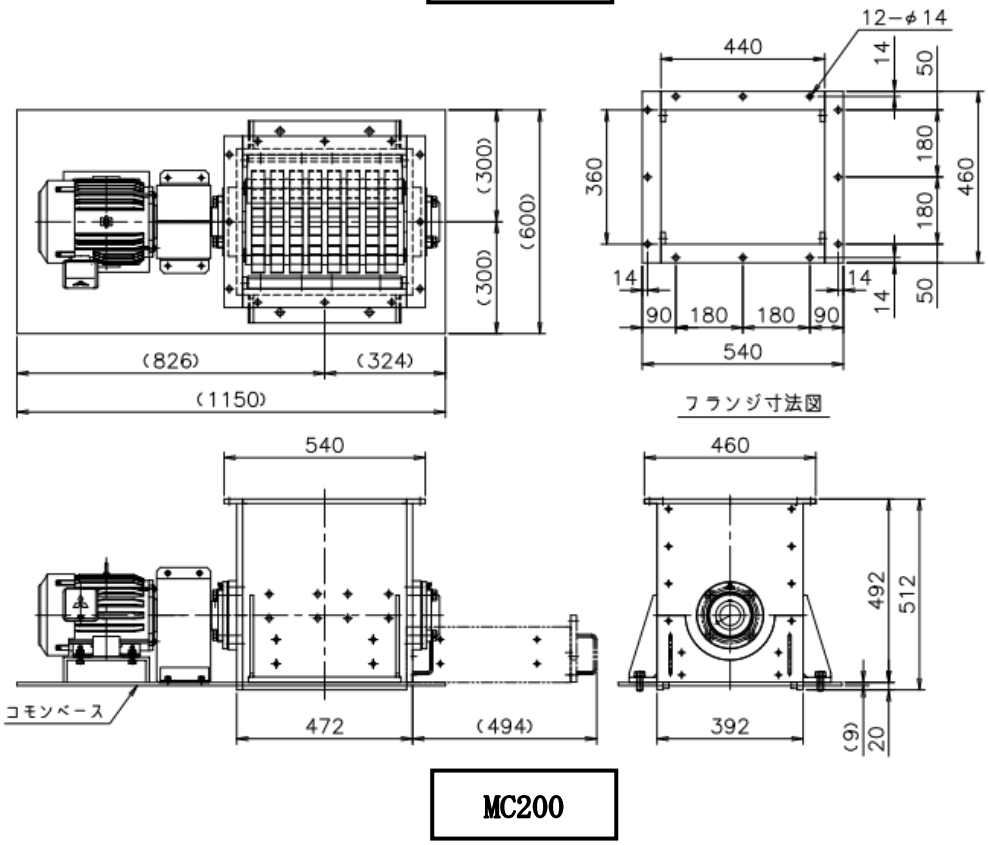

MC200