形状及び寸法

桝

300用（300Ｍ）

■平面図

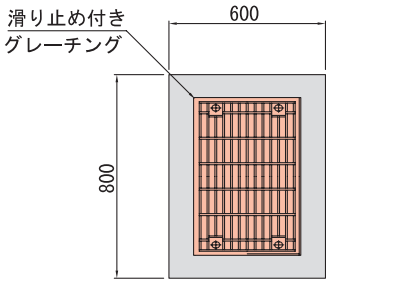

■水平断面図

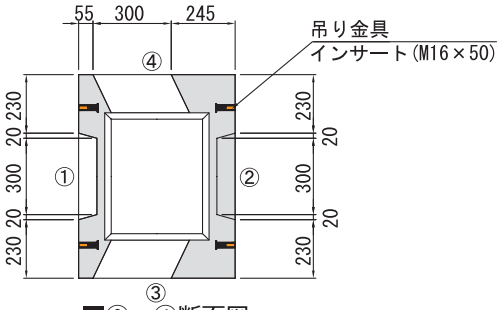

■①ー②断面図

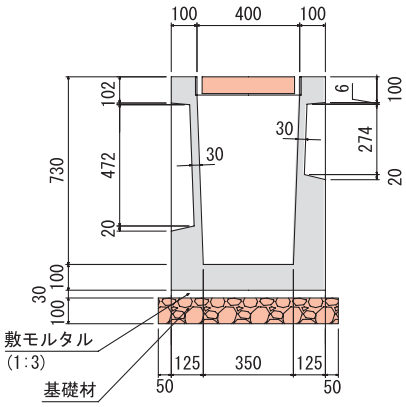

■③ー④断面図

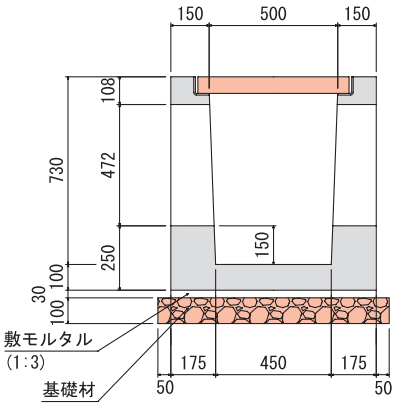

種　　別		参考質量(kg)
本　　体		509
グレーチング	並目	16.1
	細目	23.4

(注意) 110°開閉式グレーチング有り。
300×300～300×500まで対応

400用（400Ｍ）

■平面図

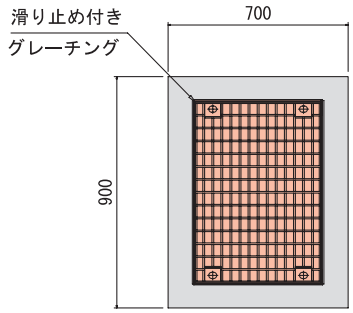

■水平断面図

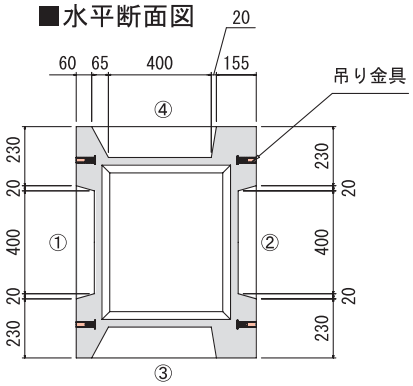

■①ー②断面図

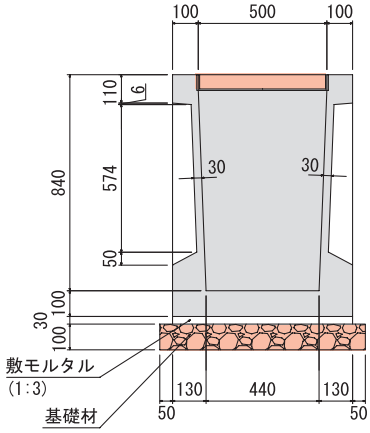

■③ー④断面図

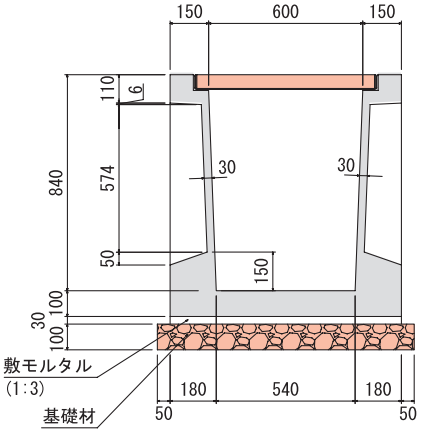

種　　別		参考質量(kg)
本　　体		570
グレーチング	並目	24.2
	細目	36.9

(注意) 110°開閉式グレーチング有り。
400×400～400×600まで対応