形状及び寸法

標準型（天端穴加工付）

基本（300 K）

（L=2500）

■側面図

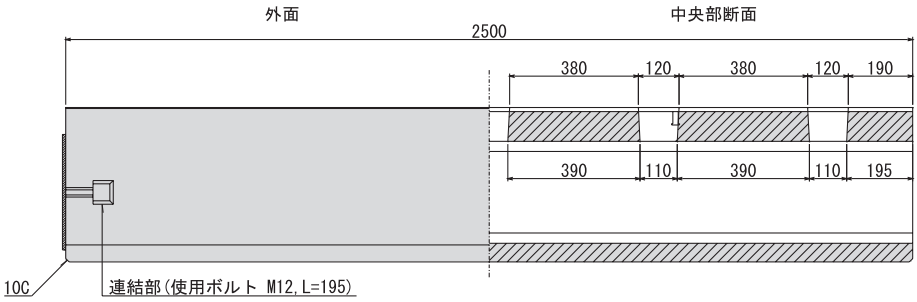

■平面図

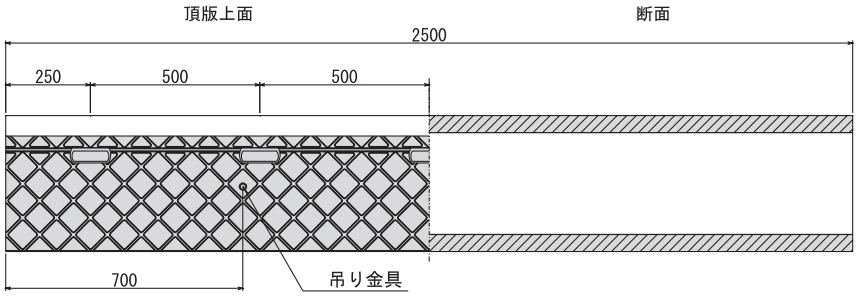

■端部正面図

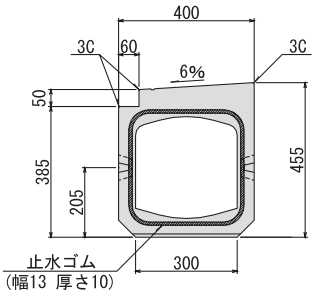

■水抜穴寸法図

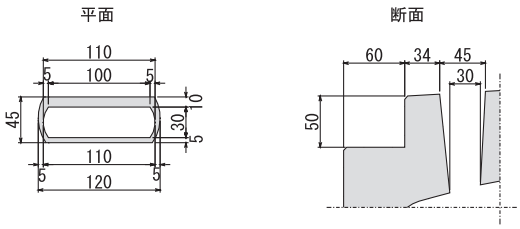

■内部断面図

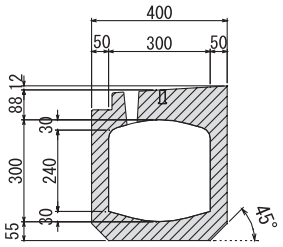

■構 造 図

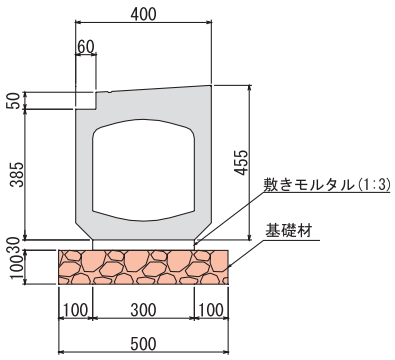

参考質量（kg）	515