形状及び寸法

標準部

模様なし

■側面図

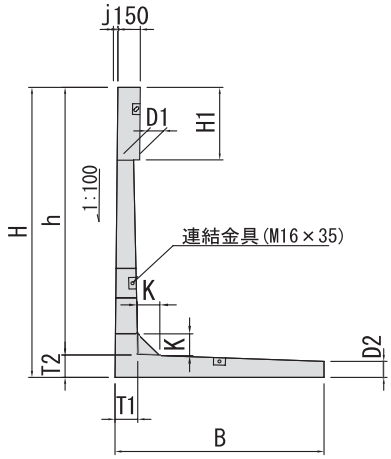

■背面図

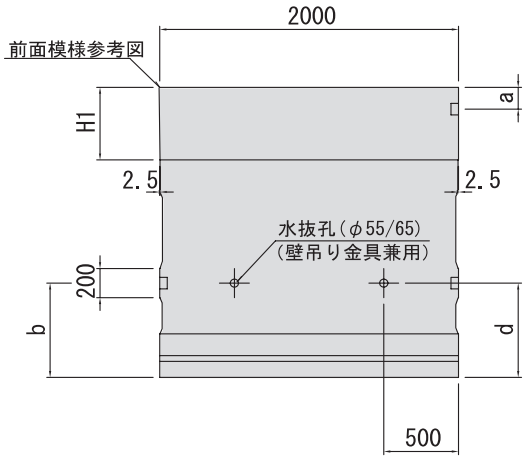

■平面図

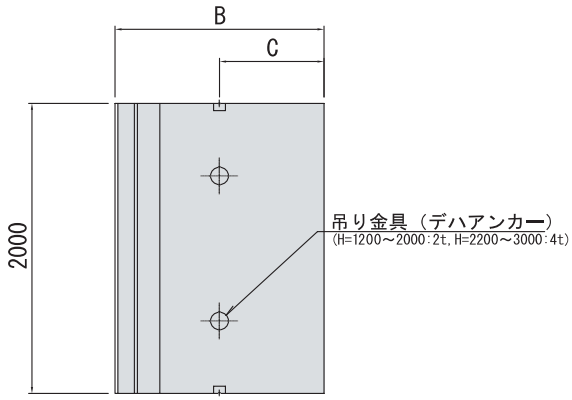

注意：H=600 ～ H=1000 の場合、底版吊り金具はなし。
H=1200 ～ H=1500 の場合、底版吊り金具は 1 箇所とする。

寸法一覧

呼び名	寸法 (mm)													参考質量 (kg)
	H	B	H_1	D_1	D_2	T_1	T_2	j	k	a	b	c	d	
600	600	600	100	110	102	110	110	6	110	150	—	225	450	614
750	750	600	250	110	102	110	110	8	110	150	—	225	600	724
800	800	750	300	110	100	110	110	8	110	150	—	375	600	834
1000	1000	750	500	110	100	110	110	10	110	150	—	375	600	977
1200	1200	900	200	110	110	110	110	12	110	150	—	350	600	1119
1250	1250	900	250	110	110	110	110	13	110	150	—	350	600	1156
1400	1400	1100	400	110	110	110	110	14	110	150	—	550	600	1371
1500	1500	1100	500	110	110	110	110	15	110	150	—	550	600	1440
1600	1600	1200	100	110	116	150	150	16	150	150	650	500	650	1747
1750	1750	1200	250	110	116	150	150	18	150	150	650	500	650	1857
1800	1800	1400	300	110	110	150	150	18	150	150	650	700	650	2002
2000	2000	1400	500	110	110	150	150	20	150	150	650	700	650	2144
2200	2200	1500	200	120	128	180	180	22	180	150	650	650	650	2663
2250	2250	1500	250	120	128	180	180	23	180	150	650	650	650	2699
2400	2400	1700	400	120	120	180	180	24	180	150	650	850	650	2926
2500	2500	1700	500	120	120	180	180	25	180	150	650	850	650	2997
2600	2600	1800	100	120	131	220	220	26	220	150	800	800	800	3611
2750	2750	1800	250	120	131	220	220	28	220	150	800	800	800	3720
2800	2800	2000	300	120	120	220	220	28	220	150	800	1000	800	3876
3000	3000	2000	500	120	120	220	220	30	220	150	800	1000	800	4020