中大口径（JSWAS A-2登録管）継手性能JA

中押管S

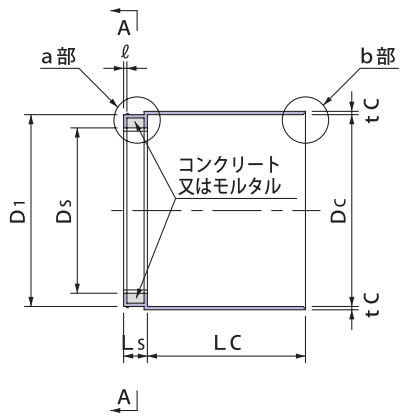

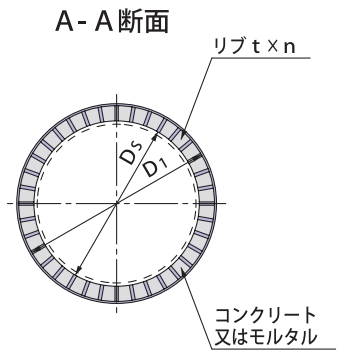

a部詳細図

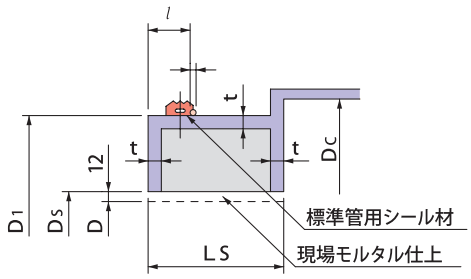

b部詳細図

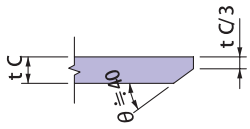

単位：mm

呼び径	内径 D	D s	D1	π·D1	D c	π×(Dc+2tc)	有効長 L s	L c	\	t c	t	φ	リブ n（枚）	参考質量（kg）
1000	1000	1024	1173	3685	1182	3770	150	1100	60	9	16	6	28	494
1100	1100	1124	1283	4031	1292	4115							32	552
1200	1200	1224	1403	4408	1406	4492	155				19		36	773
1350	1350	1374	1563	4910	1576	5027							40	905
1500	1500	1524	1743	5476	1756	5592							44	1060
1650	1650	1674	1913	6010	1926	6126	160	1150		12	22	9	48	1250
1800	1800	1824	2083	6544	2096	6660							52	1440
2000	2000	2024	2313	7267	2326	7383							58	1670
2200	2200	2224	2543	7989	2556	8105							64	1900
2400	2400	2424	2763	8680	2778	8828	180	1200	70	16	25		72	2680

※JB·JCも製作致します。