MSZ式集水桝(T-25)

形状及び寸法

■横断面図

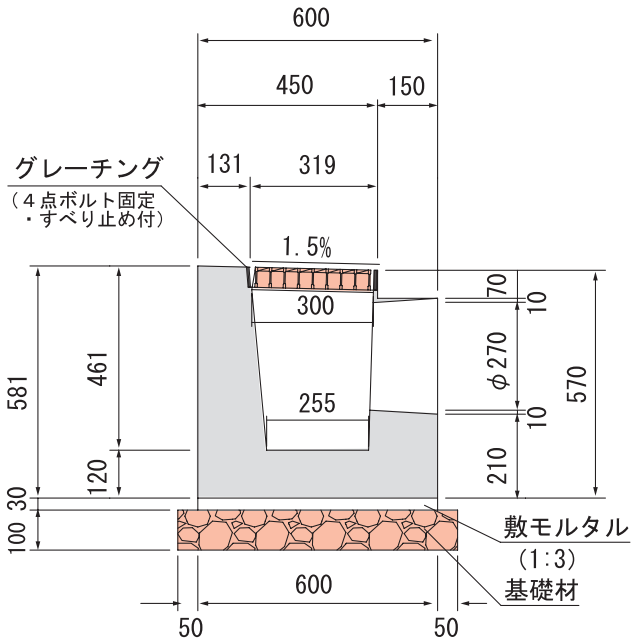

■縦断面図

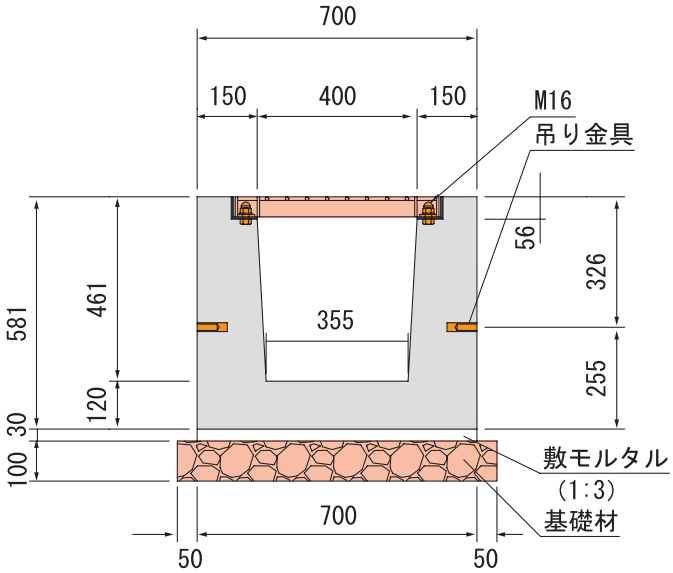

■平面図

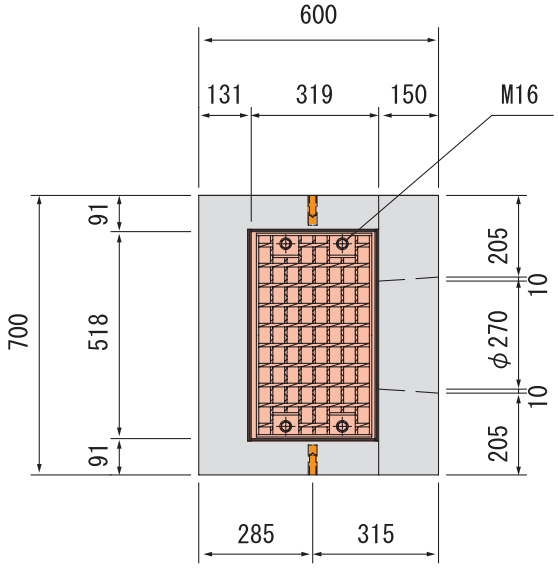

種　　別	参考質量(kg)
本　　体	440
グレーチング	11.4
受　　枠	7.7