下水道用マンホールスラブ

形状及び寸法

角形

■平面図

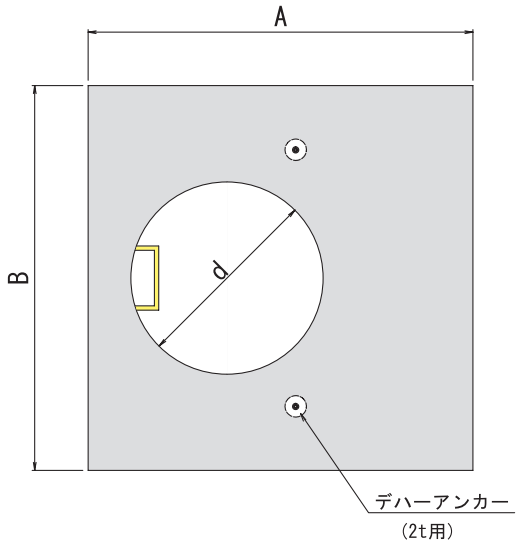

■断面図

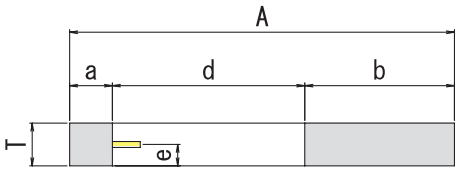

※　d が 600 の場合は足掛金物は付きません。

円形

■平面図

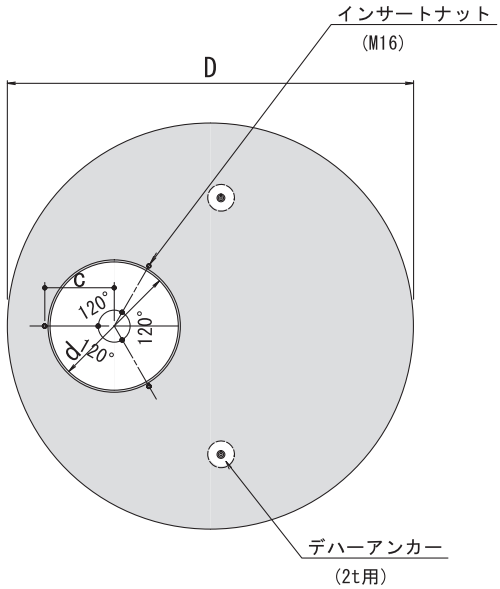

■断面図

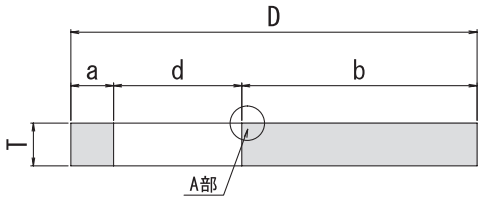

※　d が 900 の場合は足掛金物が付きます。

■A部詳細図

dが600の場合

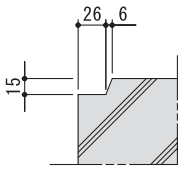

※　d が 900 の場合も溝加工が可能です。

種　類	呼び名	寸　法　(mm)									参考質量 (kg)
		A	B	D	T	d	a	b	c	e	
円　形	1号	—	—	1300	200	600	200	500	380	—	522
	2号	—	—	1600	200	900	200	500	475	100	687
	2号	—	—	1600	200	600	200	800	380	—	864
	3号	—	—	1900	200	900	200	800	475	100	1100
	4号	—	—	2300	250	900	250	1150	475	125	2199
角　形	特1号	1300	1000	—	200	600	200	500	380	—	509
	特2号	1600	1600	—	200	900	200	500	475	100	962
	特3号	1800	1600	—	200	900	200	700	475	100	1122
	特4号	2200	1600	—	250	900	200	1100	475	125	1802

※　上記以外のサイズについてはご相談下さい。