■ワーキングランプ(WORKING LAMP)

（角）小型ワークランプ(Aタイプ)

DS-0021~0024

（Aタイプ）

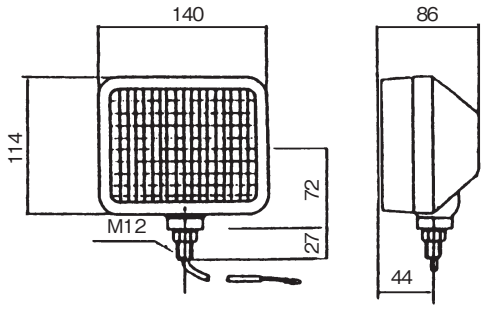

※ボディアース・配線1本

（角）小型ワークランプ(B,C,タイプ)

DS-0025~0032

（B,C,タイプ）

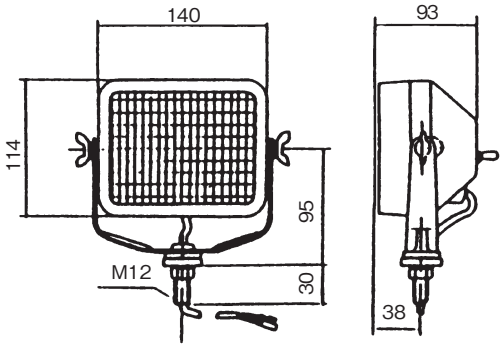

※ボディアース・配線1本

	Aタイプ	Bタイプ	Cタイプ（防水スイッチ付）
仕　　様	DS No.	DS No.	DS No.
12V60W ヘッド球（レンズ）1958	0021	0025	0029
24V60W ヘッド球（レンズ）1958	0022	0026	0030
12V55W ハロゲン球（レンズ）1959 H3	0023	0027	0031
24V55W ハロゲン球（レンズ）1959 H3	0024	0028	0032

☆ Cタイプは、防水スイッチ付

ヘッド球タイプ用レンズ
DS-1958

ハロゲン球タイプ用レンズ
DS-1959

集光式レンズ
DS-1960