# ■ワーキングランプ(WORKING LAMP)

中型角ワークランプ

## DS-0039
黒樹脂製
セミシールドビーム
12V55W（ハロゲンH-3）

## DS-0040
黒樹脂製
セミシールドビーム
24V55W（ハロゲンH-3）

レンズユニット品番DS-6926　※配線2本

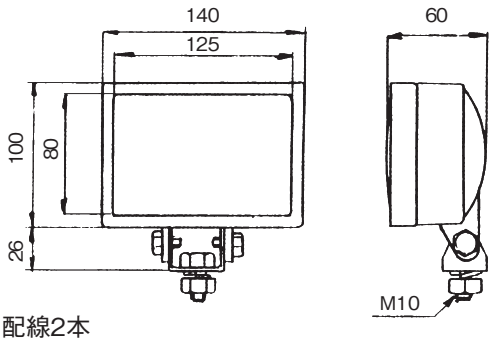


角ミニワークランプ

## DS-0041
黒樹脂製
12V23W

## DS-0042
黒樹脂製
24V25W

## DS-0070
黒樹脂製
24V25W（防水スイッチ付）

レンズ品番DS-6919
※ボディアース・配線1本

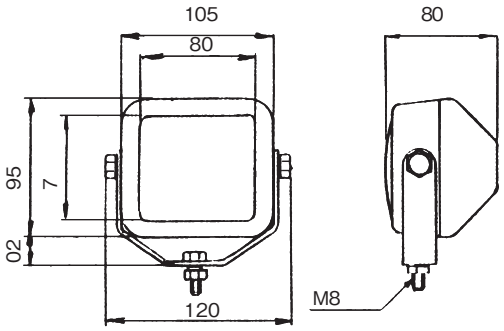


中型角ワークランプJr.

## DS-0043
黒スチール製
12V55W（ハロゲンH-3）

## DS-0044
黒スチール製
24V70W（ハロゲンH-3）

レンズユニット設定あり
※ボディアース・配線1本

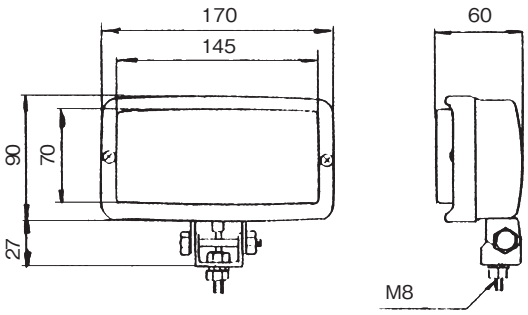


中型角Dワークランプ

## DS-0045
黒樹脂製
12V55W（ハロゲンH-3）

## DS-0046
黒樹脂製
24V70W（ハロゲンH-3）
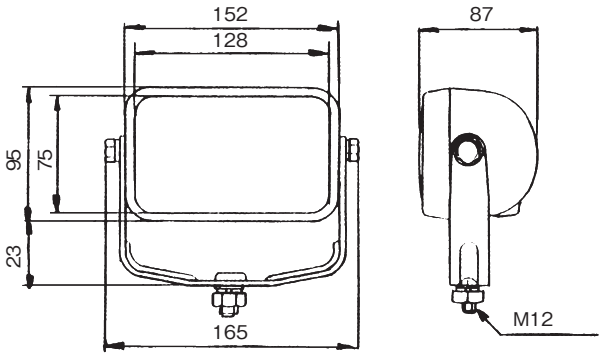
レンズ品番DS-6640
※配線2本