■一般部品（ディーゼル4社共通）

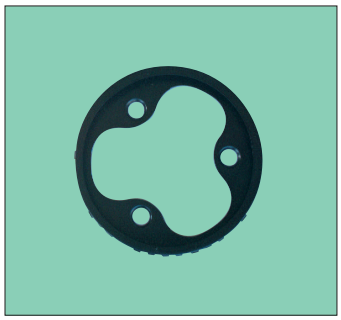

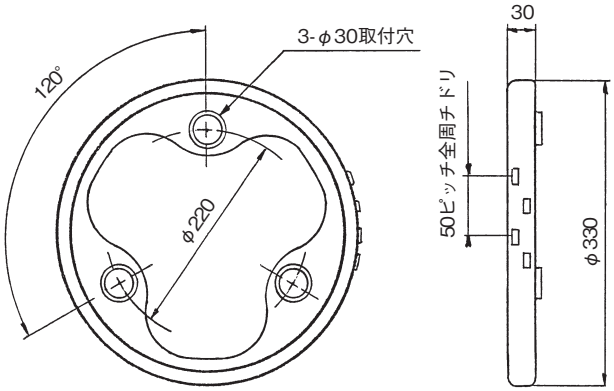

DS-1680

日野4t

ホイルステップ　※JIS規格品

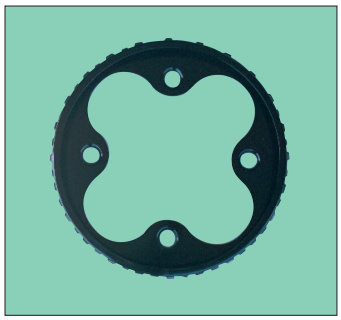

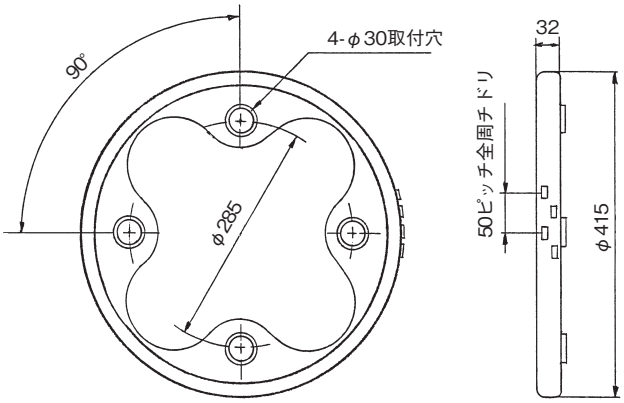

DS-1681

日野8t

ホイルステップ　※JIS規格品

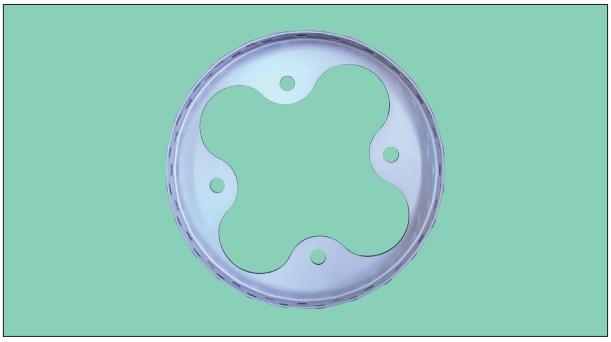

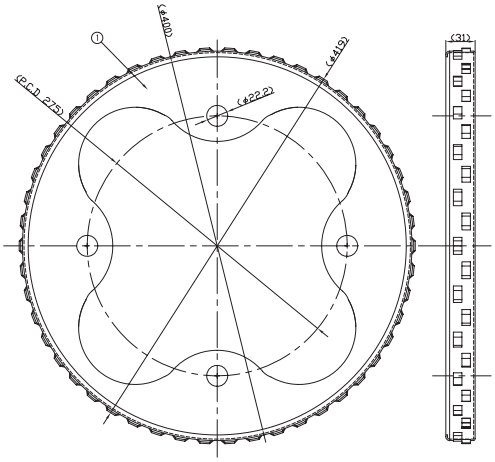

P-1674

8t

ホイルステップ　※ISO規格品

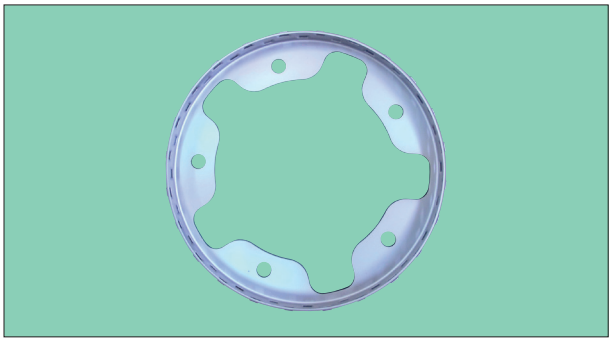

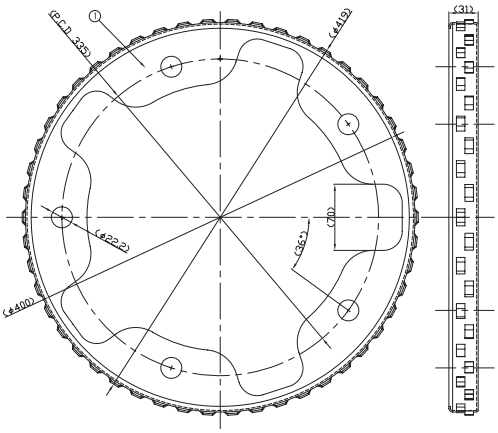

P-1675

10t

ホイルステップ　※ISO規格品