DU75 型
ネジブタ密閉ケース
3 ヶ所ビス止メ形

DU100 型
ネジブタ密閉ケース
3 ヶ所ビス止メ形

DBU75 型・100 型
裏バンド固定形

DU75 型・100 型
一般型ワッパーケース

SDU100 型
角型ケース

DU型

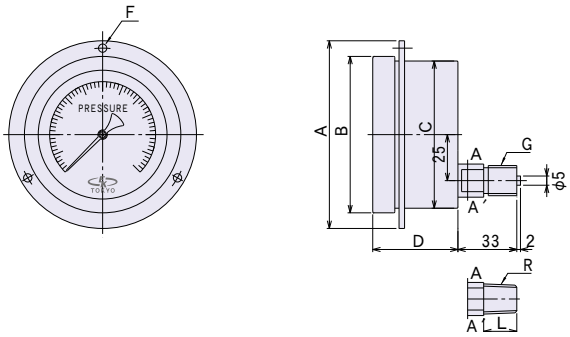

DBU型

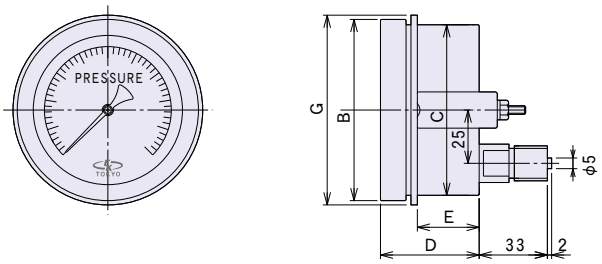

	A	B	C	D	E	F	G
75	102	85	80	46	29	94φ 3−4.5	90
100	135	110	104	50	32	123φ 3−5.5	115
150	−	164	154	47	28	−	175

DU型ワッパーケース

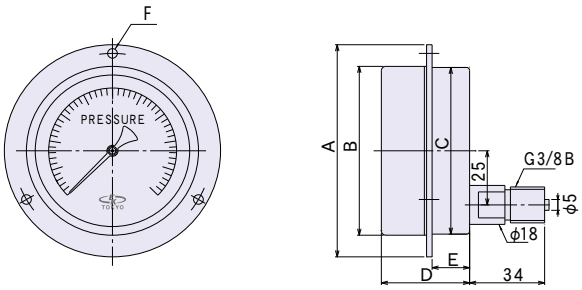

	A	B	C	D	E	F
75	98	78	77	42	17	4.2−88
100	128	103	102	43	18	5.2−115
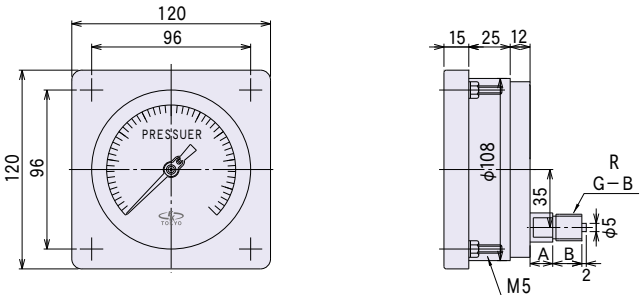
SDU100 角型ケース