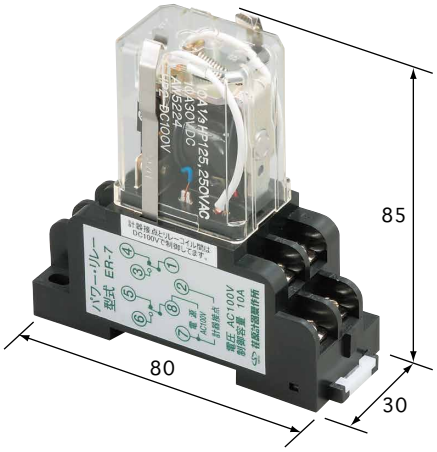

コンタクト接点の摩耗及び酸化によるカーボン付着を防ぎ、確実な長期間安定した動作をするための、接点保護用高性能小型補助リレーです。

- パワーリレー内蔵アンプと計器接点間の操作電流を、DC100V 15mA の微電流に抑えてありますので、計器接点の疲労や摩耗を防ぎ、寿命を大幅に高めます。
- コンデンサーによる遅延回路を内蔵しており、計器接点間の振動や不安定な接触から発生する、誤作動及びチャタリング現象(バタツキ)を防ぎ 2 次側回路の保護と圧力制御をスムーズにします。

■性能

●電源電圧	AC100V（50・60Hz 兼用）
●計器接点操作電流	AC100V 15mA
●遅延回路持続時間	約 0.5 秒 （外部からの振動で計器接点が不完全接触している場合、自己保持回路により、リレー接点はどちらかに保持されています。）
●最大接点容量	抵抗負荷　AC200V 10A 誘導負荷　AC200V 7.5A
●許容周囲温度	0 ～ 60℃
●外 形 寸 法	80 × 30 × 85H

（注 1）最大負荷（AC200V 10A）以上でご使用の場合は容量に応じた電磁開閉をご使用ください。

回路図

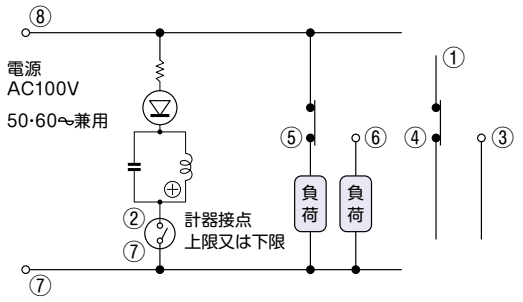

■配線図例

●上限・下限1接点式

●AC100V・AC200V 10A以下の接続

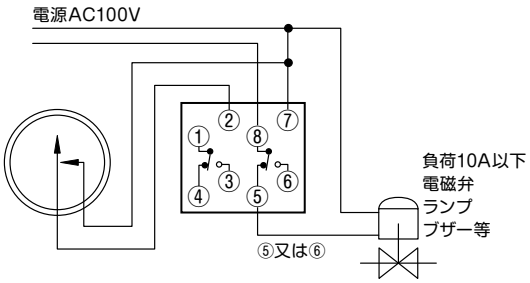

●上・下2接点キープリレー方式（P.17参照）

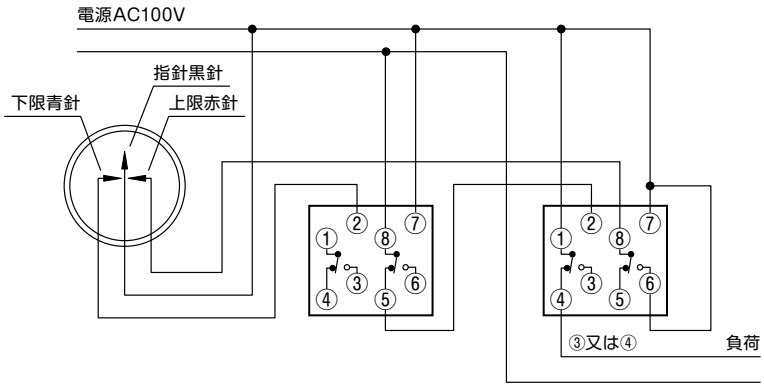
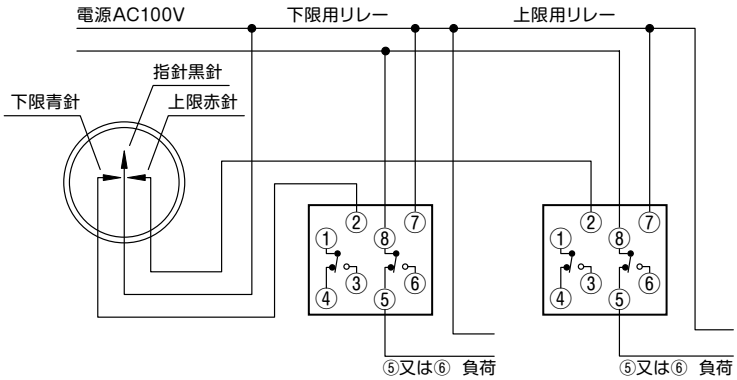
●上・下2接点単独動作方式