■接点回路

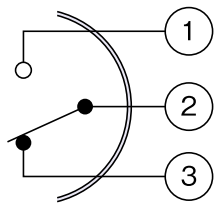

ターミナルBOX内
端子番号

端子番号　下限動作例 Lower limit

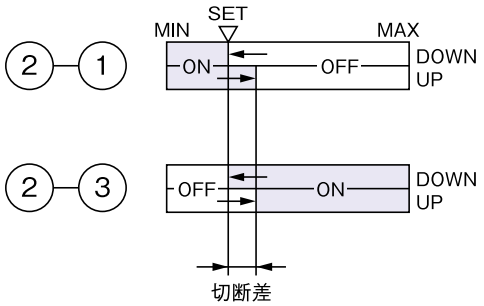

上限動作例 Upper limit

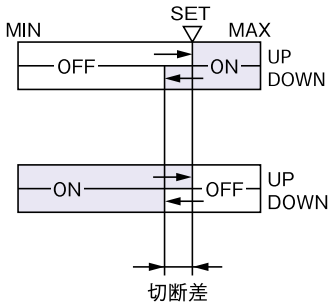

（注1）上図は上限の場合、圧力計針は設定位置より低い状態を示します。
下限の場合、圧力計針は設定位置より高い状態を示します。

（注2）接断差は圧力範囲の大小により異なります。
（F.S 2～8%）

●1 接点・2 接点 単独 4P 端子 BOX 型

上限接点 下限接点	接点動作	NO	COM	NC
	端子番号	①	②	③

●キャプタイヤコード出し型

NO　：赤色コード
COM　：白色コード
NC　：黒色コード
標準長さ 0.5m付。ご指示により 5mまで可能です。

●2 接点 6P端子 BOX 型

	接点動作	NO	COM	NC
上下限 2 接点	上限	①	②	③
	下限	④	⑤	⑥
上上限 2 接点	上限 1	①	②	③
	上限 2	④	⑤	⑥
下下限 2 接点	下限 1	①	②	③
	下限 2	④	⑤	⑥

■接点信号変換器 リレーバリア（本質安全防爆構造）

Intrinsic safety relay barriers

防爆性能	リレーバリア：[Exia] Ⅱc

EB3C シリーズは石油化学プラントをはじめ、塗装作業環境、ガソリン給油所などの爆発性危険場所に設置する接点付圧力計の接点開閉信号を、本質的に安全なエネルギーレベルで非危険場所へ中継する接点信号変換器です。

EB3C リレーバリアを使用する事により爆発性ガスのある O 種、1種、2種の危険場所において、安全な圧力制御が可能になります。危険場所は危険雰囲気の存在する時間と頻度に応じて、0 種場所・1 種場所・2 種場所の 3 種類に分類されます。

■定格仕様

詳細仕様・性能は専用カタログがあります。

設 置 場 所	リレーバリア	屋内の安全場所（非危険場所）
	接点付圧力計	0～2種危険場所
定 格 電 流 抵 抗 負 荷	AC 電源タイプ	AC100V～240V 3A
	DC 電源タイプ	DC24V±10% 3A
接 点 構 成	1a接点	
接点回路数	1回路、2回路、3回路	
取 付 方 法	35mm幅 DIN レール、ビス取付け（M4ネジ）	
外 形 寸 法	77.5(高)、65(奥行)、幅1回路 42、2回路 65mm	
製造メーカー	IDEC株式会社	

EB3C 型　リレーバリア
IDEC 製

■本質安全防爆システム

● 配線例

使用圧力計　マイクロスイッチ型

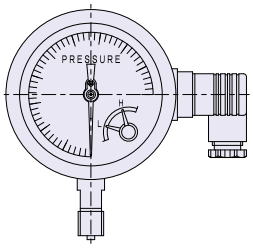
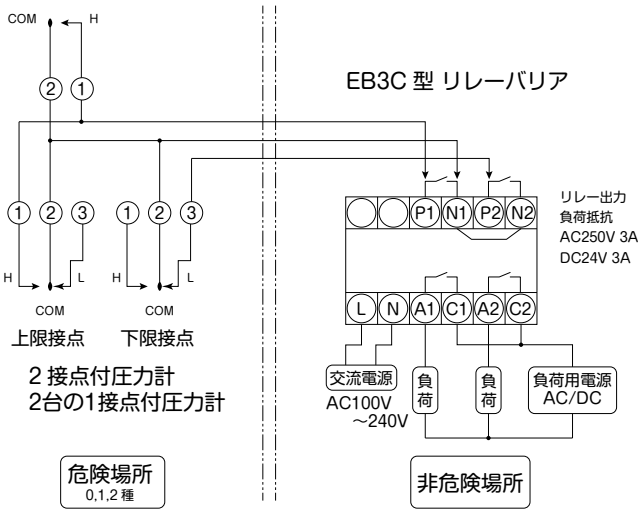
1 接点付圧力計