■外形図

● AEM100 型　1 接点式　4P 端子 BOX 型

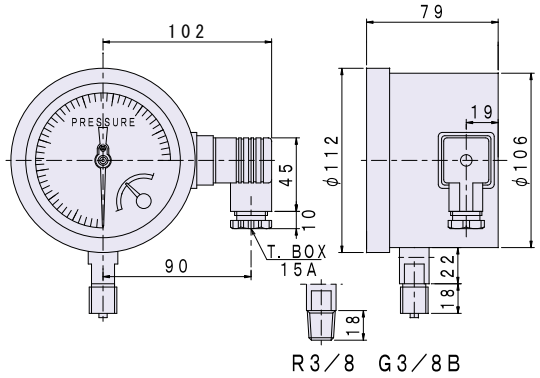

● A2EM100 型　2 接点式　4P 端子 BOX 2ヶ付型

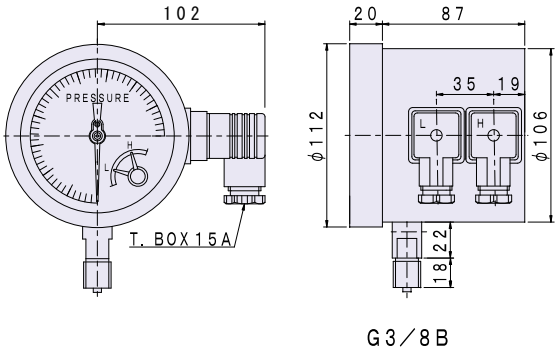

● A2EM100 型　2 接点式　6P 端子 BOX 型

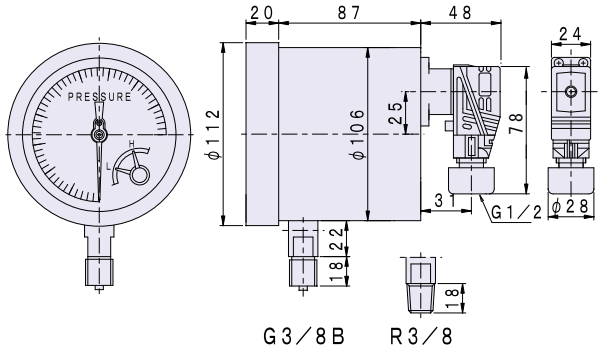

● WAEM100 型　1 接点式　屋外防滴型

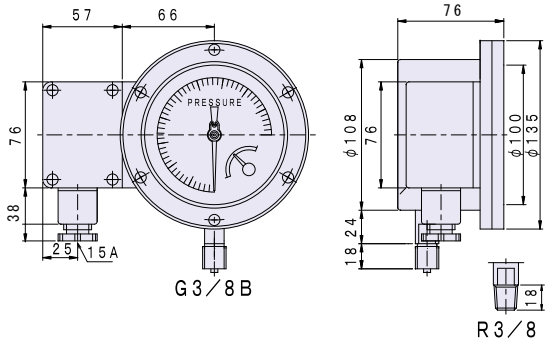

■ 端子 BOX 内 番号説明

● 4P 端子 BOX

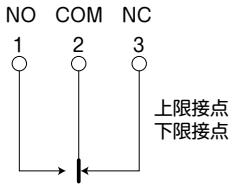

● 2 接点式
4P 端子 BOX2ケ付型

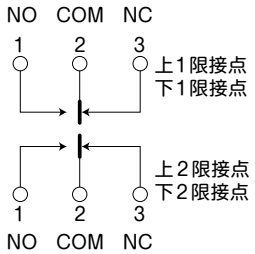

● 2 接点式　6P 端子 BOX 型

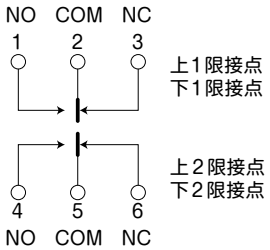

●屋外型防滴ケース内 1 接点式

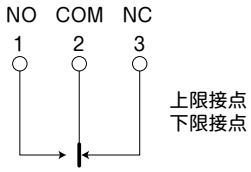

● DBEM100 型　1 接点式　4P 端子 BOX 型

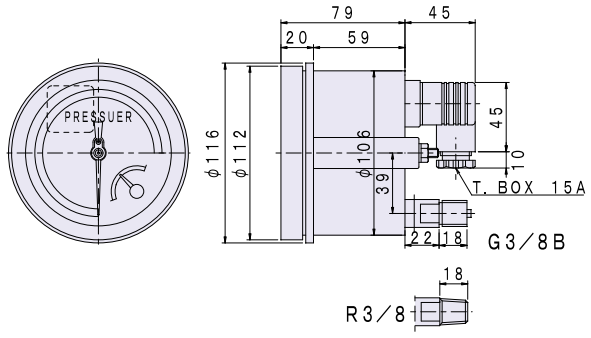
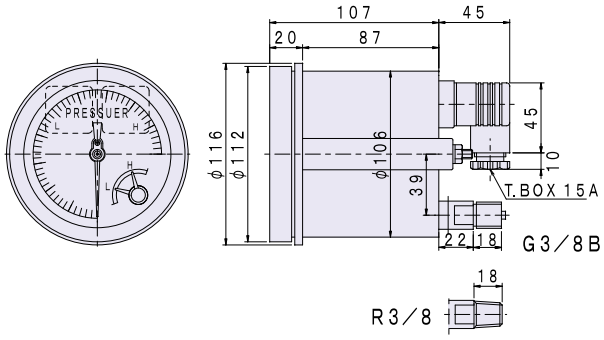
● DB2EM100 型　2 接点式　4P 端子 BOX 2ヶ付型