ダンプナー組込み型（脈動防止用）
Dampener for pulsating prevention

脈動圧による圧力指針の激しい動きをダンプナーの絞り機構によって中の充填液の流れを絞るタイプです。
針の振幅の動きを見ながら絞り機構を調整できます。（外部調整式）
構造図 P.14 参照
電気接点付型に組込みますと、特に優れた効果があります。

SACV 型

グリセリン入り（脈動防止用）
Glycerin filled type

脈動圧による圧力指針の激しい動きを、計器内部に封入した高濃度のグリセリンによって緩慢にします。
ケースはステンレス製密閉型です。

SACO 型

接続部裏出し型
Back type

STC 型
STN 型

洗浄栓取付け型
Washing cork type

KAGQ 型

洗浄栓
R1/4
R3/8
G1/4B

オートクレーブ用
Autoclave type

本計器を取付けた状態の機器を、滅菌装置の中で高温洗浄殺菌する事に対応した材質を使用しています。
（注）滅菌時は精度保証対象外です。

●オートクレーブ対応仕様

ブルドン管	SUS316
元ネジ	SUS316
前面ガラス	耐熱強化ガラス
パッキン	シリコンゴム
封入液	シリコンオイル
接続部サイズ	1.5S以上
計器大きさ	75φ、100φ

ヘルール側面出し型
Side face-out display type

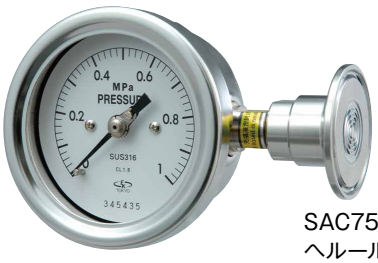

SAC75-3
ヘルール右側面出し型

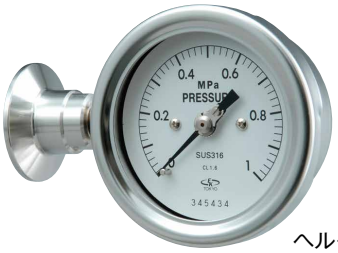

SAC75-9
ヘルール左側面出し型

60φケース型
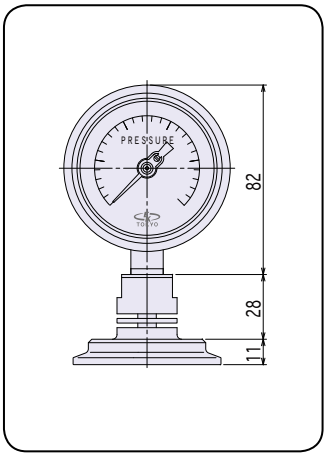
SAC60 型