■自記圧力計
Recording pressure gauge

用途は油圧、空圧の管理、配管や容器の気密テストなど広範囲で使用されています。記録紙の種類は各圧力範囲と１回転時間の組合せを豊富に揃えております。低圧から高圧まで各範囲共、正確に詳細な記録をします。

It is widely used in applications such as monitoring hydraulic or air pressure, integrity testing of piping or liquid/air vessels, etc. A wide variety of recording papers is offered, including various combinations of pressure rangeand “recording time per revolution .”

■製作仕様

接液部材質	ブルドン管	C6872T
		SUS316
	元ネジ	C3604BD
		SUS316
元ネジ規格		G3/8B、G1/2B
記録精度		CL1.6
時計1回転時間		P.45共通仕様の項参照
時計回転動力		

■記録紙リスト

圧力範囲	時計1回転時間				
	1H	4H	12H	24H	168H
0～−0.1MPa				○	
50kPa				○	
0.1MPa				○	
0.2MPa			○	○	
0.3MPa					
0.4MPa					
0.5MPa	○	○		○	
0.6MPa	○				
1.0MPa		○	○	○	○
1.5MPa				○	
2MPa	○	○	○	○	○
3MPa				○	○
4MPa				○	
5MPa		○	○	○	
6MPa					
10MPa				○	
15MPa				○	
20MPa				○	
25MPa				○	
30MPa				○	
40MPa					
50MPa				○	

上記○印以外も、新規製作いたします。

■ 双針式記録計

- 双針式温度圧力記録計　RTPBH 型
- 双針式温度記録計　RWTBH 型
- 双針式圧力記録計　RWPBH 型

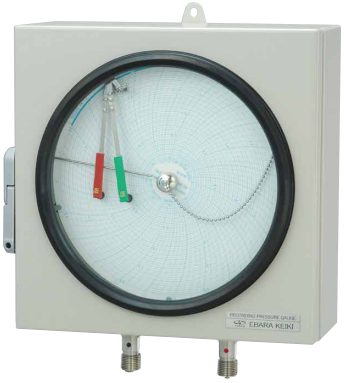

RWPBH 型
写真は壁掛け固定式です。

- 温度（赤線表示）・圧力（緑線表示）を同時に記録します。
- 温度範囲、圧力範囲、１回転時間等お問い合わせください。
- 温度計測リード線、感温部長さはご指定ください。
- 正式な記録紙が無い場合は温度か圧力いずれかの記録紙を使用します。他の一方は換算して読み取ります。

■温度・圧力範囲組合せ目盛り分割例

例1.	温度計	0	20	40	60	80	100℃
	圧力計	0	0.1	0.2	0.3	0.4	0.5MPa
例2.	温度計	-20	0	20	40	60℃	
	圧力計	0	0.5	1.0	1.5	2.0MPa	
例3.	温度計	-20	0	20	40	60	80℃
	圧力計	0	2	4	6	8	10MPa

各種組み合わせが可能です。

■ 壁掛け固定式：RTHB 型

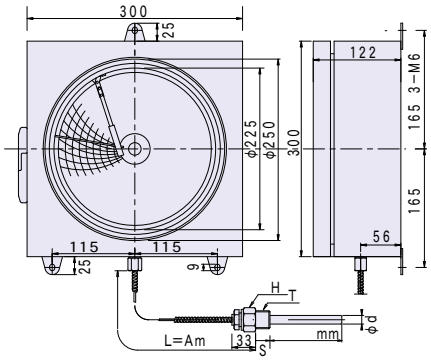
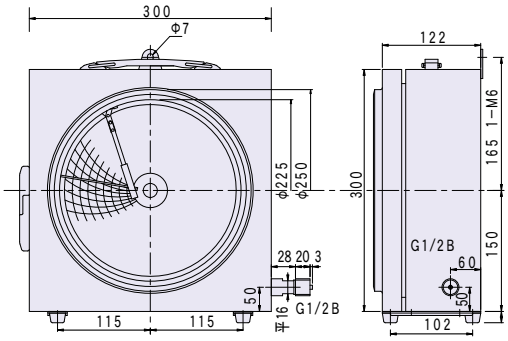
■ 携帯壁掛け式：RPHB 型