角型ケース
# 自記圧力計

荏原計器

■壁掛け型：RPHB1型
■携 帯 型：RPHB2型

用途は油圧、空圧の管理、配管や容器の機密テストなど広範囲で使用されています。記録紙の種類は各圧力範囲と1回転時間の組み合わせタイプを豊富に揃えております。
低圧から高圧迄の範囲を、正確に鮮明な記録をします。

写真は携帯型：RPHB2型

■ 製 作 仕 様

| | | |
|---|---|---|
| 接液部材質 | ブルドン管 | SUS316 |
| | 元ネジ | SUS316 |
| 元ネジ規格 | | G1/2B(標準)※他サイズ要相談 |
| 記録精度等級 | | CL1.6相当 |
| 時計1回転時間 | | P1.共通仕様の項参照 |
| 時計回転動力 | | P1.共通仕様の項参照 |

■ 記録紙　在庫リスト

| 圧力範囲（0～　） | 時計1回転時間 1H | 4H | 12H | 24H | 168H | 1目盛 | 圧力計試験器用途別 測定方法 |
|---|---|---|---|---|---|---|---|
| −0.1MPa | | | | ○ | | -0.002 | （禁油・禁水用）空気圧試験器使用 / 油圧試験器使用 |
| 30 kPa | | | | | | 1kPa | |
| 50 kPa | | | | ○ | | 1kPa | |
| 0.1 MPa | | | | ○ | | 0.002 | |
| 0.2 MPa | | | ○ | ○ | | 0.005 | |
| 0.3 MPa | | | | | | 0.01 | |
| 0.4 MPa | | | | | | 0.01 | （禁油用）水圧試験器使用 / 油圧試験器使用 |
| 0.5 MPa | | ○ | | ○ | | 0.01 | |
| 0.6 MPa | ○ | | | | | 0.02 | |
| 1.0 MPa | | ○ | ○ | ○ | ○ | 0.02 | |
| 1.5 MPa | | | | ○ | | 0.05 | |
| 2 MPa | ○ | ○ | ○ | ○ | ○ | 0.05 | |
| 3 MPa | | | | ○ | ○ | 0.1 | |
| 4 MPa | | | | ○ | | 0.1 | |
| 5 MPa | | ○ | ○ | ○ | | 0.1 | |
| 6 MPa | | | | | | 0.1 | |
| 10 MPa | | | | ○ | | 0.2 | |
| 15 MPa | | | | ○ | | 0.5 | |
| 20 MPa | | | | ○ | | 0.5 | |
| 25 MPa | | | | ○ | | 0.5 | |
| 30 MPa | | | | ○ | | 1 | |
| 40 MPa | | | | | | 1 | |
| 50 MPa | | | | ○ | | 1 | |

上記○印以外でも、新規製作いたします。　※測定方法ご指示ください。

■ 壁掛け型：RPHB1型

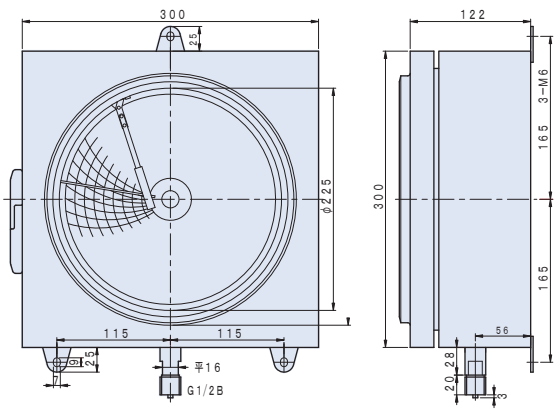

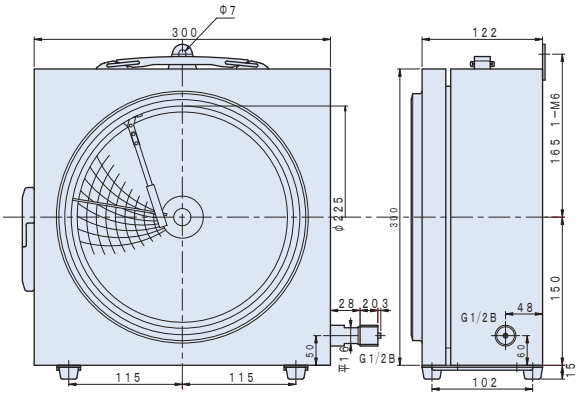
■ 携帯型：RPHB2型