NSGB3・NSGB3R（ノンスリップタイプ）

ピッチ　P30~P13

■材質／SUS304

※車両が頻繁に通行する場所や、フォークリフトなどの特殊車両が通行する場所には適しません。

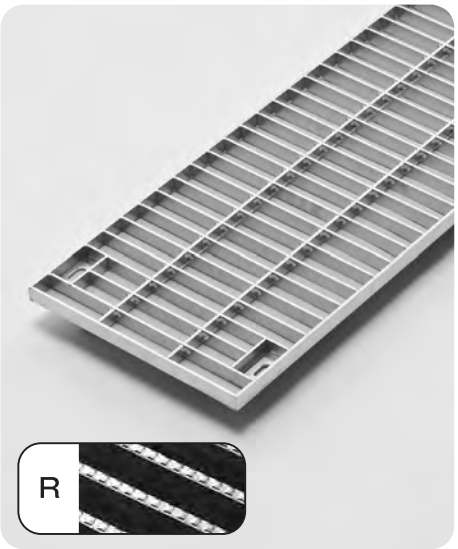

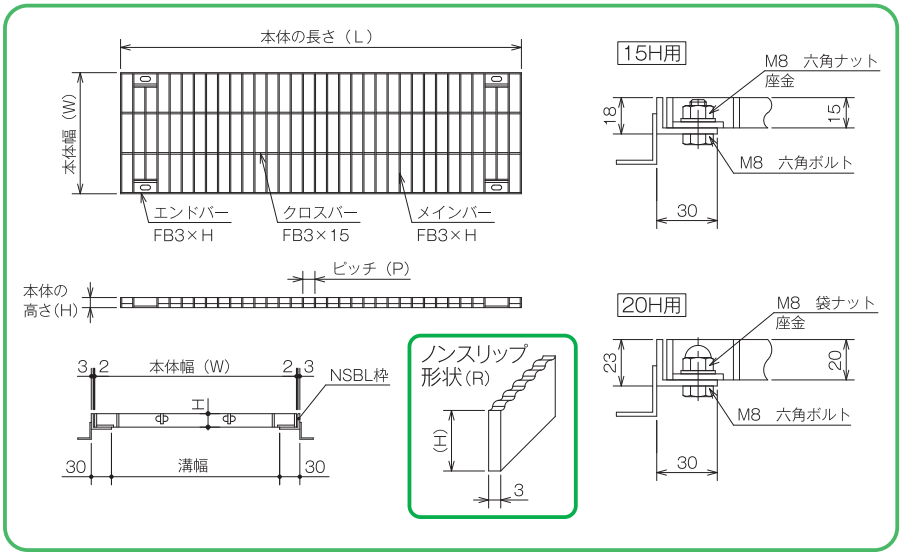

NSGB3 ●型式記号・仕様・重量・価格表

型式記号	溝幅(mm)	本体寸法(mm) W×L×H	P30 適用荷重 横断用/側溝用	P30 重量(kg/枚)	P30 価格(円/枚)	P22 適用荷重 横断用/側溝用	P22 重量(kg/枚)	P22 価格(円/枚)	P15 適用荷重 横断用/側溝用	P15 重量(kg/枚)	P15 価格(円/枚)	P13(L寸992) 適用荷重 横断用/側溝用	P13(L寸992) 重量(kg/枚)	P13(L寸992) 価格(円/枚)	受枠(NSBL) 価格(円/両M)
NSGB3	100	150×994×15	歩道用	2.7	22,000	歩道用	3.3	25,700	歩道用	4.4	30,700	歩道用	4.9	34,300	13,200
		150×994×20	T-14/T-20	3.5	24,400	T-20	4.3	29,800	T-20	5.8	37,500	T-20	6.5	43,600	13,400
	150	200×994×15	歩道用	3.3	25,200	歩道用	4.1	30,600	歩道用	5.6	37,200	歩道用	6.3	41,300	13,200
		200×994×20	T-2	4.3	31,100	T-2/T-14	5.4	36,400	T-14/T-20	7.4	46,900	T-14/T-20	8.3	53,100	13,400
	200	250×994×15	歩道用	4.1	30,100	歩道用	5.2	36,300	歩道用	7.0	45,900	歩道用	7.9	51,000	13,200
		250×994×20	歩道用/T-2	5.4	35,800	歩道用/T-2	6.8	44,900	T-2	9.2	58,200	T-2/T-14	10.4	64,600	13,400
	250	300×994×15	歩道用	4.7	33,800	歩道用	6.0	41,200	歩道用	8.2	52,700	歩道用	9.3	58,300	13,200
		300×994×20	歩道用	6.2	42,300	歩道用	7.9	50,400	歩道用/T-2	10.8	65,600	T-2	12.2	74,300	13,400
	300	350×994×15	歩道用	5.6	38,900	歩道用	7.1	48,500	歩道用	9.6	61,900	歩道用	10.9	68,700	13,200
		350×994×20	歩道用	7.2	46,200	歩道用	9.2	57,100	歩道用/T-2	12.6	76,700	歩道用/T-2	14.3	86,600	13,400
	350	400×994×15	歩道用	6.2	41,700	歩道用	7.9	53,300	歩道用	10.8	67,400	歩道用	12.2	74,600	13,200
		400×994×20	歩道用	8.0	52,700	歩道用	10.3	62,400	歩道用	14.2	84,600	歩道用/T-2	16.1	96,100	13,400
	400	450×994×15	歩道用	7.0	46,500	歩道用	8.9	58,300	歩道用	12.3	75,500	歩道用	13.9	83,300	13,200
		450×994×20	歩道用	9.1	59,000	歩道用	11.6	70,500	歩道用	16.0	95,800	歩道用	18.2	108,500	13,400
	450	500×994×15	歩道用	7.6	49,800	歩道用	9.8	63,100	歩道用	13.5	82,000	歩道用	15.2	90,500	13,200
		500×994×20	歩道用	9.9	63,000	歩道用	12.7	75,800	歩道用	17.6	103,100	歩道用	20.0	117,800	13,400

NSGB3R ●型式記号・仕様・重量・価格表

型式記号	溝幅(mm)	本体寸法(mm) W×L×H	P30 適用荷重 横断用/側溝用	P30 重量(kg/枚)	P30 価格(円/枚)	P22 適用荷重 横断用/側溝用	P22 重量(kg/枚)	P22 価格(円/枚)	P15 適用荷重 横断用/側溝用	P15 重量(kg/枚)	P15 価格(円/枚)	P13(L寸992) 適用荷重 横断用/側溝用	P13(L寸992) 重量(kg/枚)	P13(L寸992) 価格(円/枚)	受枠(NSBL) 価格(円/両M)
NSGB3R ポコポコ	100	150×994×15	歩道用	2.7	23,600	歩道用	3.3	27,700	歩道用	4.4	33,800	歩道用	4.9	37,700	13,200
		150×994×20	T-14/T-20	3.5	28,900	T-20	4.3	33,800	T-20	5.8	43,900	T-20	6.5	51,400	13,400
	150	200×994×15	歩道用	3.3	27,400	歩道用	4.1	33,600	歩道用	5.6	41,500	歩道用	6.3	46,400	13,200
		200×994×20	T-2	4.3	33,800	T-2/T-14	5.4	41,500	T-14/T-20	7.4	52,900	T-14/T-20	8.3	60,000	13,400
	200	250×994×15	歩道用	4.1	32,900	歩道用	5.2	39,900	歩道用	7.0	51,300	歩道用	7.9	57,300	13,200
		250×994×20	歩道用/T-2	5.4	41,200	歩道用/T-2	6.8	51,100	T-2	9.2	66,000	T-2/T-14	10.4	73,500	13,400
	250	300×994×15	歩道用	4.7	37,000	歩道用	6.0	45,800	歩道用	8.2	59,300	歩道用	9.3	66,000	13,200
		300×994×20	歩道用	6.2	48,100	歩道用	7.9	59,600	歩道用/T-2	10.8	77,700	T-2	12.2	88,500	13,400
	300	350×994×15	歩道用	5.6	42,800	歩道用	7.1	53,700	歩道用	9.6	69,800	歩道用	10.9	77,700	13,200
		350×994×20	歩道用	7.2	55,100	歩道用	9.2	68,800	歩道用/T-2	12.6	84,000	歩道用/T-2	14.3	95,100	13,400
	350	400×994×15	歩道用	6.2	46,000	歩道用	7.9	57,800	歩道用	10.8	75,900	歩道用	12.2	84,500	13,200
		400×994×20	歩道用	8.0	60,000	歩道用	10.3	75,600	歩道用	14.2	100,000	歩道用/T-2	16.1	114,000	13,400
	400	450×994×15	歩道用	7.0	51,400	歩道用	8.9	64,700	歩道用	12.3	85,200	歩道用	13.9	94,400	13,200
		450×994×20	歩道用	9.1	67,200	歩道用	11.6	84,600	歩道用	16.0	112,400	歩道用	18.2	127,600	13,400
	450	500×994×15	歩道用	7.6	55,200	歩道用	9.8	70,500	歩道用	13.5	92,700	歩道用	15.2	102,800	13,200
		500×994×20	歩道用	9.9	72,200	歩道用	12.7	91,300	歩道用	17.6	121,400	歩道用	20.0	139,100	13,400