# アルミグレーチング

歩道

# AG（プレーン）・AGR（ノンスリップ）

●材質／アルミ

※車両が頻繁に通行する場所や、フォークリフトなどの特殊車両が通行する場所には適しません。

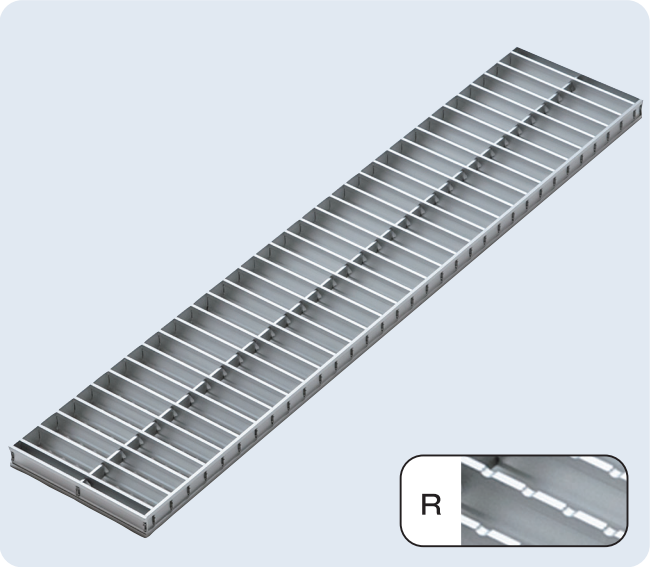


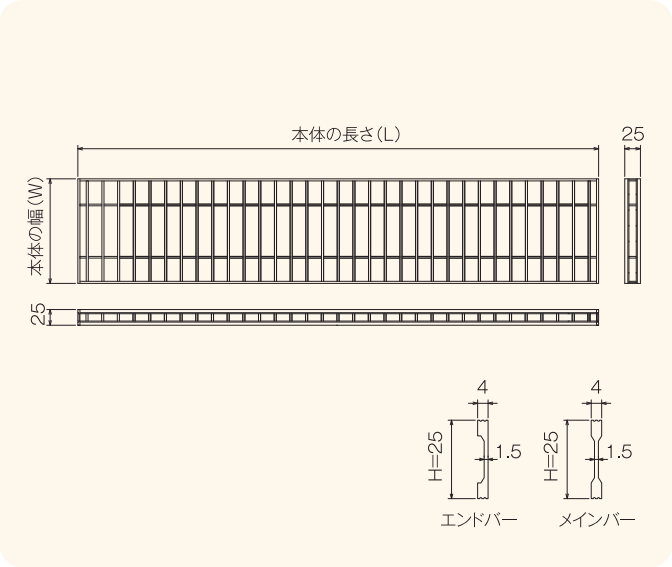


## AG

### ■型式記号・仕様・重量・価格表

※H20、H30も製作可能です。

| 型式記号 | 溝幅(mm) | 本体寸法(mm) W×L×H | P30 | | | P20 | | | P15 | | |
|---|---|---|---|---|---|---|---|---|---|---|---|
| | | | 適用荷重 | 重量(kg/枚) | 価格(円/枚) | 適用荷重 | 重量(kg/枚) | 価格(円/枚) | 適用荷重 | 重量(kg/枚) | 価格(円/枚) |
| AG | 100 | 150×996×25 | 歩道用 | 1.2 | **19,500** | 歩道用 | 1.7 | **24,400** | 歩道用 | 2.1 | **30,000** |
| | 150 | 200×996×25 | 歩道用 | 1.7 | **22,700** | 歩道用 | 2.3 | **28,500** | 歩道用 | 2.9 | **36,200** |
| | 200 | 250×996×25 | 歩道用 | 2.1 | **25,000** | 歩道用 | 2.8 | **31,400** | 歩道用 | 3.6 | **39,500** |
| | 250 | 300×996×25 | 歩道用 | 2.5 | **28,600** | 歩道用 | 3.4 | **35,700** | 歩道用 | 4.3 | **44,800** |
| | 300 | 350×996×25 | 歩道用 | 2.9 | **31,100** | 歩道用 | 4.0 | **39,400** | 歩道用 | 5.0 | **48,200** |

## AGR

### ■型式記号・仕様・重量・価格表

※H20、H30も製作可能です。

| 型式記号 | 溝幅(mm) | 本体寸法(mm) W×L×H | P30 | | | P20 | | | P15 | | |
|---|---|---|---|---|---|---|---|---|---|---|---|
| | | | 適用荷重 | 重量(kg/枚) | 価格(円/枚) | 適用荷重 | 重量(kg/枚) | 価格(円/枚) | 適用荷重 | 重量(kg/枚) | 価格(円/枚) |
| AGR | 100 | 150×996×25 | 歩道用 | 1.2 | **21,400** | 歩道用 | 1.7 | **25,200** | 歩道用 | 2.1 | **38,800** |
| | 150 | 200×996×25 | 歩道用 | 1.7 | **24,100** | 歩道用 | 2.3 | **30,200** | 歩道用 | 2.9 | **47,200** |
| | 200 | 250×996×25 | 歩道用 | 2.1 | **26,900** | 歩道用 | 2.8 | **36,900** | 歩道用 | 3.6 | **51,700** |
| | 250 | 300×996×25 | 歩道用 | 2.5 | **31,000** | 歩道用 | 3.4 | **41,600** | 歩道用 | 4.3 | **55,800** |
| | 300 | 350×996×25 | 歩道用 | 2.9 | **33,900** | 歩道用 | 4.0 | **50,400** | 歩道用 | 5.0 | **67,000** |

※標準サイズ以外の場合は別途お見積もりいたします。※定価5万円以下のご注文につきましては小口運賃として別途2,000円を申し受けます。
※価格には消費税は含まれておりません、別途申し受けます。　※北海道・沖縄・離島等の価格はお問い合わせください。