車止 メドーマルク ポストタイプ（ステンレス製／スチール製）

MD-SP／FP

MD-SP●材質／ステンレス製
●研磨仕上／＃400
MD-FP●材質／スチール製
●亜鉛メッキ焼付塗装

MD-SP

●材質／ステンレス製　●研磨仕上／＃400

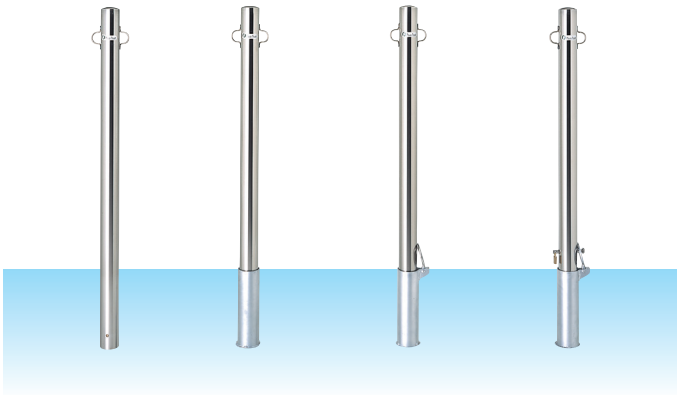

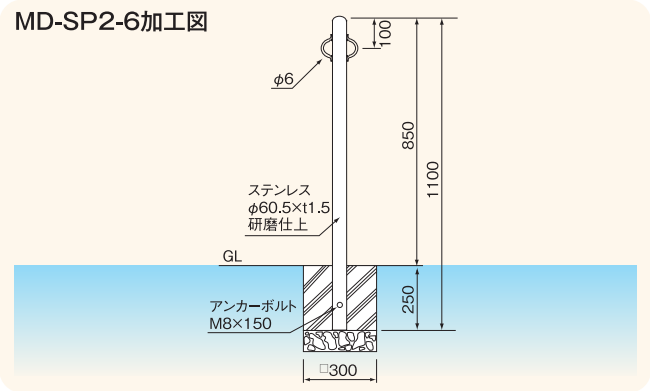

■型式記号・仕様・重量・価格表

型式記号	本体寸法(mm) φ	t	H	重量(本/kg)	価格(本/円)
MD-SP2-6(固定式)	60.5	1.5	850	2.4	17,900
MD-SP2-6S(差込式)				3.9	20,400
MD-SP2-6SF(差込式フタ付)				4.1	24,700
MD-SP2-6SK(差込式フタ付南京錠付)				4.3	27,700
MD-SP2-8(固定式)	76.3	2.0	850	4.0	23,300
MD-SP2-8S(差込式)				6.3	26,400
MD-SP2-8SF(差込式フタ付)				6.6	31,000
MD-SP2-8SK(差込式フタ付南京錠付)				6.8	34,600

型式記号	本体寸法(mm) φ	t	H	重量(本/kg)	価格(本/円)
MD-SP2-10(固定式)	101.6	2.0	850	5.3	29,600
MD-SP2-10S(差込式)				8.5	34,000
MD-SP2-10SF(差込式フタ付)				9.1	41,400
MD-SP2-10SK(差込式フタ付南京錠付)				9.4	46,100

※フック無し・片フックタイプもあります。
※価格には消費税は含まれておりません、別途申し受けます。
※価格には運送費は含まれておりません、送付先、数量により運送費が異なります。
※北海道・沖縄・離島等の価格は、お問い合わせください。
※建設現場配達・個人宛配達・長尺物(2m以上)製品配達につきましては実費運賃のご負担をお願いする場合がありますので御了承下さい。その場合運送会社の営業所止めにて御検討下さい。

MD-FP

●材質／スチール製　●亜鉛メッキ焼付塗装

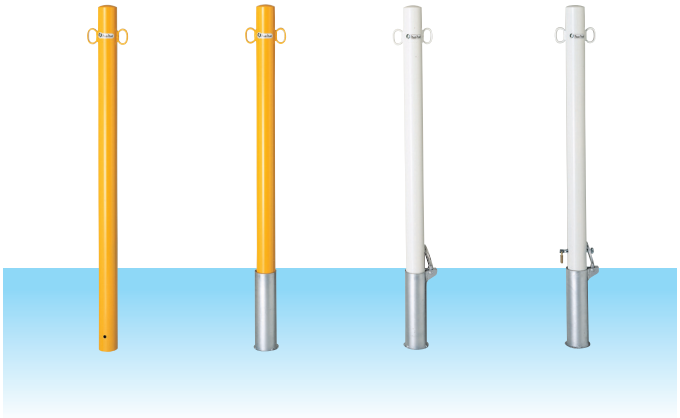

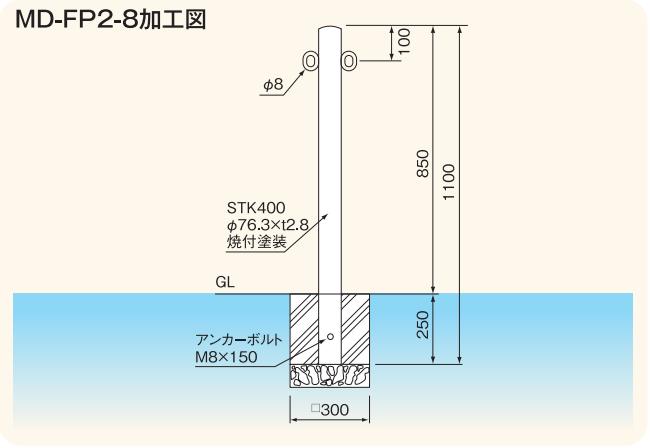

■型式記号・仕様・重量・価格表

型式記号	色	本体寸法(mm) φ	t	H	重量(本/kg)	価格(本/円)
MD-FP2-6(固定式)	白/黄	60.5	2.3	850	3.5	7,400
MD-FP2-6S(差込式)					4.8	9,900
MD-FP2-6SF(差込式フタ付)					5.0	14,200
MD-FP2-6SK(差込式フタ付南京錠付)					5.1	17,200
MD-FP2-8(固定式)	白/黄	76.3	2.8	850	5.4	9,500
MD-FP2-8S(差込式)					7.7	12,600
MD-FP2-8SF(差込式フタ付)					8.0	17,200
MD-FP2-8SK(差込式フタ付南京錠付)					8.2	20,800

型式記号	色	本体寸法(mm) φ	t	H	重量(本/kg)	価格(本/円)
MD-FP2-10(固定式)	白/黄	101.6	3.2	850	8.3	12,900
MD-FP2-10S(差込式)					11.5	17,300
MD-FP2-10SF(差込式フタ付)					12.1	23,700
MD-FP2-10SK(差込式フタ付南京錠付)					12.5	28,400

※フック無し・片フックタイプもあります。
※価格には消費税は含まれておりません、別途申し受けます。
※価格には運送費は含まれておりません、送付先、数量により運送費が異なります。
※北海道・沖縄・離島等の価格は、お問い合わせください。
※建設現場配達・個人宛配達・長尺物(2m以上)製品配達につきましては実費運賃のご負担をお願いする場合がありますので御了承下さい。その場合運送会社の営業所止めにて御検討下さい。