株式会社　イ ズ ミ　　担当　　行

スクリーン・オリフィス用見積り依頼書

●下記の事項をご記入ください。

材　　質	1）ステンレス製（SUS304）　　2）スチール製（溶融亜鉛めっき仕上）	
製品仕様	A）スクリーン・オリフィス一体型　B）スクリーン単体　C）オリフィス板単体	
A・B）丸棒サイズ　Φ6・Φ9・Φ10・Φ13・（Φ　　）		A・C）板厚　t3・t4・t4.5・t5・t6・t（　　）
B）固定用アングル　L3×30×30・L4×50×50・（　　）		C）オリフィス開口　角穴（　　×　　）・丸穴（Φ　　）
A・B・C）固定用丸穴サイズ　Φ12・Φ14・（Φ　　）		

メ モ 欄	

A）スクリーン・オリフィス板一体型

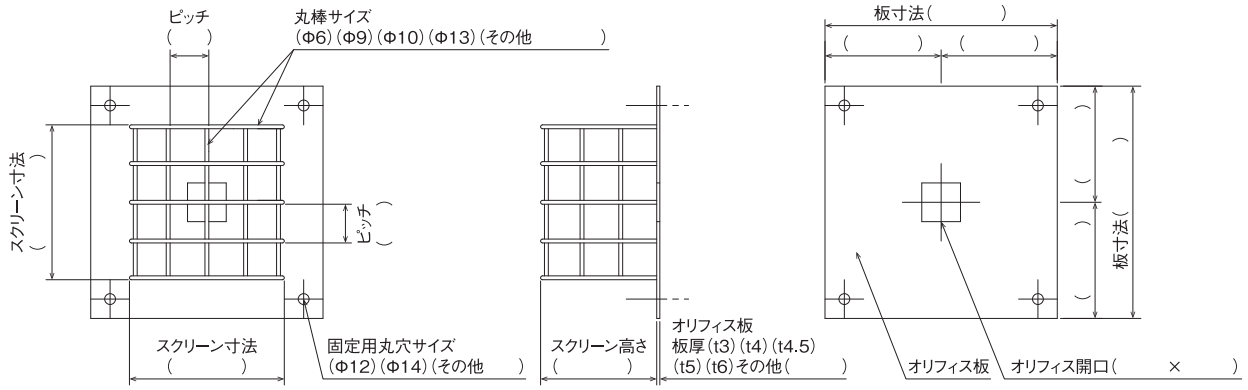

B）スクリーン単体

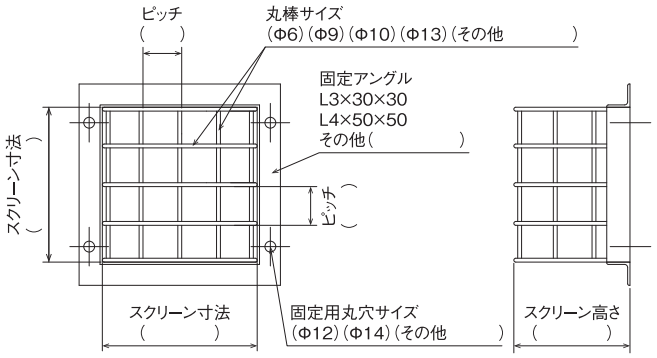

C）オリフィス板単体

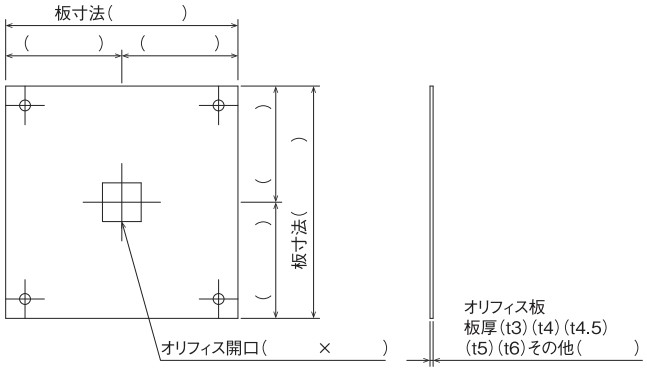

お客様名		TEL（　　）　　－	
ご担当名		FAX（　　）　　－	

※特注品につきましては、商品の性格上返品・交換はご遠慮下さい。

FAX（0594）76-4571　※コピーしてお使い下さい。

ホームページの製品紹介からも製作事例がご覧になれます。

http://www.izumi-g.jp　イズミ グレーチング　検索