ベース筋ブロック

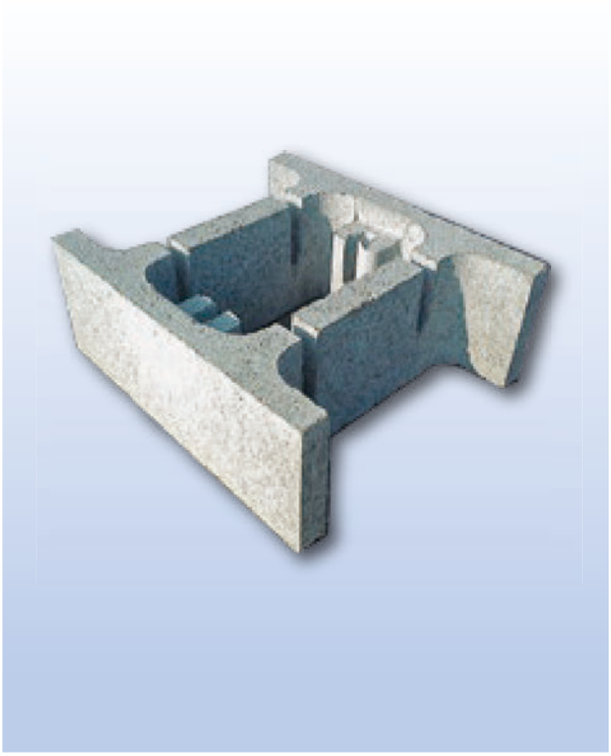

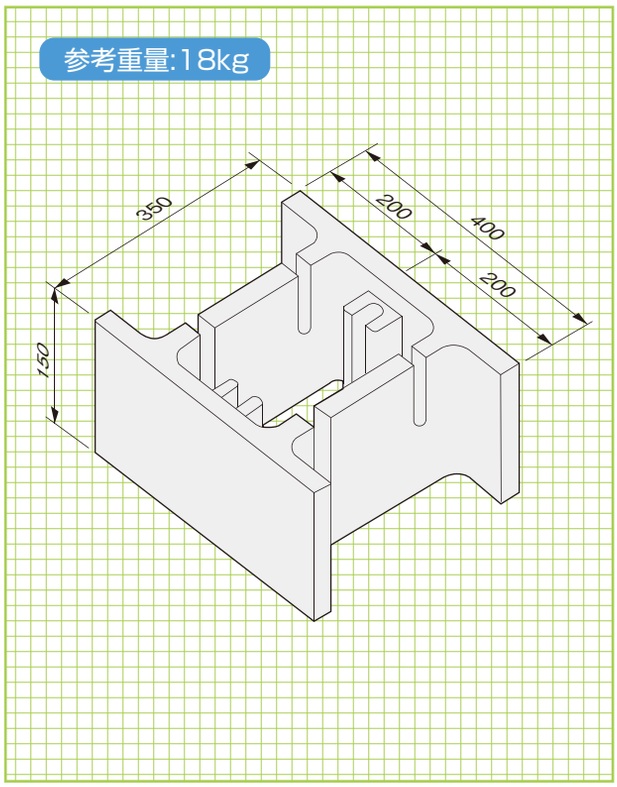

笠　木

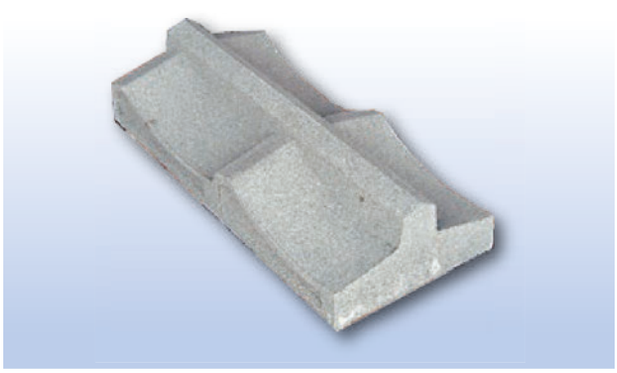

■寸法・重量表
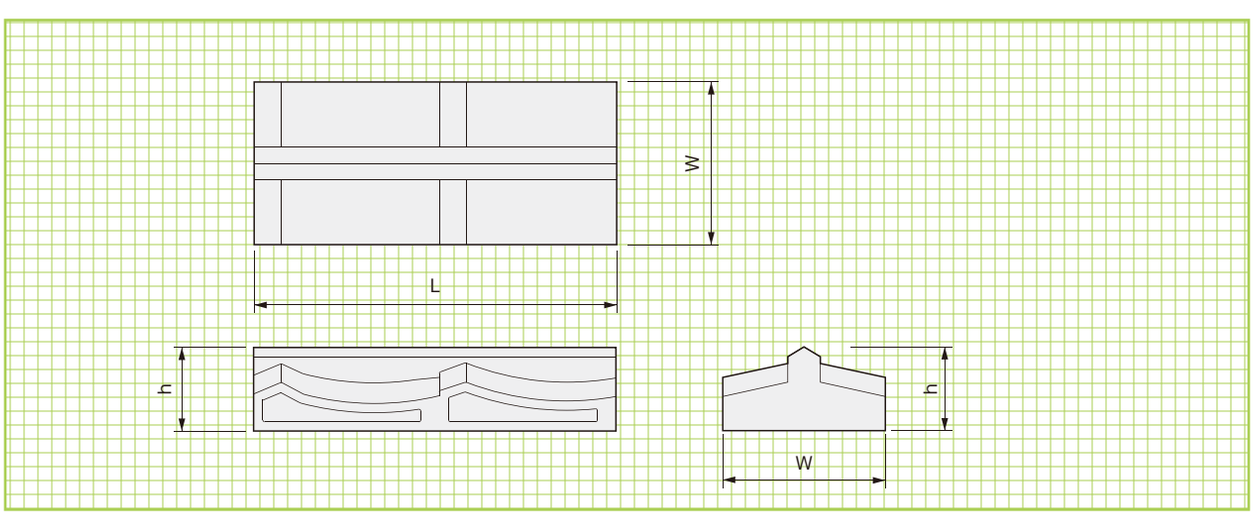
呼　称	寸　法(mm)			参考重量(kg)
	L	h	W	
笠木120	390	90	150	5.0
笠木150	390	90	175	6.5