# 縁　石

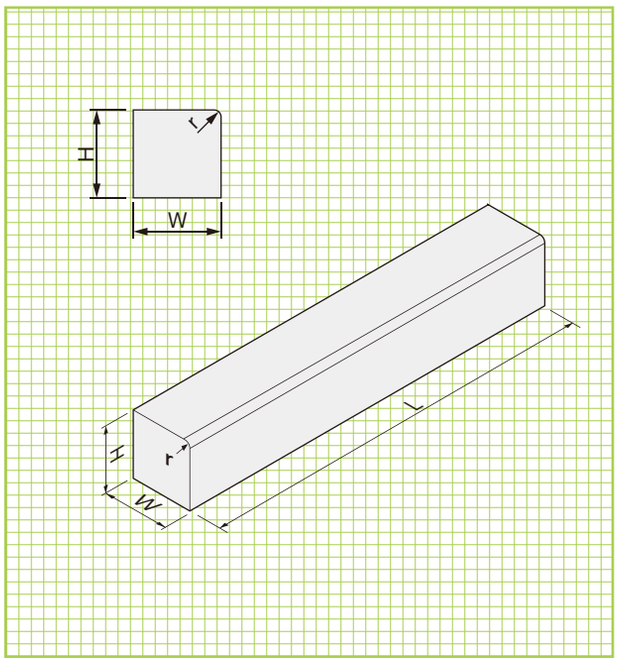


■寸法・重量表

| 呼　称 | 寸　法(mm) | | | 参考重量(kg) |
|---|---|---|---|---|
| | W | H | L | |
| 縁　石 | 100 | 100 | 600 | 13 |
| | 100 | 120 | 600 | 16 |
| | 100 | 150 | 600 | 22 |
| | 100 | 200 | 600 | 27 |
| | 120 | 120 | 600 | 20 |
| | 120 | 150 | 600 | 24 |
| | 150 | 150 | 600 | 27 |

カラー縁石(赤)

カラー縁石(緑)

カラー縁石(茶)

■寸法・重量表

| 呼　称 | 寸　法(mm) | | | 参考重量(kg) |
|---|---|---|---|---|
| | W | H | L | |
| カラー縁石 | 100 | 100 | 600 | 13 |

# 地　先

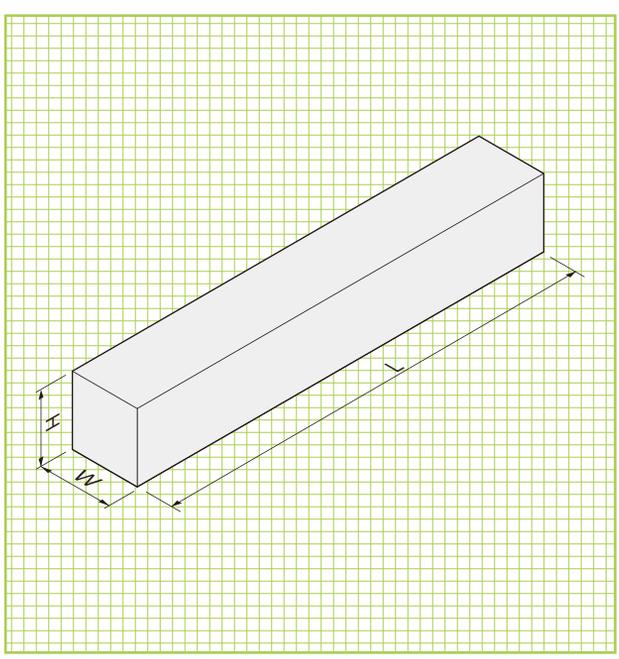


■寸法・重量表

| 呼　称 | 寸　法(mm) | | | 参考重量(kg) |
|---|---|---|---|---|
| | W | H | L | |
| 地　先 | 100 | 100 | 600 | 13 |
| | 100 | 120 | 600 | 16 |
| | 100 | 150 | 600 | 22 |
| | 120 | 120 | 600 | 20 |
| | 120 | 150 | 600 | 24 |
| | 150 | 150 | 600 | 27 |