境界柱

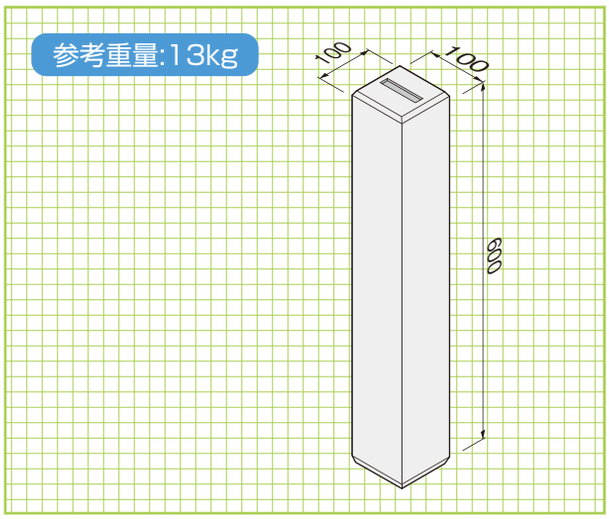

物干し台

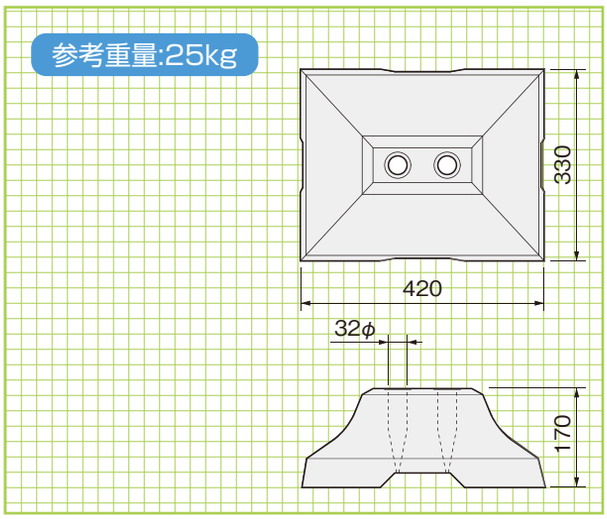

靴脱石

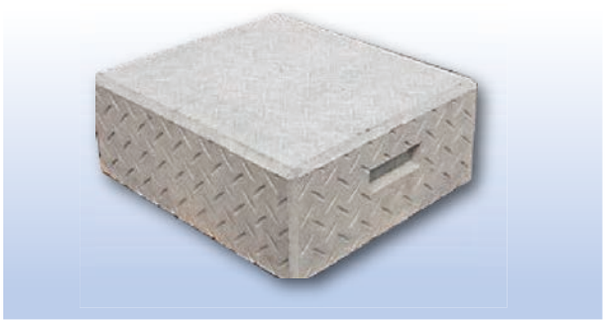

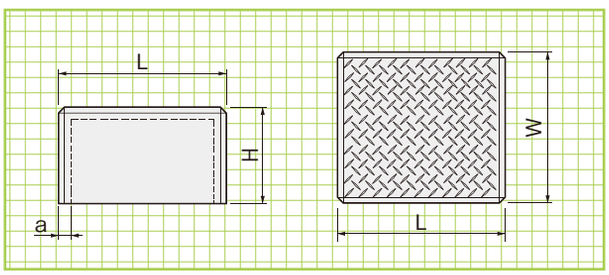

■寸法･重量表

呼　称	寸　法(mm)			参考重量(kg)
	L	W	H	
靴脱石(小)(メッシュ筋入り)	400	360	150	21
靴脱石(中)(メッシュ筋入り)	600	330	150	28
靴脱石(大)(メッシュ筋入り)	400	360	230	30

旗　立

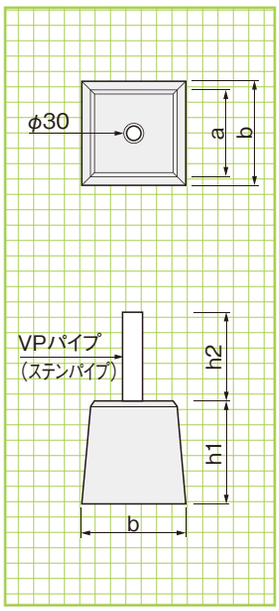

■寸法･重量表

呼　称	寸　法(mm)				参考重量(kg)
	a	b	h_1	h_2	
旗立	185	245	250	230	26
ステン旗立	185	240	235	210	26