丸桝用グレーチング

丸桝用鍔(つば)付グレーチング　300φ用

普通目 ギザギザ

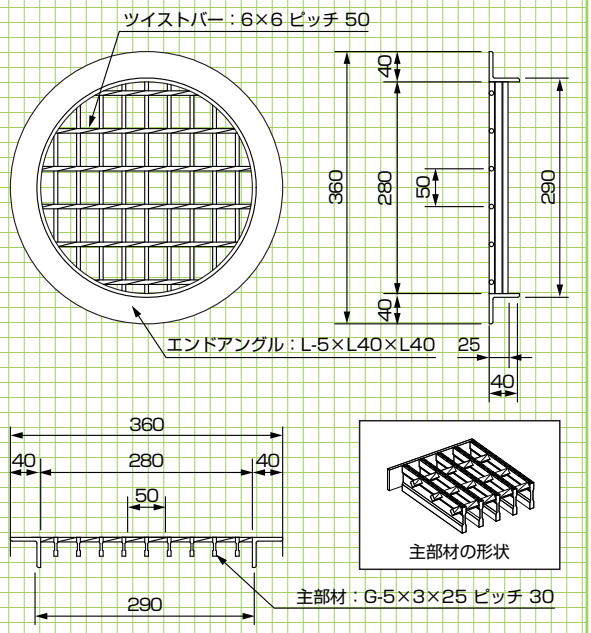

型式記号	荷重	重量
YAU IW 25-φ290	T−2	5.6kg/枚

丸桝用鍔(つば)付グレーチング　300φ用

普通目 ノンスリップ

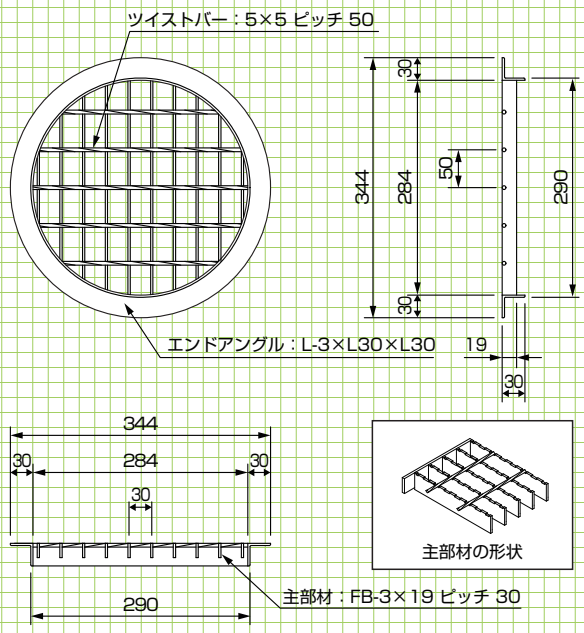

型式記号	荷重	重量
YAU 3FX 19-290	歩道	1.9kg/枚

丸桝用円形嵩上げグレーチング　300φ用

普通目 ギザギザ

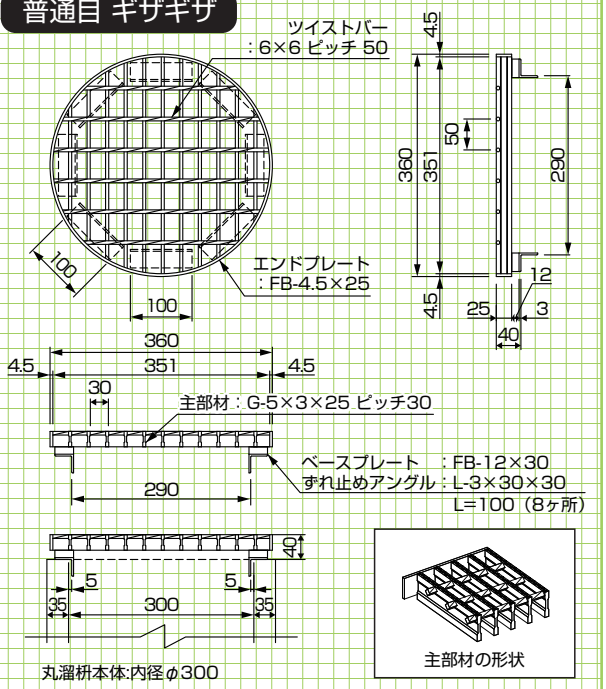

型式記号	荷重	重量
ASM IW 25-φ360	T−2	9.8kg/枚

丸桝用円形嵩上げグリップグレーチング　300φ用

普通目 ノンスリップ

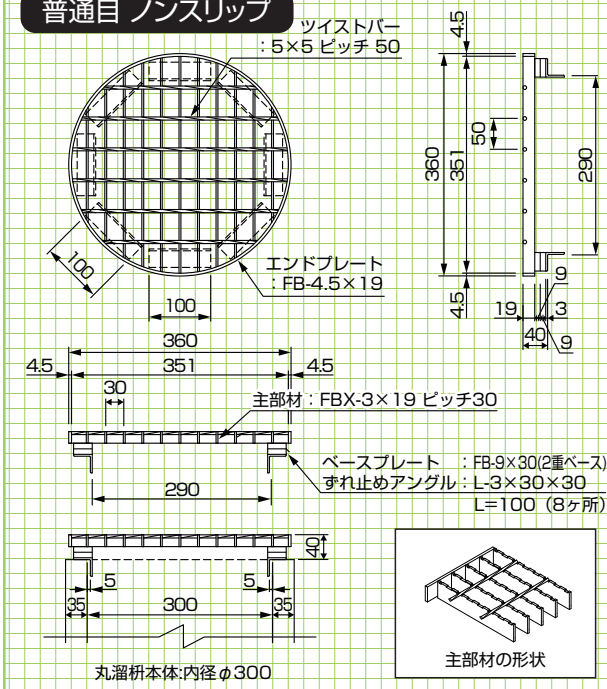

型式記号	荷重	重量
ASM3FX 19-33	歩道	9.8kg/枚