高精度確保に推奨(分析天びん用)

AD-1683A ACアダプタ付属

¥75,000(税抜)／商品コード：AD1683A
JANコード：4981046198684

無風イオナイザー

タッチレス(IRセンサー内蔵)で、オン/オフ
両手で作業ができ、試料を容器から取り出すときも除電が可能。オン/オフが簡単だから、ストレスなく除電ができます

LEDと音が動作をお知らせ、除電ミスを防止

IONは目に見えませんが、LEDと音で確認ができます・IONランプは除電中に点灯します

場所を取らない洗練されたデザイン

幅68 mmとコンパクト
分析天びんのとなりに置いても違和感のないデザイン

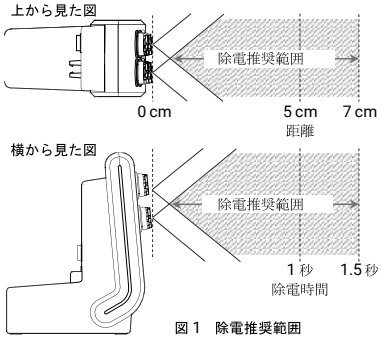

図 1　除電推奨範囲

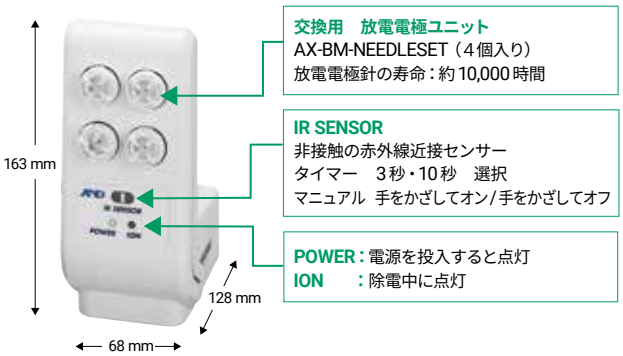

イオン発生方式	直流コロナ放電
除電推奨距離	放電電極針より7 cm以内
周囲温度・湿度	5 ℃～40 ℃、85 %RH（結露なきこと）
放電電極針	タングステン(寿命はおよそ10,000時間)
外形寸法	68(W)×128(D)×163(H) mm
質量	約370 g

AD-1683 ACアダプタ付属

¥54,000(税抜)／商品コード：AD1683JA
JANコード：4981046601344

除電器〈イオナイザー〉

幅広い用途に最適な風の出ない直流式
直流式だから狭いところや離れたところの除電も可能
粉体、電子部品、紙、プラスチック、フィルムなどに最適

- 強力除電　電極より10～50 cmの範囲をすばやく除電(5 kV帯電時、距離10 cmで約1秒)
- コンパクト　112×92×60 mm、卓上でもラインでも使用可能
- 送風がないので粉末などの精密計量に最適
- 置くだけで簡単に設置OK　上下角度の変更も可能
- 直流式でイオン到達距離が長く、狭い所や離れた帯電物にも有効
- 長寿命 約10,000時間(タングステン放電電極針は交換可能)

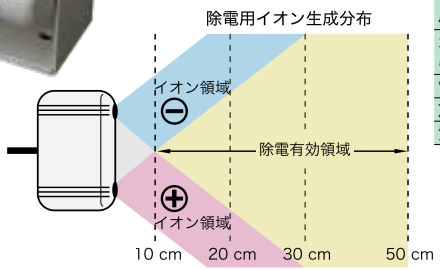

除電方法	直流コロナ放電(双極性)
除電範囲(左図参照)	距離(電極より)：約10～50 cm、面積(電極より)：30×30 cm
周囲湿度・温度	0～40 ℃、80 %RH以下
オゾン濃度(放電針から1cmの距離で測定)	＋側放電針：0.07 PPM －側放電針：0.25 PPM
電源	ACアダプタ(TB-228) AC100V、50/60 Hz 約1.5 VA
放電電極針	タングステン(φ0.9×17 mm)、寿命約10,000時間
質量	約300 g（スタンド込み）

オプション

AX-054016580-S（10本）	交換用放電電極針	¥5,000(税抜)
AX-TB228	ACアダプタ(標準付属品)	¥4,500(税抜)

AD-1684A

¥105,000(税抜)
商品コード：AD1684A
JANコード：4981046603669

非接触式 静電気測定器

- 計量誤差となる静電気を測定
- 非接触式のコンパクト静電気測定器帯電量をバーグラフで表示

測定範囲	帯電電位測定	0～±1.49 kV（Lo レンジ） ±1.0 kV～±30.0 kV（Hi レンジ）
	イオンバランス測定	0～±200 V
電源		9 V乾電池(006 P)×1本
最大動作時間		約30時間
外形寸法		123 (L)×73 (W)×25 (H) mm
質量		約170 g

詳しくは……www.aandd.co.jp　語句説明ページ：p100～p101