Copyright(c):2021,Nippon Care Supply Co.,Ltd.,All Rights Reserved

アルコー1G-T型

非課税　折りたたみ　屋内　屋外　重さ 13.6 kg

星光医療器製作所

狭い場所でも移動しやすいコンパクトタイプ。抵抗器付により歩行速度が調整可能です。

商品名	商品番号	商品コード
アルコー1G-T型	23-5534-0	00125-000021

折りたたみ時：幅 22× 奥行 57× 高さ 87.5 ～ 107.5 c m　キャスター：約 4 インチ

ご利用者負担額（1割）	（2割）	円	月額レンタル料金
円	（3割）	円	円

アルコーDX(デラックス)

非課税　折りたたみ　屋内　屋外　重さ 11.8 kg

星光医療器製作所

ベッド下部に脚部が入り、歩行器を手前に寄せて立ち座りができます。

商品名	商品番号	商品コード
アルコーDX	23-0613-0	00125-000007

折りたたみ時：幅 22× 奥行 65× 高さ 86.5 ～ 122.5 c m　キャスター：4 インチ

ご利用者負担額（1割）	（2割）	円	月額レンタル料金
円	（3割）	円	円

室内用歩行車 トレウォークスリム

非課税　折りたたみ　屋内　屋外　重さ 12.1 kg

日進医療器

高さ調整がワンタッチレバー式で手間いらず。ストッパーハンドルつきの、手軽に扱える歩行車です。

商品名	商品番号	商品コード
トレウォークスリム	23-5782-0	00175-000283

キャスター：前輪約 6 インチ、後輪約 4 インチ

ご利用者負担額（1割）	（2割）	円	月額レンタル料金
円	（3割）	円	円

ホップステップ SM-40（ブレーキ付）

非課税　折りたたみ　屋内　屋外　重さ 14.4 kg

松永製作所

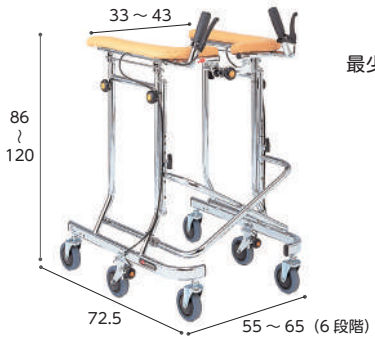

最少回転半径
44cm

小回りのきく、6輪歩行器。一歩前に出るための安心で頼れるアイテム。

商品名	商品番号	商品コード
SM-40	23-0150-0	00066-000150

折りたたみ時：幅 25.7 ×奥行 72.1 ×高さ 107.1 ～ 141.1cm　キャスター：4 インチ

ご利用者負担額（1割）	（2割）	円	月額レンタル料金
円	（3割）	円	円

キャスター付きコンパクト歩行器 C2021CR

非課税　折りたたみ　屋内　屋外　重さ 3.3 kg

アクションジャパン

幅の小さなタイプですので、小柄な方や狭い空間でも使いやすいサイズです。後脚は荷重がかかるとストッパーが作動する安心設計。

商品名	商品番号	商品コード
C2021CR	23-0520-0	00428-000018

折りたたみ時：幅 53× 奥行 15× 高さ 79(最小) c m　キャスター：3 インチ

ご利用者負担額（1割）	（2割）	円	月額レンタル料金
円	（3割）	円	円

スイングキャスター付きコンパクト歩行器 C2021CMR

非課税　折りたたみ　屋内　屋外　重さ 3.8 kg

アクションジャパン

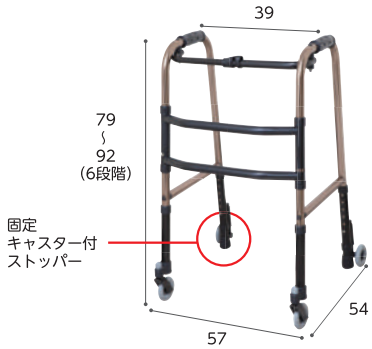

日本人の体格、日本の家屋に合わせたコンパクトタイプ。前輪が自在に動き、よりスムーズに移動できます。

商品名	商品番号	商品コード
C2021CMR	23-0521-0	00428-000019

折りたたみ時：幅 57× 奥行 21× 高さ 79(最小) c m　キャスター：3 インチ

ご利用者負担額（1割）	（2割）	円	月額レンタル料金
円	（3割）	円	円