Copyright(c):2021,Nippon Care Supply Co.,Ltd.,All Rights Reserved



## セーフティーアームウォーカー Mタイプ

イーストアイ

前輪スイングキャスターは小回りがきき、スムーズな歩行をサポートします。

非課税　折りたたみ　屋内　屋外　重さ 3.5kg スタンダード　重さ 3.7kg ハイ　重さ 3.3kg ミニ　重さ 3.1kg SS

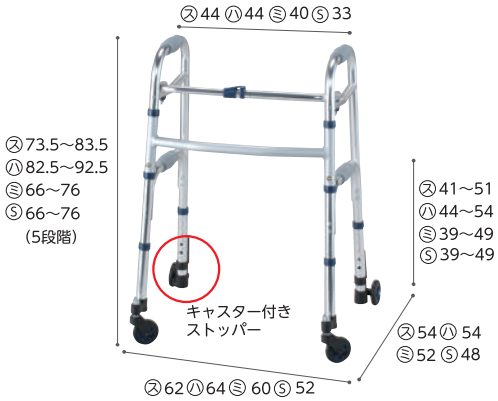

単位：cm

※セーフティーアームウォーカーMタイプは、㋭：スタンダードタイプ、㋩：ハイタイプ、㋷:ミニタイプ、㋸：ＳＳタイプの4サイズより選択できます。

| 商品名 | 商品番号 | 商品コード |
|---|---|---|
| スタンダードタイプ | 23-5542-0 | 00465-000039 |
| 折りたたみ時：幅63×奥行11×高さ76.5cm　重さ：3.5kg　キャスター：3インチ | | |
| ご利用者負担額（1割） 円 | （2割） 円 / （3割） 円 | 月額レンタル料金 円 |
| 商品名 | 商品番号 | 商品コード |
| ハイタイプ | 23-5832-0 | 00465-000048 |
| 折りたたみ時：幅64.5×奥行12×高さ85cm　重さ：3.7kg　キャスター：3インチ | | |
| ご利用者負担額（1割） 円 | （2割） 円 / （3割） 円 | 月額レンタル料金 円 |
| 商品名 | 商品番号 | 商品コード |
| ミニタイプ | 23-5508-0 | 00465-000041 |
| 折りたたみ時：幅61×奥行10×高さ68cm　重さ：3.3kg　キャスター：3インチ | | |
| ご利用者負担額（1割） 円 | （2割） 円 / （3割） 円 | 月額レンタル料金 円 |
| 商品名 | 商品番号 | 商品コード |
| ＳＳタイプ | 23-5744-0 | 00465-000045 |
| 折りたたみ時：幅52×奥行12.5×高さ68cm　重さ：3.1kg　キャスター：3インチ | | |
| ご利用者負担額（1割） 円 | （2割） 円 / （3割） 円 | 月額レンタル料金 円 |

## セーフティーアームウォーカー Gタイプ

イーストアイ

溝にはまりにくい幅広キャスター。6輪タイヤで安定した歩行をサポートします。

非課税　折りたたみ　屋内　屋外　重さ 4.8kg スタンダード　重さ 5.0kg ハイ　重さ 4.5kg ミニ

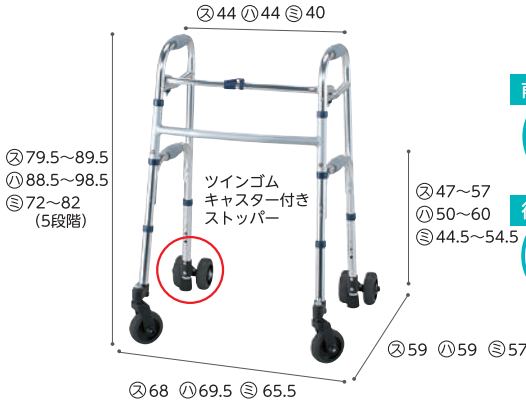

単位：cm

※セーフティーアームウォーカーGタイプは、㋭：スタンダードタイプ、㋩：ハイタイプ、㋷:ミニタイプの３サイズより選択できます。

| 商品名 | 商品番号 | 商品コード |
|---|---|---|
| スタンダードタイプ | 23-5551-0 | 00465-000038 |
| 折りたたみ時：幅64×奥行13.5×高さ82.5cm　重さ：4.8kg　キャスター：4インチ | | |
| ご利用者負担額（1割） 円 | （2割） 円 / （3割） 円 | 月額レンタル料金 円 |
| 商品名 | 商品番号 | 商品コード |
| ハイタイプ | 23-5930-0 | 00465-000046 |
| 折りたたみ時：幅66×奥行13.5×高さ91.5cm　重さ：5kg　キャスター：4インチ | | |
| ご利用者負担額（1割） 円 | （2割） 円 / （3割） 円 | 月額レンタル料金 円 |
| 商品名 | 商品番号 | 商品コード |
| ミニタイプ | 23-5505-0 | 00465-000027 |
| 折りたたみ時：幅62×奥行13.5×高さ75cm　重さ：4.5kg　キャスター：4インチ | | |
| ご利用者負担額（1割） 円 | （2割） 円 / （3割） 円 | 月額レンタル料金 円 |

## セーフティーアームUタイプウォーカー

イーストアイ

非課税　折りたたみ　屋内　屋外　重さ 7.4kg

前腕保持歩行器。軽く、薄型に折りたたみ可。ハンドルブレーキ付き。

| 商品名 | 商品番号 | 商品コード |
|---|---|---|
| 大型アームレストタイプ | 23-5907-0 | 00465-000056 |
| 折りたたみ時：幅68×奥行20×高さ96cm　重量：7.4kg　前輪7インチ、後輪5インチ | | |
| ご利用者負担額（1割） 円 | （2割） 円 / （3割） 円 | 月額レンタル料金 円 |

センターパッド仕様使用例

センターパッド取り付け時

折りたたみ　屋内　屋外　重さ 8.4kg

センターパッドをつけると上肢保持歩行器として使用できます。

| 商品名 | 商品番号 | 商品コード |
|---|---|---|
| 大型アームレストタイプ（センターパッド仕様） | 23-5909-0 | 00465-000105 |
| 重量：8.4kg　前輪7インチ、後輪5インチ | | |
| ご利用者負担額（1割） 円 | （2割） 円 / （3割） 円 | 月額レンタル料金 円 |

※折りたたむ場合はセンターパッドを取り外してください。
※センターパッドを取り付けた場合、本体は課税対象商品となります。