部材

■スタッド詳細

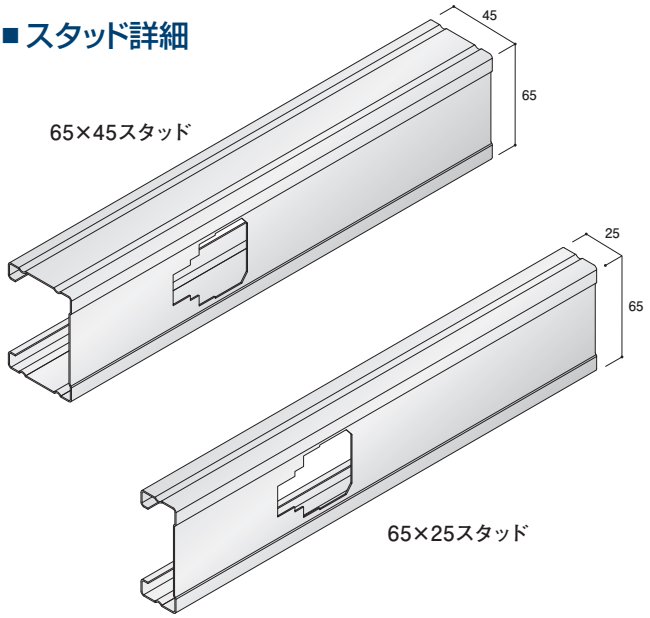

■ランナー詳細

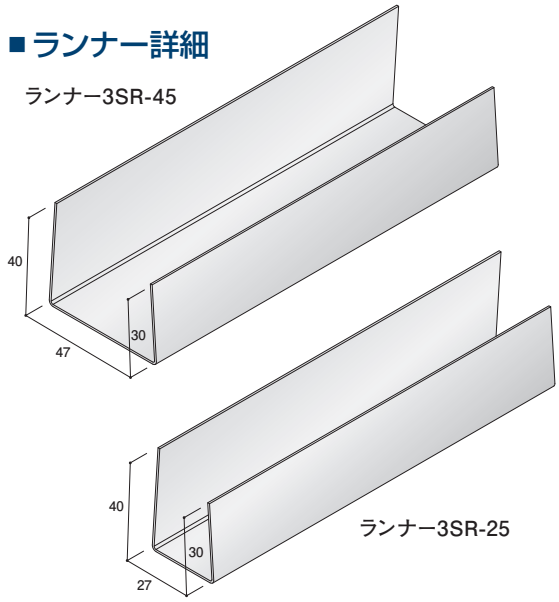

■固定用金具詳細

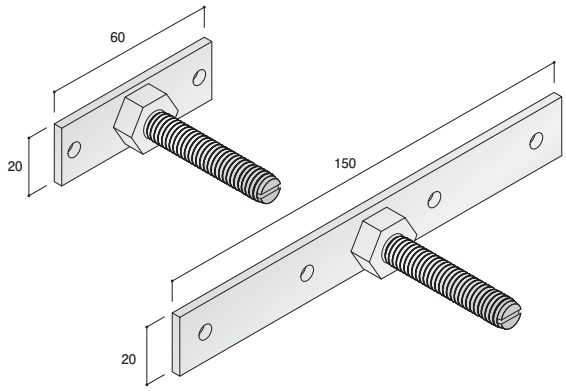

■不燃材用クリップ詳細

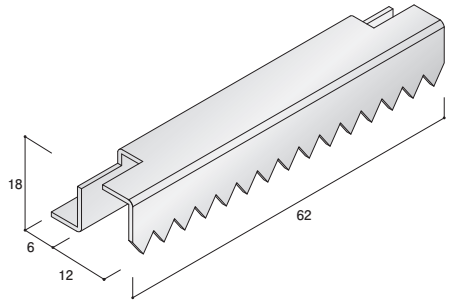

■緩衝材詳細

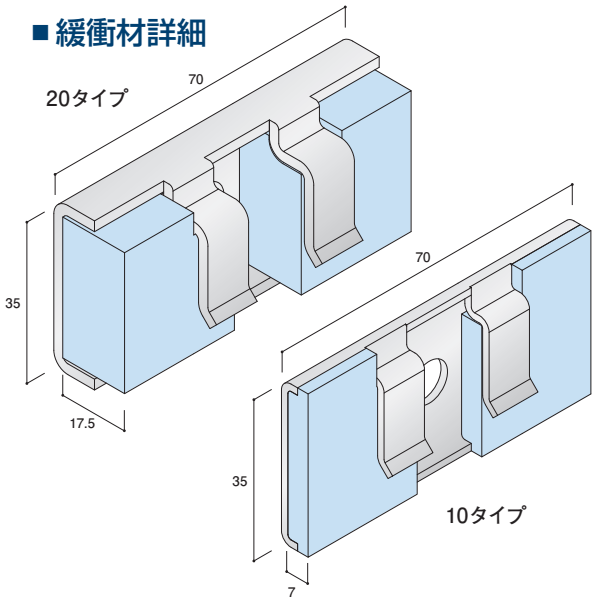
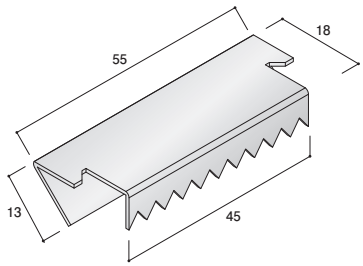
■パネル固定クリップ詳細