■入隅納まり図例

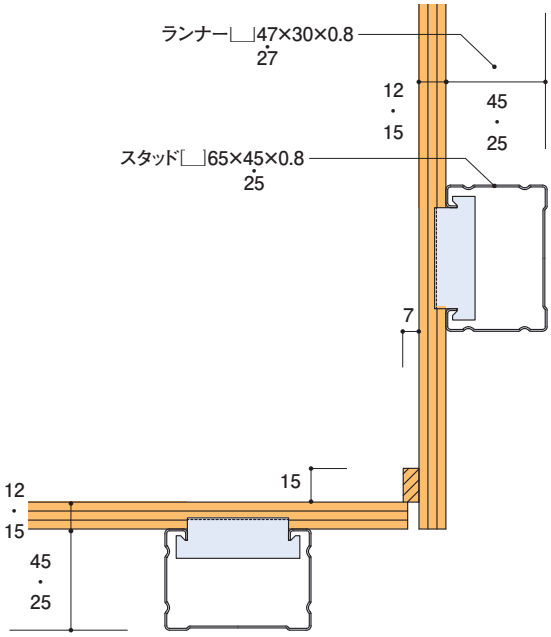

■出隅納まり図例

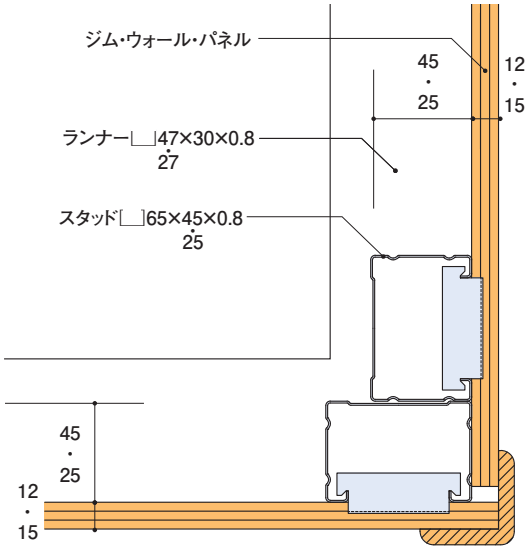

■巾木納まり図例

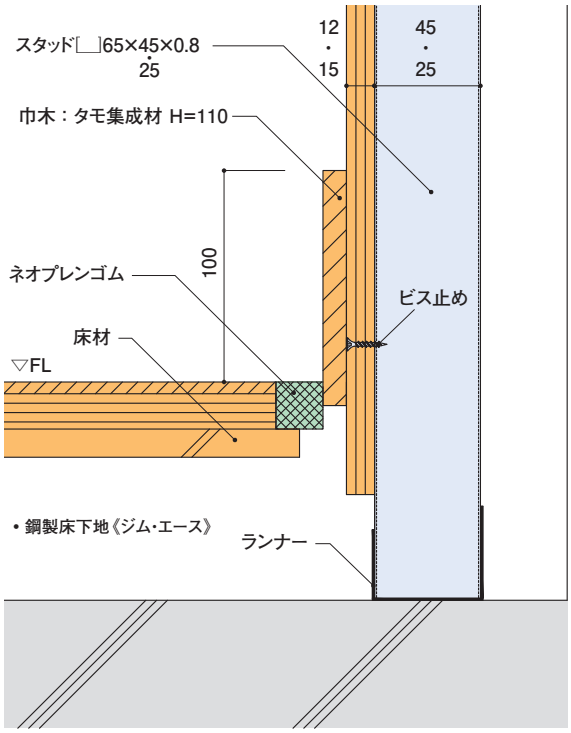
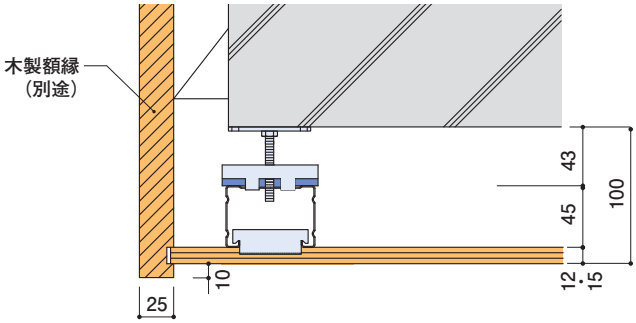
■建具開口廻り詳細図例