幕板、手摺等　端部の納まり
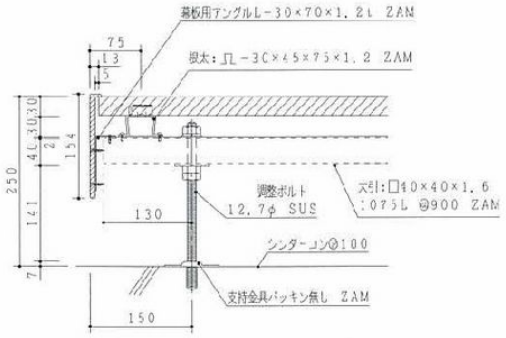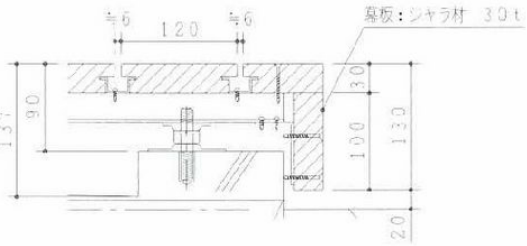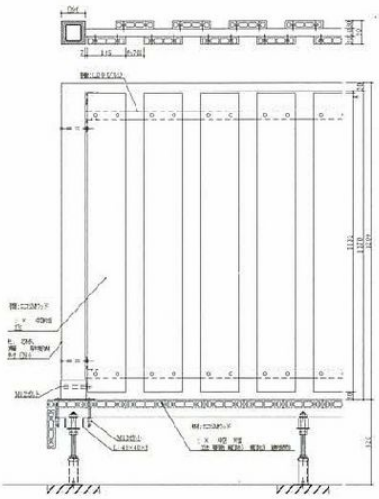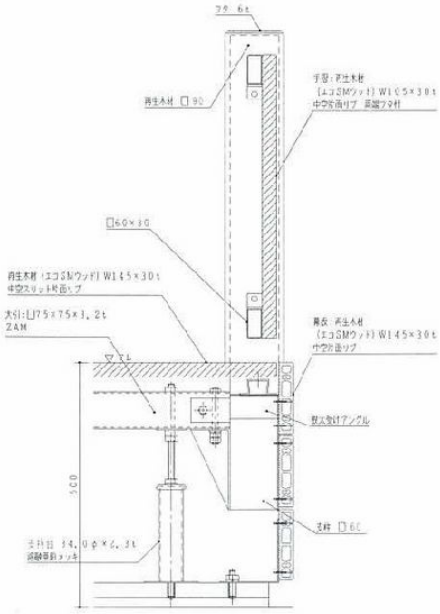
【納まり図面の参考例】