MC防音重量戸車

ステンレス枠
トロ車型を新採用!

トロ車型
ステンレス枠

高い
静粛性

優れた
耐摩耗性

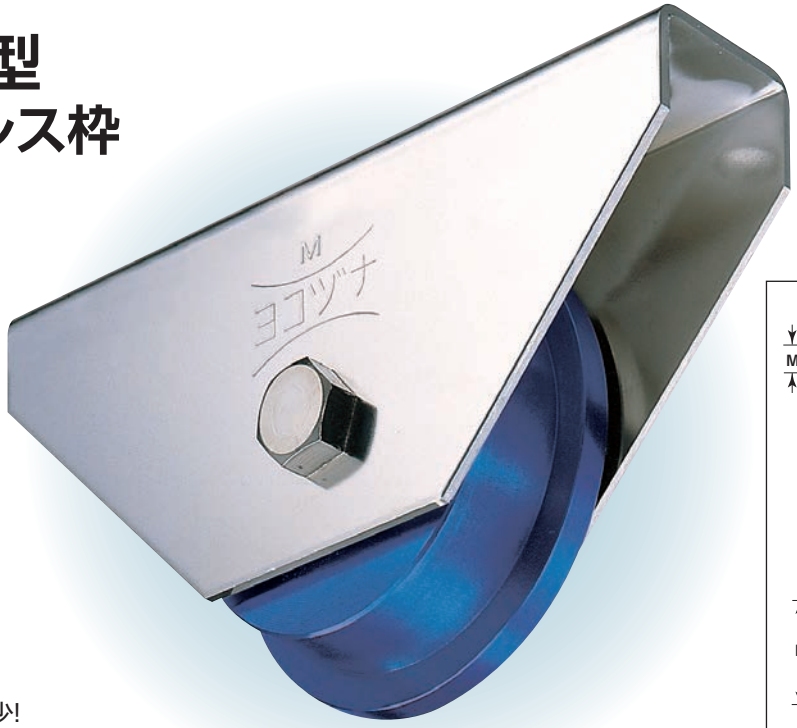

高級機械用ベアリングを使用していますので耐久力に優れています。

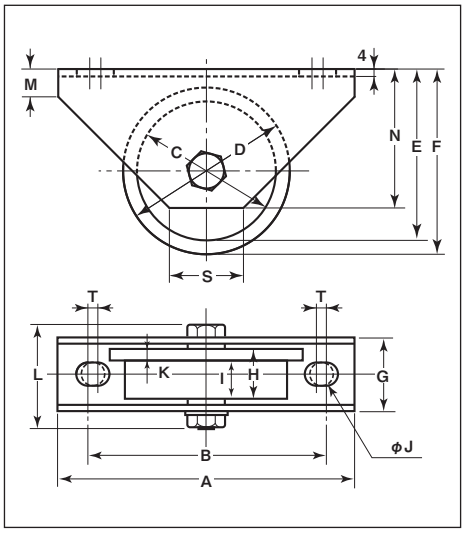

○騒音が大幅に減少!
○摩耗に強く、長寿命!

●車のみ(ボルト・ナット付)も販売しております。
●440Cベアリングへの組替が可能です。

※枠、ボルトの材質はSUS304です。
※車輪の形状は別注製作でサイズ変更が可能です。

商品コード	サイズ	A	B	C	D	E	F	G	H	I	J	K	L	M	N	S	T	板厚	ベアリング	自重	耐荷重(2ケ当り)	希望小売価格(1ケ当り)	一箱入数	一甲入数
JMS-0907	90mm	160	126	75	90	92.5	100	46	32	24	14	8	65	15	75	40	6	SUS304 t4	#6203ZZ	1055g	300kg	25,200	1	8
JMS-1107	110mm	180	136	90	110	110	120	52	36	26	14	10	77	24	90	47	6		#6204ZZ	1450g	400kg	34,200	1	8

MCナイロン「トロ車型」強度試験を実施!

MCナイロン　圧縮試験

試験モード	シングル	試験種類	圧縮
速度	1mm/min	試験片形状	面積
バッチ数	1	サブバッチ数	3

名前 パラメータ 単位	最大点_試験力 全エリアで計算 N	最大点_ストローク 全エリアで計算 mm
厚み6mm(φ90)	7756.88	0.998
厚み8mm(φ105)	11009.4	2.148
厚み8mm(φ120)	13742.2	2.084