スライドラック用戸車　スライドラック用戸車／レール

平型鉄枠

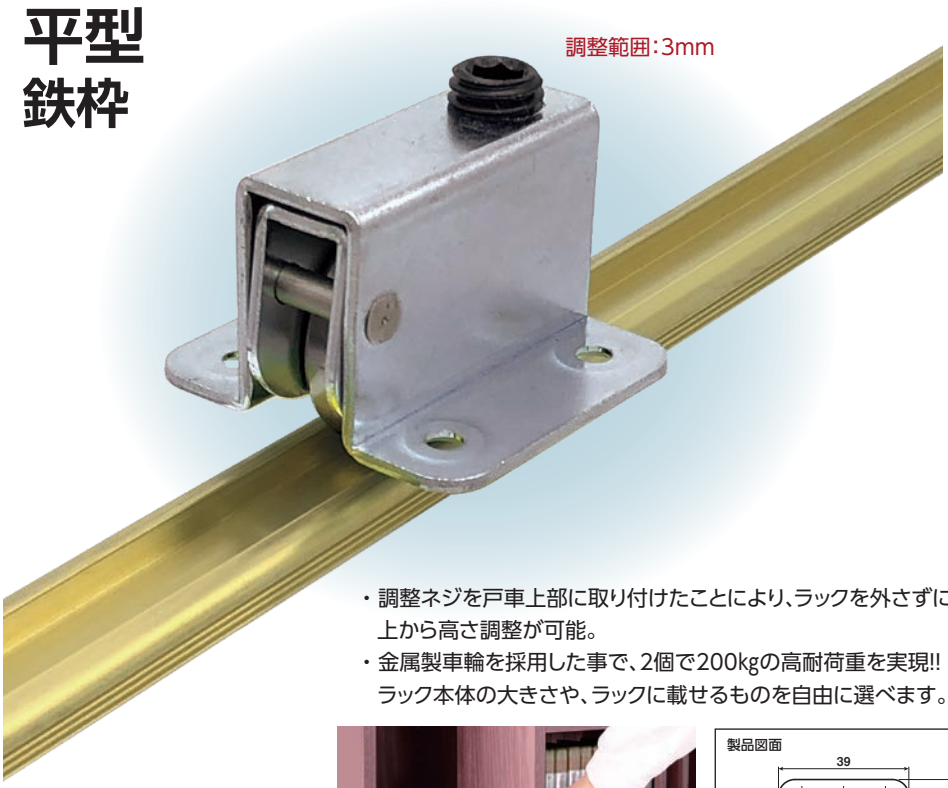

- 高耐荷重、高耐久性
- 建付け調整可能
- 長尺レール（3,610mm）

小スペースを効率的に有効活用できる
スライド式ラックの専用戸車を新発売!

- 調整ネジを戸車上部に取り付けたことにより、ラックを外さずに上から高さ調整が可能。
- 金属製車輪を採用した事で、2個で200kgの高耐荷重を実現!! ラック本体の大きさや、ラックに載せるものを自由に選べます。

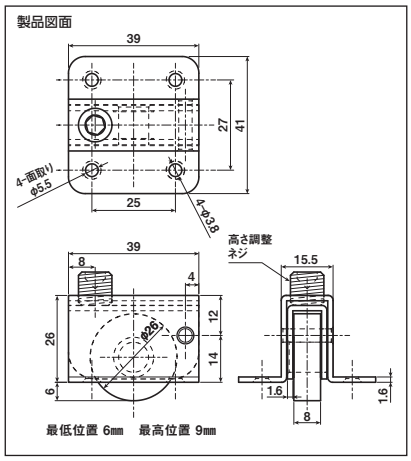

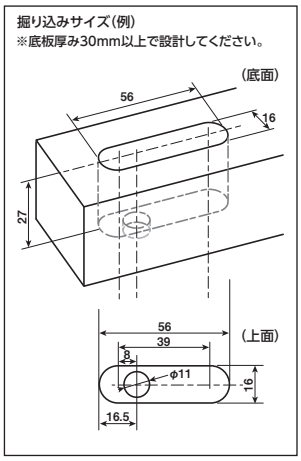

商品コード	サイズ	形 状	外・内枠材質	車輪仕様	枠用軸	車輪用軸	調整範囲	耐荷重（2ケ当り）	希望小売価格（1ケ当り）
TKG-0001	26mm	平型	SPCC 三価クロメートメッキ	SUJ2 #629ZZ	SUS303	C-3604 真鍮（カドミウムレス）	3mm	200kg	オープン

レール

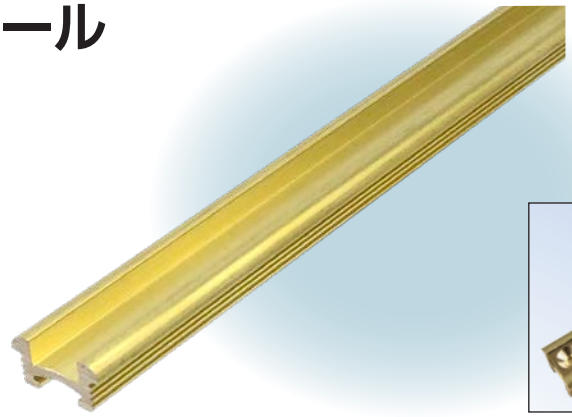

〈ストッパー使用例〉

専用のレールでフィット感・高級感抜群!

- スライドラック用戸車を元に設計されたレールなので、セット購入で選定らくらく。
- 材質に真鍮を使用しているため、ラックに高級感が生まれます。

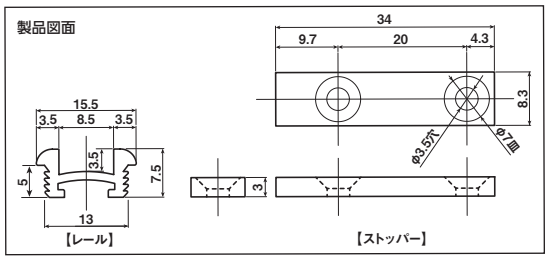

商品コード	サイズ	材質	長さ（ラフカット）	付属品	希望小売価格（1ケ当り）
TKR-1800	右記参照	真鍮	L：1800mm	真鍮ストッパー（レール1本につき2個）	オープン
TKR-3610			L：3610mm		