公団・公社用のご要望にお応え

公団・公社用戸車
枠付

ご要望多数により
公団・公社用戸車シリーズに
新ラインナップ追加。

摩擦に強く長寿命です。
また、耐蝕性、耐薬品性に優れています。

EKW-0008

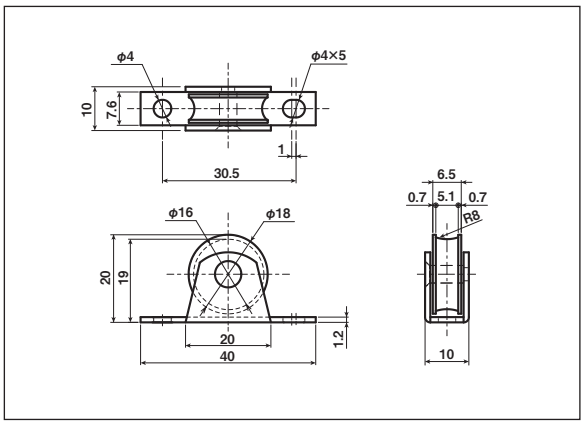

商品コード	分 類	サイズ	板 厚	軸	車	自 重	耐荷重 (2ケ当り)	希望小売価格 (1ケ当り)
EKW-0008	枠付	18mm 丸	SPCC三価クロメート処理 t1.2	鉄	ジュラコン®	9.7g	15kg	オープン

EKW-0009

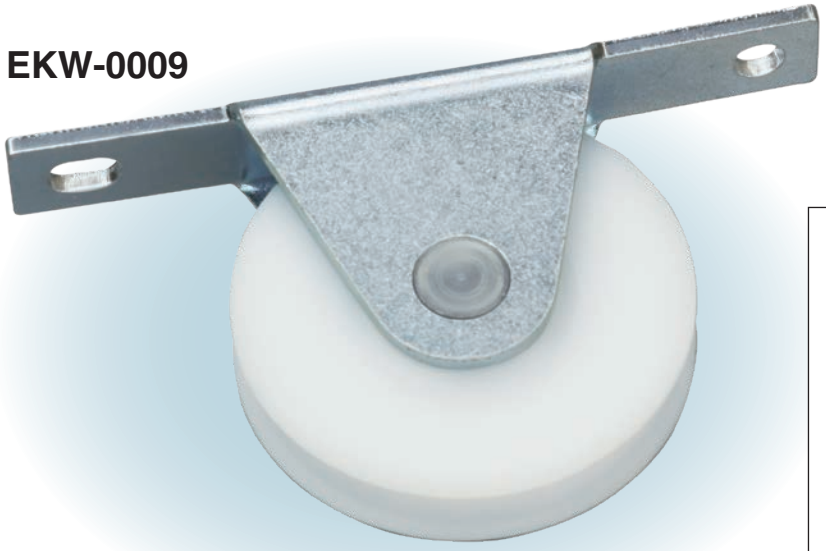

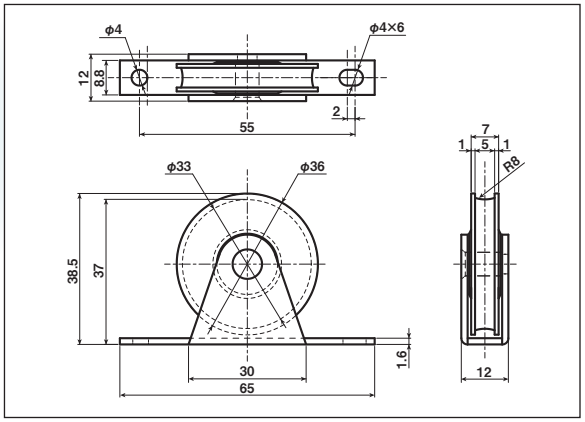

商品コード	分 類	サイズ	板 厚	軸	車	自 重	耐荷重 (2ケ当り)	希望小売価格 (1ケ当り)
EKW-0009	枠付	36mm 丸	SPCC三価クロメート処理 t1.6	鉄	ジュラコン® #MR106ZZベアリング入	31.8g	25kg	オープン