ヨコヅナ

総合カタログ

YOKODUNA GENERAL CATALOGUE

NO.17

その難題、
お任せください!

私たちは戸車のエキスパートです。

戸車の専業メーカーとして、より高い満足をお届けいたします。

昨今の社会環境はあらゆる生産活動にも大きな影響を与えておりますが、安全、安心で機能的な住設備、生産設備への需要はますます高まっております。弊社は、皆様のご期待にお応えできる製品を作り続け、より高い次元の満足をいただけますよう日々努力いたしております。

また、環境への取り組みやサステナブルな観点からもオーダーメイド･別注品の製作に注力しております。環境への持続発展的な取り組みを模索し、その実現に向けて努力を重ねております。

私達にとって普遍的に変わらぬ大切なことは信頼と創造です。<株式会社ヨコヅナ>では、常にそういった気概のもと、鋭意、研究開発に取り組み、高付加価値を追求しております。

<株式会社ヨコヅナ>総合カタログNo.17号ができ上がりましたので、ここにお届けさせていただきます。本カタログは、当社の主力製品のほか新製品なども網羅し、シリーズ別に掲載いたしました。見やすさ、検索性などに充分配慮したつもりでございますが、ご意見やご指摘、ご感想など、お気づきの点がございましたら、忌憚なく、お聞かせいただきますようお願い申し上げます。
本カタログを、貴社のビジネスにお役立ていただければ幸甚に存じます。

株式会社ヨコヅナ
代表取締役社長　酒井 登

Leave it to us!

We are the door wheel Expert.

匠の技術

Continuation is

創業以来 75 年以上に渡る技術の蓄積。

戸車の専業メーカーとして積み重ねた技術力で信頼を築いてまいりました。 今日までの研鑽があればこそ、その力が新しい事業領域を切り拓く礎となります。

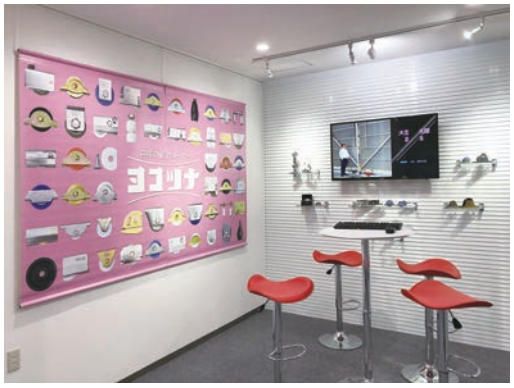

商談室

歴代社長像

本社 社屋

株式会社ヨコヅナ

会社概要

代表取締役社長	酒井　登
創　　業	昭和22年(1947年)11月
取 引 銀 行	三菱UFJ銀行　八尾駅前支店

精度の高い製造技術。

戸車に精通した者のみが感じえる感覚を生産設備にフィードバック。効率良く高精度を目指しています。

一貫した生産設備を備えており、国内生産体制を整えています。

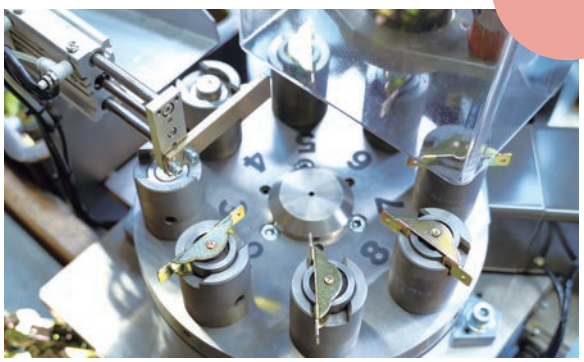

ターンテーブル

単能盤

汎用旋盤

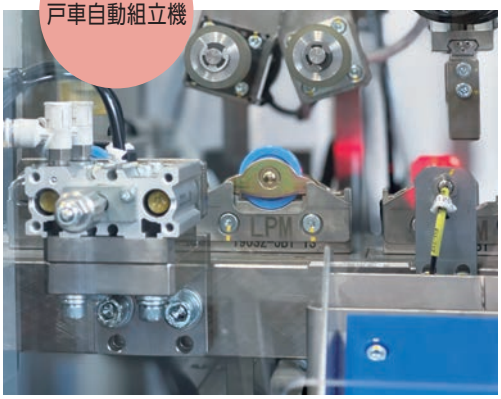

戸車自動組立機

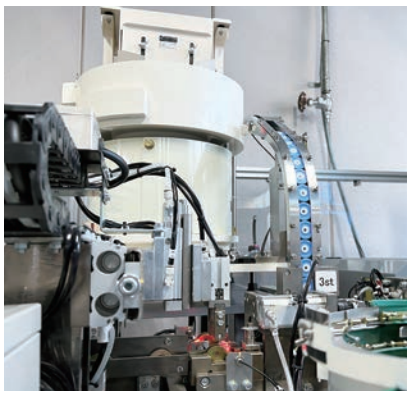

信頼の品質

Quality you can

万全の品質管理。

品質は製品の要です。戸車各種の耐摩耗試験、耐久性試験、走行試験、耐荷重試験など日々検査を行っています。

走行試験機

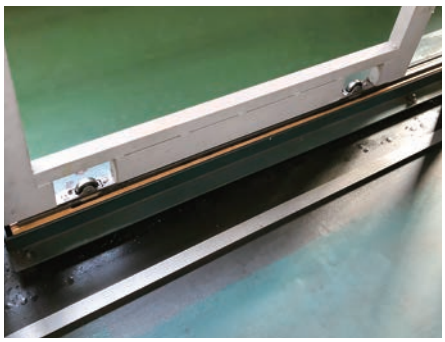

10 万開閉実施

走行試験機

trust!

Excellent Company of OSAKA

大阪ものづくり優良企業賞 受賞

大阪府内のものづくり中小企業で、「高度な技術力」「高品質・低コスト・短納期」など総合力が高く、市場で高い評価を得ている企業を対象に優秀な中小企業を表彰します。

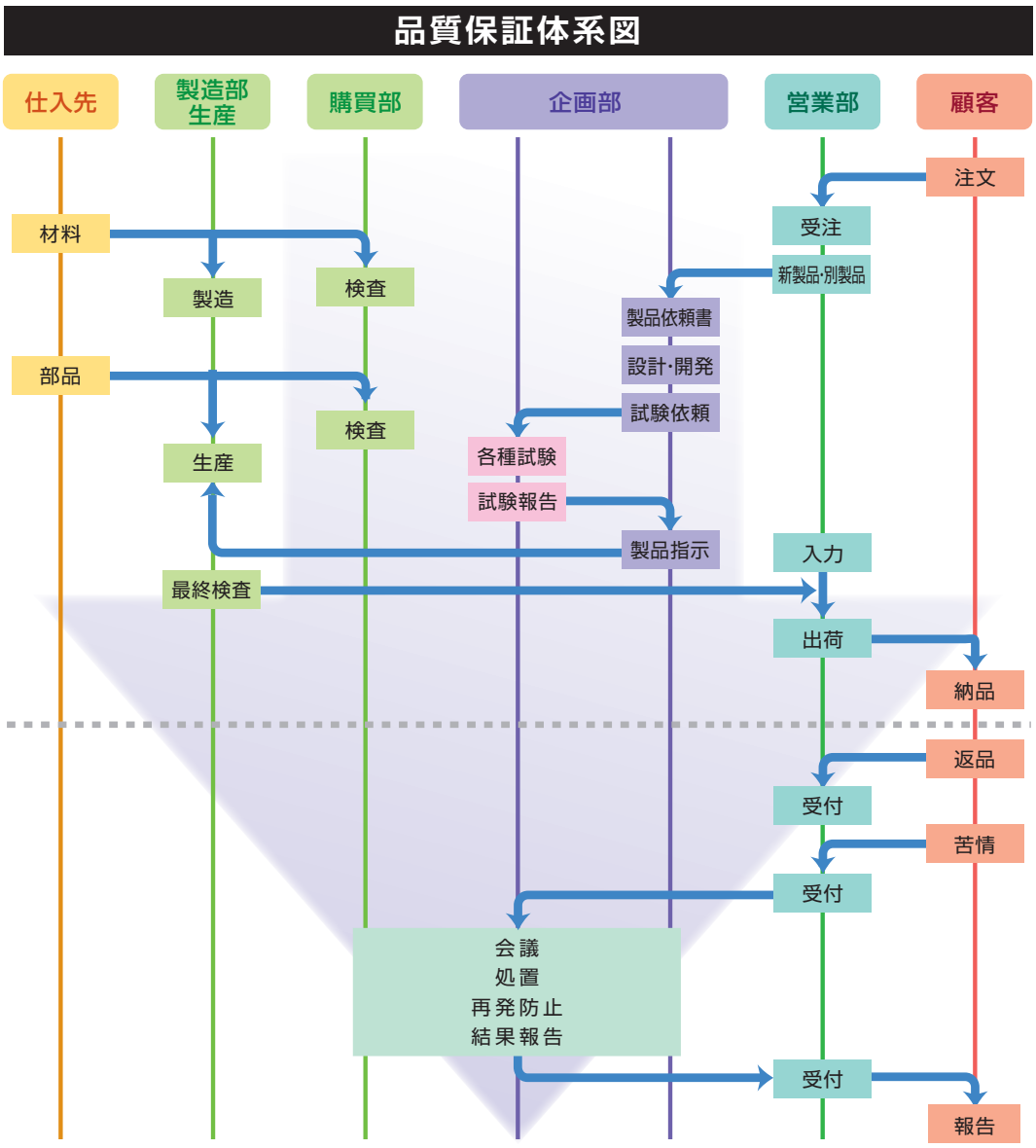

別注品 Special order pr

既製品以外の特殊なニーズにお応え

別注製作に関しては、012・013ページの『別注見積シート』をご活用ください。

別注品のご紹介

エアータイト戸車の車輪（材質：POM）のみ製作し、既存の枠に取り付けいたしました。車輪が破損や摩耗などで寿命を迎えたため製作依頼をいただきました。

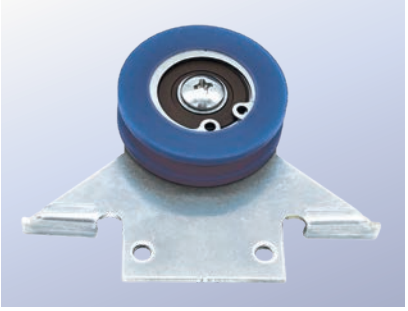

小さいサイズの吊り戸車を、枠から製作致しました。見た目は面白い形をしてますが、車輪と枠をつなぐ軸が溶接で固定されており、かなり特殊な構造をしていました。

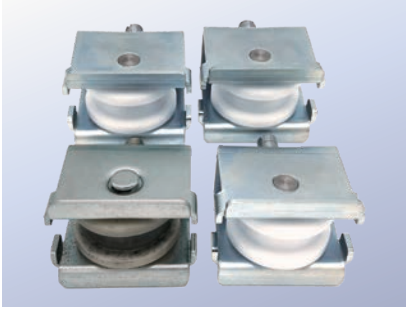

別注品として戸車を枠も含めて一から製作いたしました。見た目・サイズ共にキッチリと再現し納品させていただきました。

上吊り戸車を、取り付け金物を含めて製作しました。この形状の戸車の問い合わせが非常に多く、今回は取付金物からの製作でしたが、次回からは車輪だけ交換できる仕様です。

MADE to

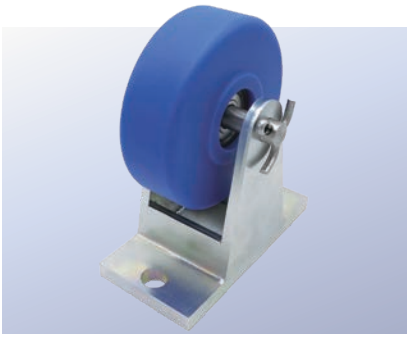

車輪と枠の別注品製作を致しました。枠はSUS304、軸はSUS303、車はMCナイロンを使用。お客様の要望で抜けにくくするために割りピン仕様となっております。

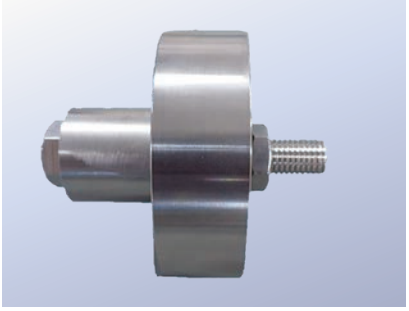

車輪およびカラーを別注製作いたしました。お客さまのご要望により、材質をSUS304で製作いたしました。 軸穴はM12ボルトを使用しています。

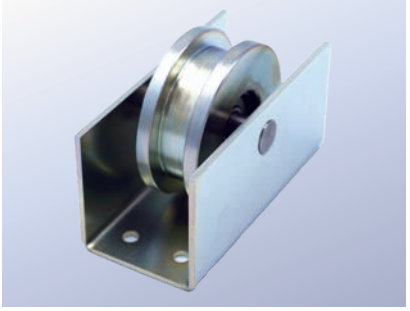

枠を含めて一から戸車を製作いたしました。今回の戸車は珍しく、車輪が左右の遊びが大きく自由に動きます。

oduct

します。

弊社ホームページにも多くの別注品をご紹介いたしております。ぜひ、ご覧ください。右側のQRコードから別注品ページに簡単にアクセスできます。

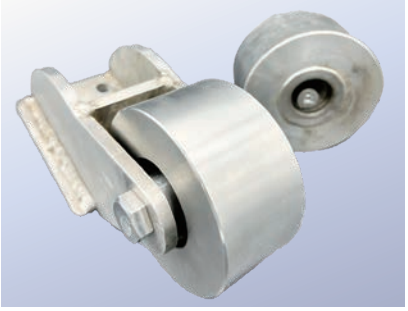

車輪の中に入っているベアリングが破損したため交換してほしい…というご依頼があり製作いたしました。枠はそのまま使用して車輪のみ製作しベアリングを2個入れて耐荷重も十分です。

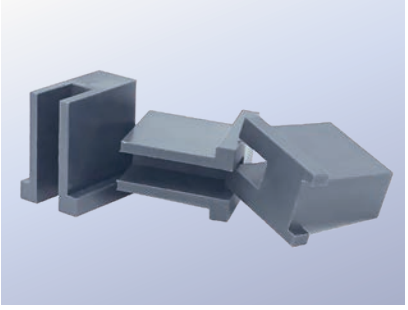

〝戸車以外のもの〟を別注品として製作いたしました。小ロットでしたので、樹脂のブロックをフライス盤にて加工し、お客様ご指定サイズの樹脂パーツの完成です。

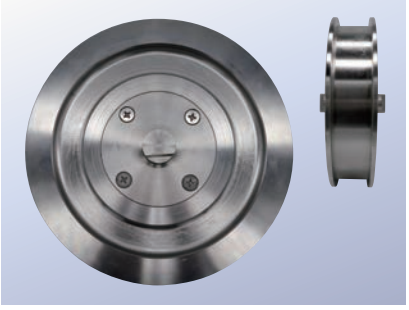

車輪の別注品製作です。車輪とシャフトは全てSUS316、車輪径Φ220mm、ベアリング#440Cの錆びにくい仕様になっております。

ORDER

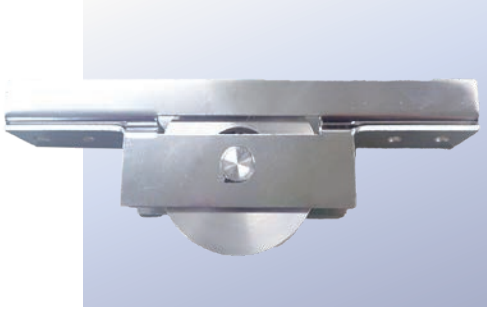

この商品は、枠の制作、車輪の制作をおこない組み立てしました。１個からの制作も可能です。

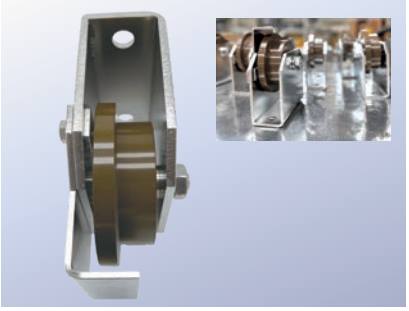

お客様から送っていただいた写真と寸法をそっくりそのまま再現しました。枠はSUS304、車輪は鉄S45Cを切削で直径118mmのトロ車型に加工しました。某大学の門扉に使用されます。

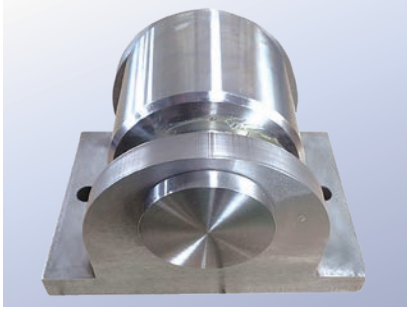

大型で重量感のある特殊な形をした戸車ですが、枠・車輪ともオーダーメイドにて一から製作いたしました

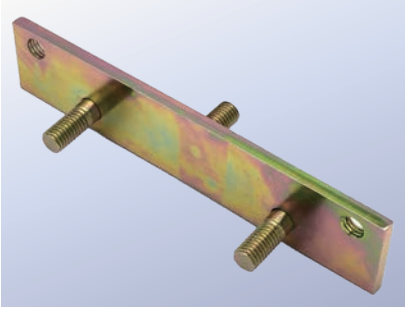

「吊り戸車」の吊り元の金具です。大型で重量のある扉の、吊り用の戸車に使用していましたが、扉を外す際に突起の内1本が折れてしまったとの事で、今回この金具部分を製作しました。

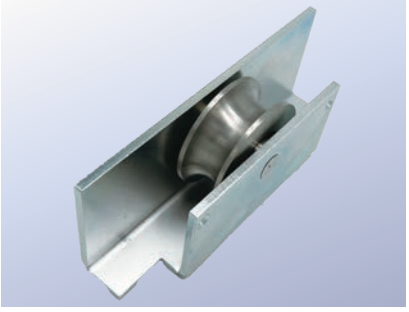

某自動ドア販売会社様から100個ご依頼いただき、はじめに試作品を8個製作しました。そしてその試作品に問題がないか確認いただいてから残りの92個を製作いたしました。

Accurately identify needs

別注品はメンテナンス・ニーズに的確かつフレキシ

別注製作に関しては、012・013ページの『別注見積シート』をご活用ください。

新規

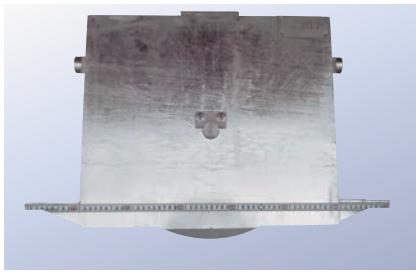

大型重量戸車の別注製作

これまでにない製品でも、諸条件をお聞かせください。迅速に対応させて頂きます。

製品サイズ：高さ460×
幅720×厚み125（mm）

※ロット数及び形状により対応できない場合があります。

新規

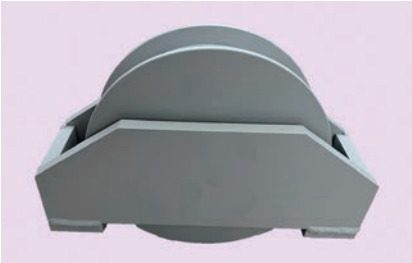

この戸車はお客様から頂いたサンプルの寸法を計測し、そのまま再現いたしました。また、300kgほどのスチール製扉に使用されるとのことで枠の一部などを溶接で製作し、丈夫な構造になるようにいたしました。
このように寸法を計測しサンプル通りに再現し製作することも可能です。

新規

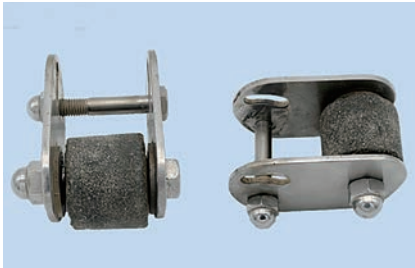

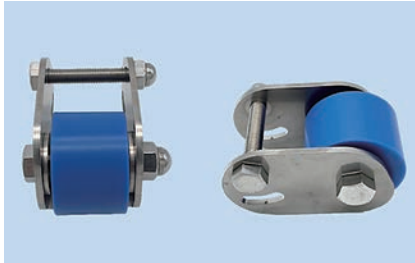

樹脂系車輪が使用されている戸車を枠ごと交換しました。枠の曲線を描くフォルムや、穴の位置を同じように設計するのが難しい商品でしたが、ヨコヅナならではの経験と技術によって見事に再現する事ができました。車輪は、既製品が大きく摩耗している状態でしたので、ナイロン系の材質の中でも、機械強度が高く、耐摩耗性に優れた「MCナイロン」という材質を使用して、新しい車輪を製作しました。

別製加工について

車 輪

●ヨコヅナ製品の車輪で、外観寸法を変更しての加工をご依頼される場合は右記図にある？マークの寸法が必要となります。

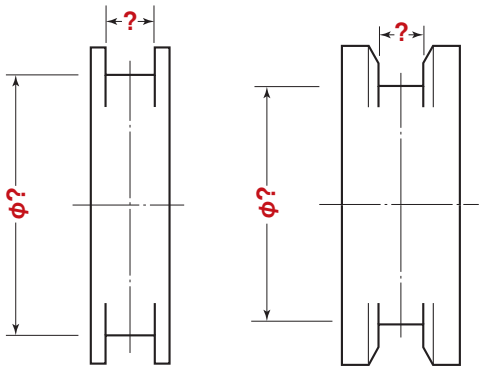

それ以外の別製加工の際は、一度お問い合わせください。

ブルに対応。

リフォーム戸車

リフォーム戸車は、既存の枠を生かして車のみの交換も可能です。取替えるにも廃盤になって在庫の無い戸車などにおすすめです。メンテナンスなどのニーズにしっかりとお応えいたします。サイズや素材、構造などに関しても、可能な限り対応させていただきます。

リフォーム

戸車の既存の枠を利用し、車輪部分のみ別注で製作、交換いたしました。弊社のカタログの中に似た製品があったことからご依頼頂き、製作した戸車は公民館の腰窓に使用されています。また、今回に限らずサッシ用の戸車は廃盤になっているものが多いという声を耳にしております。このように現在廃盤の商品も別注で製作することが可能です。

リフォーム

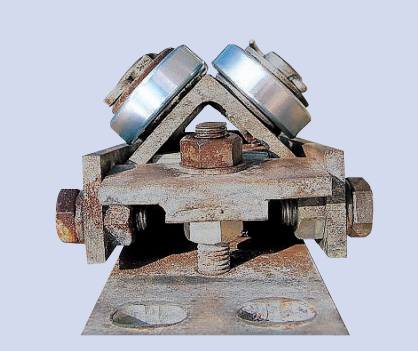

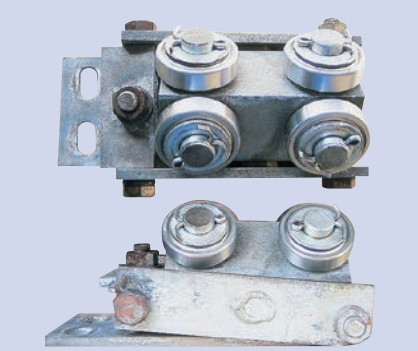

製材車のベアリングを取り替えました。

リフォーム

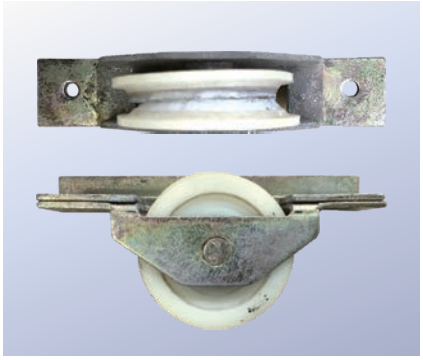

枠を生かして車のみの交換をしました。

ベアリング

●ベアリングが錆やすく、ベアリングだけを取替えたいと言うお客様に別製加工で車を図の様に加工ができます。

※図の様にベアリングを希望のC型止め輪２ヶを使用してベアリングを止めているので、C型止め輪２ヶを外し、ベアリングの外形を叩いて頂くとベアリングが外れます。

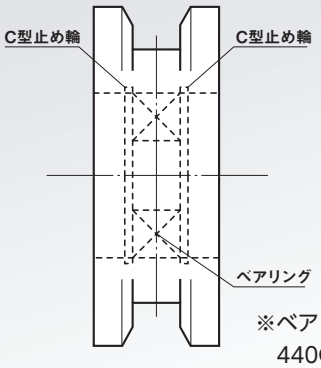

※ベアリングは440Cタイプになります。

〈 車輪 〉別注見積シート

フリガナ		フリガナ	
会社名		ご担当者名	
ご住所	〒		
TEL	(　　)　　ー	FAX	(　　)　　ー

溝R車型

●各部の寸法をご記入ください。

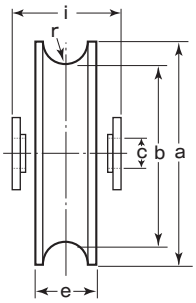

a(φ)	mm
b(φ)	mm
c(φ)	mm
e	mm
r(R)	mm
i	mm

車材質		数量	
ベアリング	□有　□無　※チェック☑を入れてください。		

平 型

●各部の寸法をご記入ください。

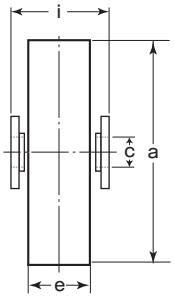

a(φ)	mm
c(φ)	mm
e	mm
i	mm

車材質		数量	
ベアリング	□有　□無　※チェック☑を入れてください。		

取扱店
備考欄

ボルト・ナット・ワッシャ（シャフト）

□要　□不要　※チェック☑を入れてください。

※必要な場合はサイズをご記入ください。

V 型

●各部の寸法をご記入ください。

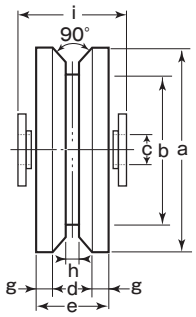

a(φ)	mm
b(φ)	mm
c(φ)	mm
d	mm
e	mm
g	mm
h	mm
i	mm

車材質		数量	
ベアリング	□有　□無　※チェック☑を入れてください。		

H 型

●各部の寸法をご記入ください。

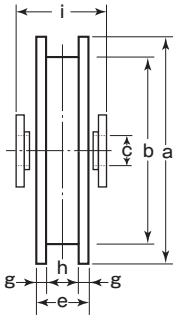

a(φ)	mm
b(φ)	mm
c(φ)	mm
e	mm
g	mm
h	mm
i	mm

車材質		数量	
ベアリング	□有　□無　※チェック☑を入れてください。		

VH型

●各部の寸法をご記入ください。

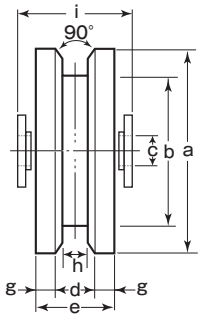

a(φ)	mm
b(φ)	mm
c(φ)	mm
d	mm
e	mm
g	mm
h	mm
i	mm

車材質		数量	
ベアリング	□有　□無　※チェック☑を入れてください。		

トロ車型

●各部の寸法をご記入ください。

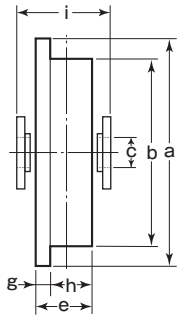

a(φ)	mm
b(φ)	mm
c(φ)	mm
e	mm
g	mm
h	mm
i	mm

車材質		数量	
ベアリング	□有　□無　※チェック☑を入れてください。		

山R車型

●各部の寸法をご記入ください。

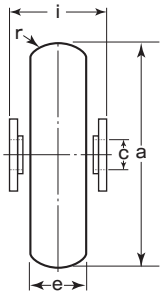

a(φ)	mm
c(φ)	mm
e	mm
r(R)	mm
i	mm

車材質		数量	
ベアリング	□有　□無　※チェック☑を入れてください。		

山V型

●各部の寸法をご記入ください。

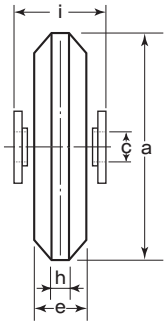

a(φ)	mm
c(φ)	mm
e	mm
h	mm
i	mm

車材質		数量	
ベアリング	□有　□無　※チェック☑を入れてください。		

〈 枠 〉別注見積シート

フリガナ		フリガナ	
会社名		ご担当者名	
ご住所	〒		
TEL	(　　)　　ー	FAX	(　　)　　ー

取扱店

備考欄

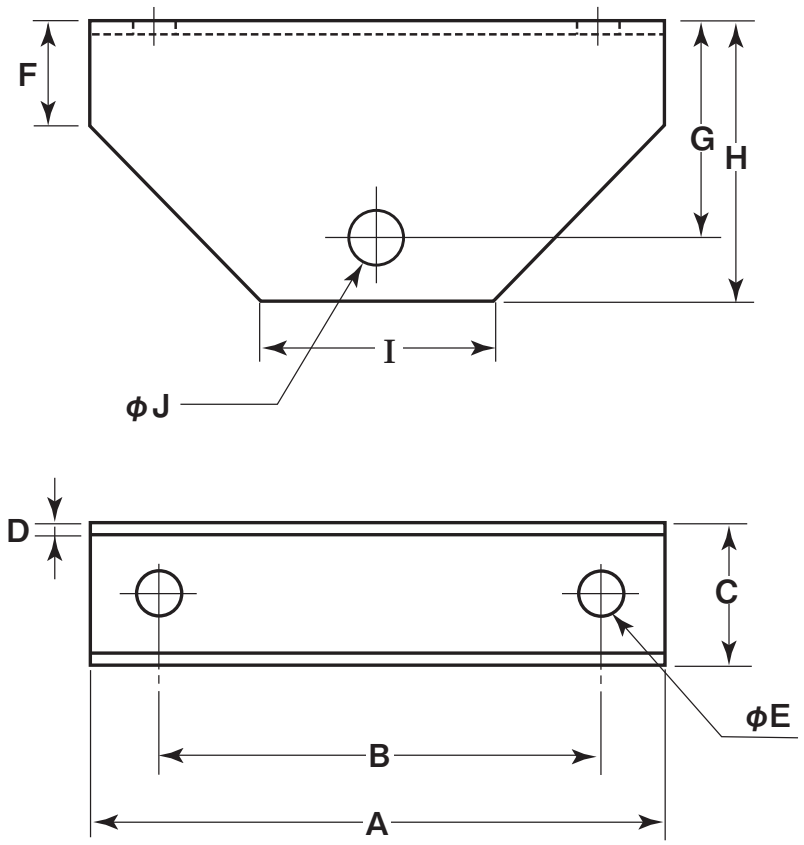

A	mm
B	mm
C	mm
D	mm
E	mm
F	mm
G	mm
H	mm
I	mm
J	mm

枠材質	
数量	

※各部の寸法をご記入ください。
※車輪と一緒にご提出ください。

アイコンについて

商品特長を分かりやすくするためにアイコンを付けています。

- New　新製品
- 440C ベアリング組替え　440C ベアリングに組み替えできます。440C は、焼き入れされた高品位ステンレスです。※詳しくは 264 ページをご覧ください。
- RoHS　RoHS 適合品
- 意匠　意匠登録済商品
- 受注製作　商品在庫はなく、ご発注いただいた時点で製作いたします。
- 家具用　家具の引き戸などに適した商品です。
- 黒ナチュラル変更　MC ナイロン®車は MC901（青色）です。別注品として、MC801（黒色）・MC900NC（ナチュラル色）に変更可能です。

CONTENTS

匠の技術・信頼の品質	004~007
別注品・別注見積シート	008~013
CONTENTS・INDEX カテゴリー順　写真で選べる アルファベット順・車のみ	014~019
新商品のご紹介	020~023
使用例のご紹介	024~029
戸車の選定方法	030·031
特長別 選定方法	032·033
MCナイロン®の特長	034·035
MCナイロン®製品紹介	036·037
家具にも使える戸車	038·039
参考資料	256~272

カテゴリー順

特殊門扉用戸車

特殊門扉用戸車ユニット	042·043

重量戸車

ガイド付き重量戸車	046
塩害に強いステンレス重量戸車	047
440Cベアリング入 ステンレス重量戸車	048~054
ステンレス重量戸車	055~061
MC防音重量戸車	062~067
S45C重量戸車	068~073
鉄重量戸車	074~080
ステンレス重量戸車 ワイドタイプ	081~083
S45C重量戸車 ワイドタイプ	084~086
ステンレス重量戸車 スリムタイプ	087~092
MC防音重量戸車 スリムタイプ	093~097
セフティカバー	053·060·066·072·078

ロタ・重量戸車

ロタ·ステンレス重量戸車	100~103
ロタ·MC防音重量戸車	104~107
ロタ·鉄重量戸車	108~111

キャスター戸車

ベアリング入 ステンレスキャスター戸車	114
ベアリング入 MCキャスター戸車	115
ベアリング入 鉄キャスター戸車	116
ベアリング入 キャスター戸車 車のみ	117

Hプーリー

Hプーリー N型	120·121

セミブルック

セミブルック	123

Cローラー

Cローラー	127~131
【Cローラー 参考資料】	
Cローラーのアプリケーション例	126

パテント車

パテント車	133

ガイドローラー

セフティーローラー	135
アジャスト用ガイドローラー	136
ガイドローラー	137
A型ガイドローラー（ローラーのみ）	138
ガイドローラーミニ（ローラーのみ）	139

底車

ベアリング入 ステンレス底車	142
ベアリング入 鉄底車	143

公団・公社用戸車

公団·公社用戸車 146~155

サッシ取替戸車

サッシ取替戸車 159~162
サッシ取替戸車 段違い下框用 163
メタル入り取替戸車 164·165
2WAYタイプ サッシ取替戸車 166·167
2WAYタイプ 17型用スペーサー 167
サッシ取替戸車 V型 168
ロタ·サッシ取替戸車〈パック製品〉 169~171
【サッシ取替戸車 参考資料】
サッシ取替戸車の4つの特長 158

ステンレス戸車

ベアリング入 ステンレス戸車 173~176
SW間仕切用戸車 177
ロタ·ステンレス製 ベアリング入戸車 178
ステンレス戸車 179~182
S-ステンレス戸車 183

鉄戸車

ベアリング入 鉄戸車 185

調整戸車

重量調整戸車22型 187
調整戸車17型 188
調整戸車14型 189
調整戸車10型 190
ステンレス補強プレート 191

横調整戸車

2連式重量横調整戸車 193
重量横調整戸車28型 194
重量横調整戸車22型 195
中型重量横調整戸車19型 196
中型重量横調整脱輪防止用戸車19型·22型 197
中型重量横調整脱輪防止用戸車19型 198
横調整戸車17型 199

フラッター戸車

【フラッター戸車 参考資料】
フラッター戸車 INDEX 201
シン·戸車 V型 202
ベアリング入 ステンレス枠V型戸車 203~205
ベアリング入 MC防音フラッター戸車 206

フラッター戸車

防音ゴールド戸車 V型 207
ロタ·ベアリング入 フラッター戸車 208
ベアリング入 Sフラッター戸車 209
ベアリング入 LP戸車プラスV型 210
LP戸車プラスV型 211
普及品フラッターV型戸車 212·213
ベアリング入 ステンレス枠U型戸車 214
B型フラッター戸車 215

樹脂戸車

シン·戸車 218
防音ゴールド戸車 219
LP戸車プラス 220·221
黒ナイロン戸車 222·223
ベアリング入 ジュラコン戸車 224~226
ベアリング入 MC防音戸車 227
“6”ナイロン戸車 228
ショウレックス戸車 229

Uステンレール用戸車

Uステンレール用 横調整戸車 19型 231
Uステンレール用戸車 232·233

ローラー戸車

鋳物枠ローラー戸車 236·237
赤枠2mm厚ローラー戸車 238
スミトモ ローラー戸車 239

真鍮戸車

真鍮戸車 241
440Cベアリング入 真鍮戸車 242·243
ベアリング入 真鍮戸車 244·245

吊戸車

吊戸車 247

スライドラック用

スライドラック用戸車 250
スライドラック用金具 251

下車

下車 253~255

CONTENTS

お求めの商品を写真から探していただけます

●商品名
●掑載ページ
●代表的な商品の写真を掑載しています。

ステンレス重量戸車

P046～061

MC防音重量戸車

P062～067

S45C重量戸車

P068～073

鉄重量戸車

P074～080

ステンレス重量戸車
ワイドタイプ
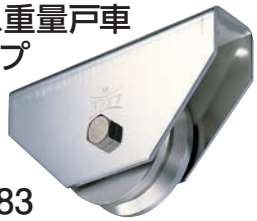
P081～083

S45C重量戸車
ワイドタイプ
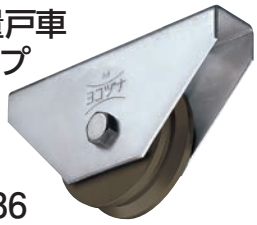
P084～086

ステンレス重量戸車
スリムタイプ

P087～092

MC防音重量戸車
スリムタイプ

P093～097

ロタ・ステンレス
重量戸車

P100～103

ロタ・MC防音
重量戸車
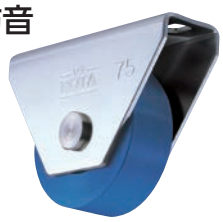
P104～107

ロタ・鉄重量戸車

P108～111

ベアリング入
ステンレス
キャスター戸車

P114

ベアリング入
MCキャスター戸車

P115

ベアリング入
鉄キャスター戸車

P116

Hプーリー

P120・121

セミブルック

P123

Cローラー

P127～131

パテント車

P133

セフティーローラー

P135

ガイドローラー

P136～139

底車

P142・143

公団・公社用戸車車・シャフト

P146～153

公団・公社用戸車枠付き
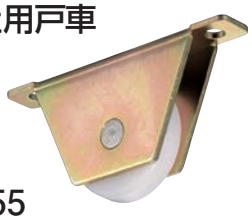
P153～155

サッシ取替戸車
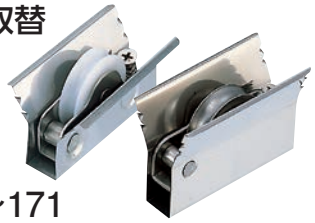
P159～171

ステンレス戸車

P173～183

鉄戸車

P185

調整戸車

P187～191

横調整戸車

P193～199

フラッター戸車

V型
P202～213

フラッター戸車

U型
P214・215

樹脂戸車

P218～229

Uステンレール用戸車

P231～233

ローラー戸車鋳物枠
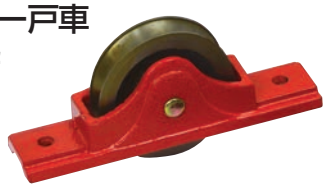
P236・237

ローラー戸車鉄枠

P238・239

真鍮戸車鉄枠

P241

真鍮戸車ステンレス枠

P242～245

吊戸車

P247

スライドラック用

P250・251

下車

P253～255

INDEX アルファベット順

A

AAS	メタル入り取替戸車〈ステンレス車〉	164
ABN	2WAYタイプ サッシ取替戸車〈ステンレス車〉	166
ABS	サッシ取替戸車〈真鍮車・ステンレス車〉	159・160・162
ABS-P	ロタ・サッシ取替戸車〈パック製品〉〈真鍮車・ステンレス車〉	169・170
ABW	サッシ取替戸車 段違い下框用〈ステンレス車〉	163
ADS	サッシ取替戸車〈ジュラコン車・V型〉	159・168
ADS	メタル入り取替戸車〈ジュラコン車〉	165
ADS-P	ロタ・サッシ取替戸車〈パック製品〉〈ジュラコン車〉	169
AEN	2WAYタイプ サッシ取替戸車〈ジュラコン車〉	167
AES	サッシ取替戸車〈ジュラコン車〉	161・162
AES-P	ロタ・サッシ取替戸車〈パック製品〉〈ジュラコン車〉	171
AEW	サッシ取替戸車 段違い下框用〈ジュラコン車〉	163
ASN	2WAYタイプ 17型用スペーサー	167

B

BRM	真鍮戸車	241
BTS	ベアリング入真鍮戸車〈ステンレス枠〉	244・245
BYS	440Cベアリング入真鍮戸車〈ステンレス枠〉	242・243

C

CBP	ベアリング入 キャスター戸車 車のみ〈ステンレス車〉	117
CBS	ベアリング入 ステンレスキャスター戸車	114
CGP	ベアリング入 キャスター戸車 車のみ〈S45C車〉	117
CGM	ベアリング入 鉄キャスター戸車	116
CMP	ベアリング入 キャスター戸車 車のみ〈MCナイロン車〉	117
CMS	ベアリング入 MCキャスター戸車	115

D

DDS	Uステンレール用戸車〈ジュラコン車〉〈ステンレス枠〉	232
DDU	Uステンレール用戸車〈ジュラコン車〉〈鉄枠〉	232
DES	ベアリング入 ジュラコン戸車	224・225
DMU	Uステンレール用戸車ベアリング入 ジュラコン車〈鉄枠〉	233
DMS	Uステンレール用戸車ベアリング入 ジュラコン車〈ステンレス枠〉	233
DNM	“6”ナイロン戸車	228
DPM	Uステンレール用戸車〈LPプラス車〉	232
DPW	Uステンレール用戸車〈ベアリング入LPプラス車〉	232
DTS	Uステンレール用 横調整戸車19型	231

E

EKK	公団・公社用取替戸車〈車のみ〉	146～153
EKP	公団・公社用取替戸車〈シャフトのみ〉	146～153
EKW	公団・公社用取替戸車〈枠付き〉	153～155

F

FBS	ベアリング入ステンレス枠V型戸車〈ステンレス車〉	204
FDM	B型フラッター戸車〈ジュラコン車〉	215
FDM	普及品フラッターV型戸車〈ジュラコン車〉〈鉄枠〉	212・213
FDS	普及品フラッターV型戸車〈ジュラコン車〉〈ステンレス枠〉	212・213
FES	ベアリング入 ステンレス枠U型戸車〈ジュラコン車〉	214
FES	ベアリング入 ステンレス枠V型戸車〈ジュラコン車〉	203
FMS	ベアリング入 MC防音フラッター戸車〈ステンレス枠〉	206
FPM	LP戸車プラスV型〈鉄枠〉	211
FPS	LP戸車プラスV型〈ステンレス枠〉	211
FPW	ベアリング入 LP戸車プラスV型	210
FTS	ベアリング入 ステンレス枠V型戸車〈真鍮車〉	205

G

GLM	特殊門扉用戸車ユニット(ガイドローラー)	042
GMS	セフティーローラー〈ステンレス枠〉	135
GUM	アジャスト用ガイドローラー〈鉄枠〉	136
GUM	ガイドローラー〈鉄枠〉	137
GUM	A型ガイドローラー(ローラーのみ)〈ボルト 鉄〉	138
GUS	アジャスト用ガイドローラー〈ステンレス枠〉	136
GUS	ガイドローラー〈ステンレス枠〉	137

G

GUS	A型ガイドローラー(ローラーのみ)〈ボルト ステンレス〉	138
GUS	ガイドローラーミニ(ローラーのみ)	139

H

HBM	特殊門扉用戸車ユニット(吊り戸車)	042
HBSN	Hプーリー N型〈ステンレス車〉	120
HGM	ベアリング入 鉄戸車〈鉄枠〉	185
HMSN	Hプーリー N型〈MCナイロン車〉	121
HP	ステンレス 補強プレート	191

J

JBP	ステンレス重量戸車(車のみ)	055～061
JBPW	ステンレス重量戸車 ワイドタイプ(車のみ)	081～083
JBS	ステンレス重量戸車	055～061
JBSW	ステンレス重量戸車 ワイドタイプ〈ステンレス枠〉	081～083
JCP	440Cベアリング入 ステンレス重量戸車(車のみ)	048～054
JCPW	ステンレス重量戸車 ワイドタイプ(車のみ)	081～083
JCS	440Cベアリング入 ステンレス重量戸車	048～054
JCSW	ステンレス重量戸車 ワイドタイプ〈ステンレス枠〉	081～083
JCS-G	ガイド付き重量戸車(脱線防止金具無し)	046
JCS-GD	ガイド付き重量戸車(脱線防止金具有り)	046
JGM	S45C重量戸車	068～073
JGMW	S45C重量戸車 ワイドタイプ〈鉄枠〉	084～086
JGP	S45C重量戸車(車のみ)	068～073
JGPW	S45C重量戸車 ワイドタイプ(車のみ)	084～086
JHM	鉄重量戸車	074～080
JHP	鉄重量戸車(車のみ)	074～080
JKM	MC防音重量戸車 スリムタイプ	093～097
JKS	ステンレス重量戸車 スリムタイプ	087～092
JMMD	特殊門扉用戸車ユニット(底車B)	043
JMMU	特殊門扉用戸車ユニット(底車A)	043
JMP	MC防音重量戸車(車のみ)	062～067
JMS	MC防音重量戸車	062～067
JSS	塩害に強いステンレス重量戸車(特注品)	047

K

KCS	ロタ・ステンレス製 ベアリング入戸車〈オール SUS304〉	178
KEM	ロタ・ベアリング入 鉄枠フラッター戸車〈ジュラコン車〉	208
KES	ロタ・ベアリング入 ステンレス枠フラッター戸車〈ジュラコン車〉	208
KES-S	ベアリング入 Sフラッター戸車〈ジュラコン車〉	209

L

LPM	LP戸車プラス〈鉄枠〉	221
LPS	LP戸車プラス〈ステンレス枠〉	220

M

MCS	ベアリング入 MC防音戸車	227

N

NMS	ベアリング入 ジュラコン戸車	226
NPU	ショウレックス戸車	229
NQM	黒ナイロン戸車〈鉄枠〉	223
NQS	黒ナイロン戸車〈ステンレス枠〉	222

P

PHP	パテント車	133

Q

QBS	下車〈ステンレス枠・ステンレス車〉	253
QEM	下車〈鉄枠〉	255
QES	下車〈ステンレス枠〉	254

R

RJC	赤枠ローラー戸車〈鋳物枠〉	236・237
RJK	赤枠2mm厚ローラー戸車〈鉄枠〉〈赤枠2mm厚〉	238
RJM	スミトモ ローラー戸車〈鉄枠〉	239

INDEX 車のみ

S

SAS	ステンレス戸車	179～182
SAS-S	S-ステンレス戸車	183
SBP	Cローラー〈ステンレス車〉	127～129
SBS	ベアリング入ステンレス戸車	173～176
SEM	セミブルック	123
SIN	シン・戸車	218
SIN	シン・戸車 V型	202
SM	セフティカバー〈鉄枠〉	072・078
SMP	Cローラー〈MCナイロン車〉	130・131
SPM	SW間仕切用戸車〈MCナイロン車〉	177
SPS	SW間仕切用戸車〈ステンレス車〉	177
SS	セフティカバー〈ステンレス枠〉	053・060・066

T

TBM	調整戸車14型〈鉄枠〉〈ステンBRG入車〉	189
TBS	調整戸車17型・14型〈ステンレス枠〉〈ステンBRG入車〉	188・189
TBS	重量調整戸車22型〈ステンレス枠〉〈ステンBRG入車〉	187
TBSWY	2連式重量横調整戸車〈ステンレス枠〉〈ステンBRG入車〉	193
TBS-Y	横調整戸車17型〈ステンレス枠〉〈ステンBRG入車〉	199
TBS-Y	重量横調整戸車28型・22型〈ステンレス枠〉〈ステンBRG入車〉	194・195
TBS-Y	中型重量横調整戸車19型〈ステンレス枠〉〈ステンBRG入車〉	196
TDM	調整戸車14型〈鉄枠〉〈ジュラコン車〉	189
TDM-S	調整戸車10型〈鉄枠〉〈ジュラコン車〉	190
TDM-P	調整戸車10型 V型〈パック製品〉〈鉄枠〉〈ジュラコン車〉	190
TDS	調整戸車14型〈ステンレス枠〉〈ジュラコン車〉	189
TDS-S	調整戸車10型〈ステンレス枠〉〈ジュラコン車〉	190
TEM	調整戸車14型〈鉄枠〉〈ジュラコンBRG入車〉	189
TEM-S	調整戸車10型〈鉄枠〉〈ジュラコンBRG入車〉	190
TES	調整戸車17型・14型〈ステンレス枠〉〈ジュラコンBRG入車〉	188・189
TES-S	調整戸車10型〈ステンレス枠〉〈ジュラコンBRG入車〉	190
TES-Y	横調整戸車17型〈ステンレス枠〉〈ジュラコンBRG入車〉	199
TKG	スライドラック用戸車・ガイドローラー	250・251
TKR	スライドラック用 下部レール	251
TKU	スライドラック用 上部レール	251
TMS	重量調整戸車22型〈ステンレス枠〉〈MC車〉	187
TMSWY	2連式重量横調整戸車〈ステンレス枠〉〈MC車〉	193
TMS-Y	中型重量横調整戸車19型〈ステンレス枠〉〈MC車〉	196
TMS-Y	重量横調整戸車28型・22型〈ステンレス枠〉〈MC車〉	194・195
TMS-YD	中型重量横調整脱輪防止用戸車19型	198
TMS-YY	中型重量横調整脱輪防止用戸車19型・22型	197
TPM	調整戸車14型〈鉄枠〉〈LPプラス車〉	189
TPM-P	調整戸車10型 平型〈パック製品〉〈鉄枠〉〈LPプラス車〉	190
TPM-S	調整戸車10型〈鉄枠〉〈LPプラス車〉	190
TPS	調整戸車14型〈ステンレス枠〉〈LPプラス車〉	189
TPS-S	調整戸車10型〈ステンレス枠〉〈LPプラス車〉	190
TZE	吊戸車〈樹脂車〉	247
TZZ	吊戸車〈鋳物車〉	247

W

WBP	ロタ・ステンレス重量戸車（車のみ）	100～103
WBS	ロタ・ステンレス重量戸車	100～103
WHP	ロタ・鉄重量戸車（車のみ）	108～111
WHU	ロタ・鉄重量戸車	108～111
WMP	ロタ・MC防音重量戸車（車のみ）	104～107
WMS	ロタ・MC防音重量戸車	104～107

Y

YBF	防音ゴールド戸車 V型〈鉄枠〉	207
YBM	防音ゴールド戸車〈鉄枠〉	219
YBS	防音ゴールド戸車 V型〈ステンレス枠〉	207

Z

ZBS	ベアリング入 ステンレス底車	142
ZGM	ベアリング入 鉄底車	143

商品コード	ページ
1104	142
1107	142
1110	142
1116	245
1117	245
1127	225
1131	226・233
1148	245
1149	245
1150	243
1151	243
1152	243
1153	243
1154	243
1155	243
1156	245
1157	245
1203	225
1204	225・254・255
1205	225・254・255
1206	254・255
1304	174・175・253
1305	174・175・253
1306	142・174
1307	175
1308	178
1309	178
1411	241
1501	180・181・183
1502	180・181・183
1503	180
1504	181
1505	180・181
1509	241
1510	241
1511	237・238・239
1512	237・238・239
1513	239
1514	237
1515	239
1516	239
1517	237
1518	232
1519	237
1520	223
1521	222・223
1522	222・223
2104	245
2105	245
2106	245
2109	226
2110	245
2111	243
2112	243
2113	243
2114	243
2115	243
2116	243
2117	245
2118	245
2203	225
2204	225・254・255
2205	254・255
2206	225・254・255

商品コード	ページ
2304	173・253
2305	173・253
2306	173
2307	185
2308	185
2309	178
2311	185
2312	185
2400	178
2409	241
2501	179・183
2502	179・183
2503	179
2504	179
2507	241
2508	241
2510	237・238・239
2511	237・238・239
2512	239
2513	237
2514	239
2515	239
2516	228
2517	237
2518	237
2519	223
2520	222・223
2521	222・223
3130	176・253
3136	176・253
3148	176
5101	205
5102	203
5103	203
5104	205
5105	205
5106	205
5107	205
5110	208・209
5201	213
5202	213
5203	213
5205	213
5206	213
5207	213
5401	204
5402	204
5500	206
5501	227
5502	227
6102	214
6201	215
6202	214
7241	221
7242	221
7301	220・221
7302	220・221
7330	211
7339	210
7361	220・221
7362	220・221
7450	232
7452	232

新商品のご紹介 ❶

New MC防音重量戸車

MC防音にトロ車型が新登場!

90mm 110mm

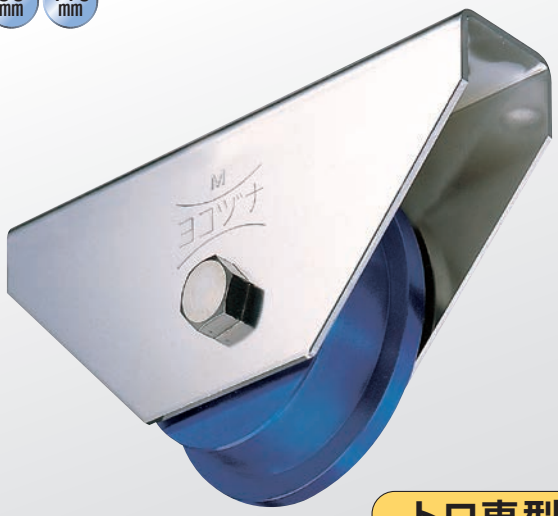

トロ車型
ステンレス枠
MCナイロン®車

JMS-0907
JMS-1107

掲載ページ / 066P

New ロタ・MC防音重量戸車

レールの歪みに対応するロタシリーズ。

50mm 60mm 75mm 90mm 110mm 120mm

平型
ステンレス枠
MCナイロン®車

WMS-0502 WMS-0902
WMS-0602 WMS-1102
WMS-0752 WMS-1202

掲載ページ / 104P

New ロタ・MC防音重量戸車

レールの歪みに対応するロタシリーズ。

50mm 60mm 75mm 90mm 110mm 120mm

V型
ステンレス枠
MCナイロン®車

WMS-0505 WMS-0905
WMS-0605 WMS-1105
WMS-0755 WMS-1205

掲載ページ / 105P

New ロタ・MC防音重量戸車

レールの歪みに対応するロタシリーズ。

50mm 60mm 75mm 90mm 110mm 120mm

H型
ステンレス枠
MCナイロン®車

WMS-0506 WMS-0906
WMS-0606 WMS-1106
WMS-0756 WMS-1206

掲載ページ / 106P

New ロタ・MC防音重量戸車

レールの歪みに対応するロタシリーズ。

50mm 60mm 75mm 90mm 110mm 120mm

WMS-0507 WMS-0907
WMS-0607 WMS-1107
WMS-0757 WMS-1207

トロ車型
ステンレス枠
MCナイロン®車

掲載ページ / 107P

New 公団・公社用戸車　枠付

摩擦に強く長寿命です。

18mm

EKW-0008

36mm

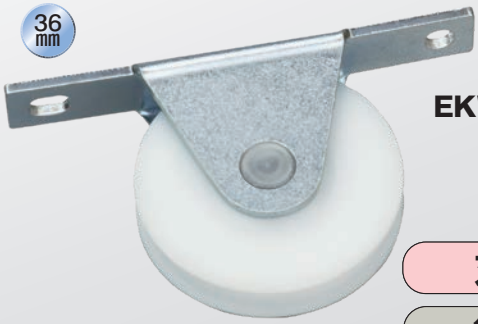

EKW-0009

丸型
鉄枠
ジュラコン®車

掲載ページ / 155P

New ベアリング入 ステンレス戸車

幅3mmのフラットバーなど、狭い幅のレールに使用可能。

30mm 36mm

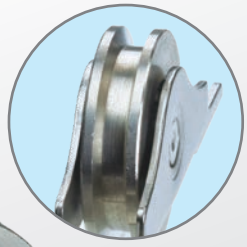

SBS-0306
SBS-0366

H型
ステンレス枠
ステンレス車

掲載ページ / 176P

New SW間仕切用戸車

騒音が大幅に減少! 摩耗に強く長寿命!

50mm

SPM-0002

H型
ステンレス枠
MCナイロン®車

掲載ページ / 177P

新商品のご紹介 ②

New 中型・重量横調整脱輪防止用戸車

42mm 19型　50mm 22型

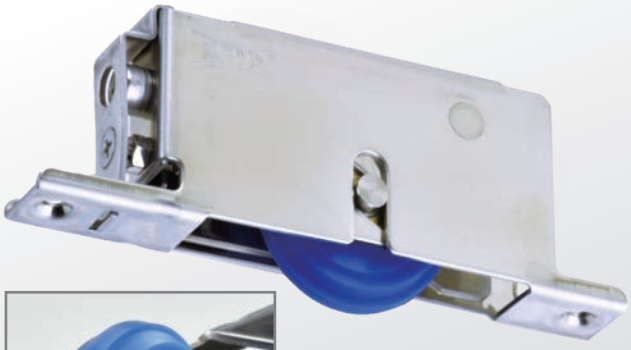

専用の脱輪防止レールがあります。

調整範囲：5mm

Y型

ステンレス枠

MCナイロン®車

TMS-Y42Y
TMS-Y50Y

掲載ページ / 197P

New 中型重量横調整脱輪防止用戸車

42mm　19型

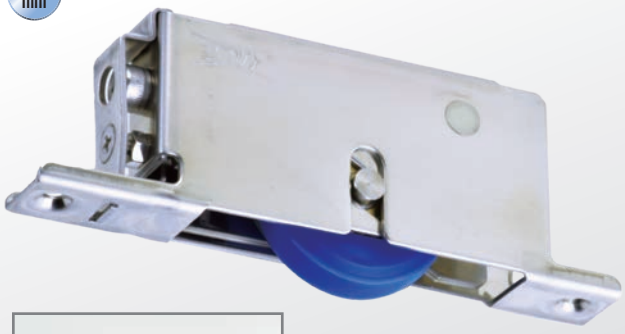

専用の脱輪防止レールがあります。

調整範囲：5mm

凸R型

ステンレス枠

MCナイロン®車

TMS-Y42D

掲載ページ / 198P

New シン・戸車

30mm 33mm

SIN-0309
SIN-0339

フラッターレールに最適!
取付穴は、代替・取替えが容易な長孔仕様です。

V型

鉄枠

ジュラコン®車

掲載ページ / 202P

30mm 36mm

SIN-0301
SIN-0361
SIN-0302
SIN-0362

取付穴は、代替・取替えが容易な長孔仕様です。

丸型

平型

鉄枠

ナイロン車

掲載ページ / 218P

New 下車

30mm 36mm

QBS-0301
QBS-0302
QBS-0306
QBS-0361
QBS-0362
QBS-0366

丸型

平型

H型

ステンレス枠

ステンレス車

掲載ページ / 253P

New Uステンレール用 横調整戸車

19型

42 mm

調整範囲：5mm

平 型

ステンレス枠

MCナイロン®車

DTS-Y422

掲載ページ / 231P

New 調整戸車14型

33 mm

調整戸車14型にサイズ33mm
V型ステンレス車を追加。

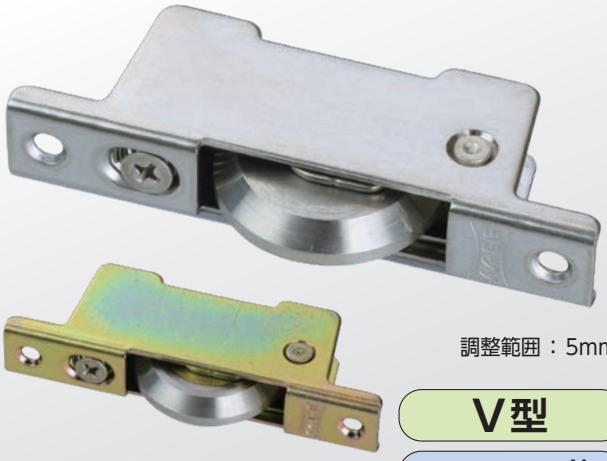

調整範囲：5mm

V型

ステンレス枠

鉄 枠

ステンレス車

TBS-0339
TBM-0339

掲載ページ / 189P

New 吊戸車（樹脂車）

40 mm　50 mm

鉄車輪より転がる音が小さく滑らかです。

丸型

鉄 枠

6ナイロン車（黒）

MCナイロン®車（黒）

TZE-0401
TZE-0501

掲載ページ / 247P

New スライドラック用

26 mm

調整ネジが戸車上部にあるので、ラックを外さず上から調整が可能。

調整範囲：3mm

平 型

鉄 枠

鉄 車

戸車

TKG-0001

掲載ページ / 250P

上部レール

TKU-1800
TKU-3610

ストッパー付き

上部ガイドローラー

TKG-0002

掲載ページ / 251P

下部レール

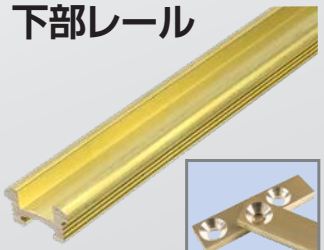

ストッパー付き

TKR-1800
TKR-3610

掲載ページ / 251P

使用例のご紹介 ❶

ご使用いただいております弊社製品の一例をご紹介いたします。

作業効率UP、整理整頓の為の移動式資材棚

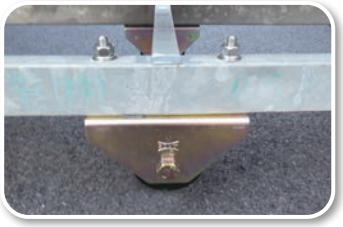

ご使用いただいています商品は
鉄重量戸車
JHM-0907

門扉ではなく移動式の棚にてご使用いただき、さらにはキャスターと併用するといった斬新な使用例です。

書庫、本棚のスライドレール・戸車

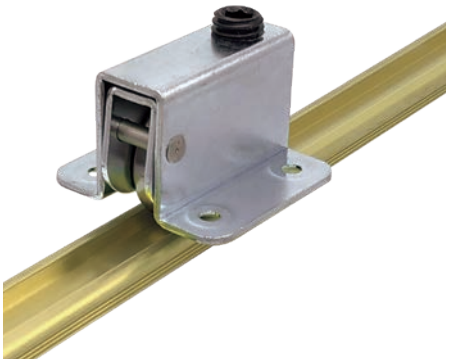

ご使用いただいています商品は
スライドラック用戸車 / レール
TKG-0001 / TKR-1800·3610

家具製作企業様から
「以前から使用していた戸車が廃盤になってしまうのでどうにかできないか。」といったご相談を戴いたことから弊社にて特注製作し、延いては弊社の定番商品となった戸車です。この戸車に適したレールも販売中。

レールがいらない仕様のおしゃれな門扉に戸車使用

おしゃれな門扉の戸車に“MC防音重量戸車440Cベアリング組み換え品”をご使用いただきました。 従来のレールの上を走らせる仕様の門扉ではなく、MC防音重量戸車で扉の上下を挟み込み、その間を滑らせることで、レールがいらない仕様の門扉を製作しておられます。 MCナイロン製の戸車をご使用になる事で、開閉音の低減、MCナイロン自身の自己潤滑性でスムーズな開閉を実現できたのではないかと思います。お客様からは音もなく荷重にも耐え素晴らしいとの感想をいただきました。

ご使用いただいています商品は　MC防音重量戸車 **JMS-1006**　440Cベアリング組み換え品

交換用既製品戸車が無く車輪のみ製作

こちらのサッシは特注のため交換用既製品戸車が無く、弊社で車輪のみ製作いたしました。今回製作した戸車は吊り戸車と呼ばれるものです。戸車を扉の上部に固定して使用するもので、レールも上部についています。その上部に設置されているレールに吊り戸車をのせて扉全体を宙吊り状態にする事で引き戸として使用します。また車輪の材質はMCナイロンというもので、静音性・耐久性が高く、お客様にも大変満足していただけました。

ご使用いただいています商品は
吊戸車
リフォーム戸車 / MCナイロン®車

使用例のご紹介 ❷

ご使用いただいております弊社製品の
一例をご紹介いたします。

ご使用いただいています商品は
MC防音重量戸車
JMS-1005

ご使用いただいています商品は
440Cベアリング入
ステンレス重量戸車
JCS-1306

ご使用いただいています商品は
ロタ・ステンレス重量戸車
WBS-0907

ご使用いただいています商品は
ステンレス重量戸車
JBS-1005

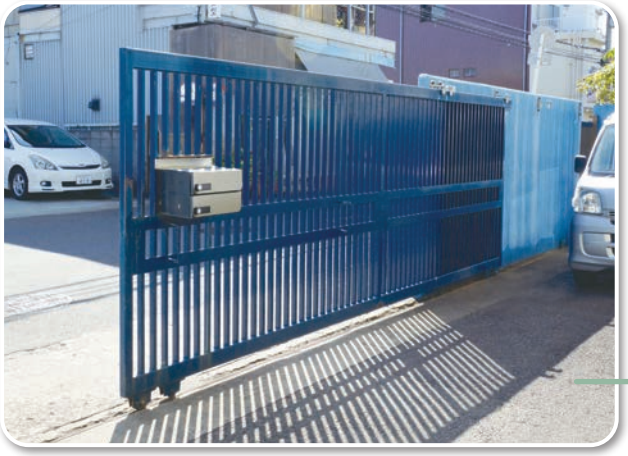

ご使用いただいています商品は
ガイドローラー
GUS-0010
GUS-0010
（ローラー組み換え）

ご使用いただいています商品は
ステンレス重量戸車
JBS-1107

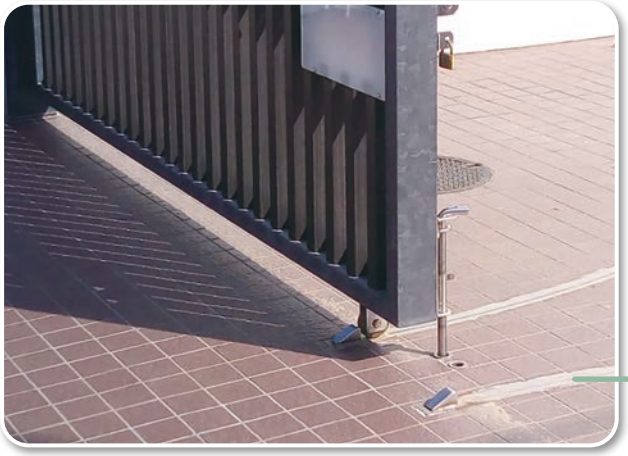

ご使用いただいています商品は
ベアリング入
鉄キャスター戸車
CGM-0758

ご使用いただいています商品は
ステンレス重量戸車
JBS-0905

使用例のご紹介 ③

ご使用いただいております弊社製品の
一例をご紹介いたします。

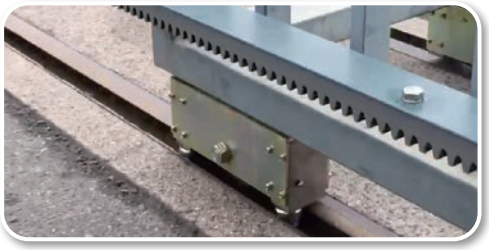

ご使用いただいています商品は
特注
ガイド付き重量戸車

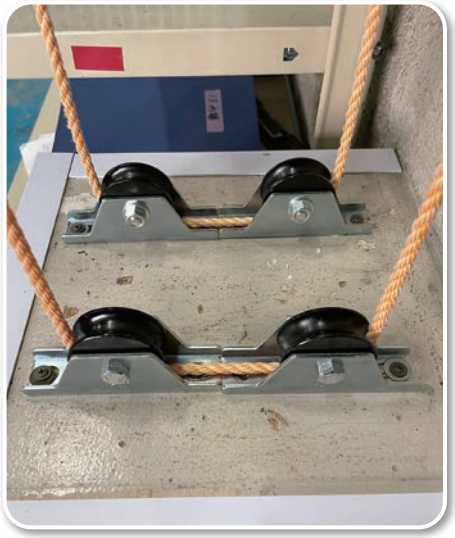

重量戸車をロープ用滑車として活用しています。

ご使用いただいています商品は
鉄重量戸車
JHM-0751

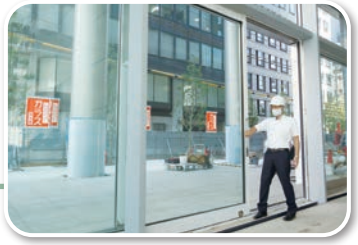

ご使用いただいています商品は
440Cベアリング入
ステンレス重量戸車
JCS-1306

特殊使用例

スロープにも

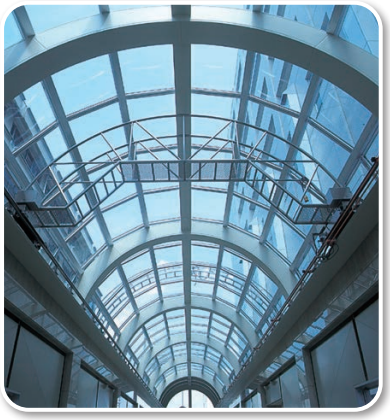

アーチやブリッジ構造物にも

いろいろな場面でご活用いただけます

戸車の選定方法

○車輪選定

1.使用するレールの形状に合わせて、車輪の種類を選んでください。

レールには床面にレールが突出しないタイプや床の上に敷くレールなどがあり、それぞれに対応した戸車があります。車輪の形状は、深溝型・丸型・溝R型・平型・V型・H型・トロ車型・山R型・山V型などがあり、形状によりいろいろな特長があります。

深溝型

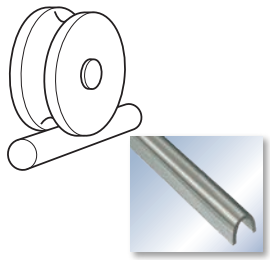

滑車としてロープを使用する場合や高さのある甲丸レールの時に。
※レールのRより車輪のRが大きくなるように。

溝R車型・丸型

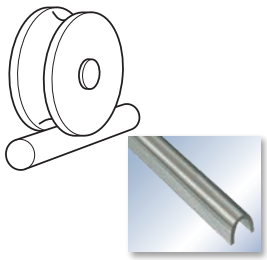

丸パイプや甲丸レールのように角のないレールの時に。
※レールのRより車輪のRが大きくなるように。

平型

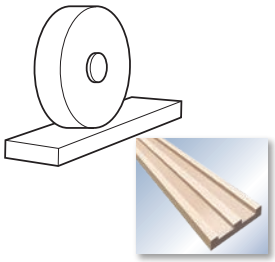

フラットバーや敷居レールなど平らなレールの時に。

V型

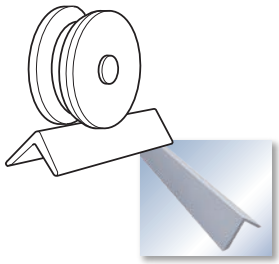

アングルレールなど、山V字のレール時に。

H型

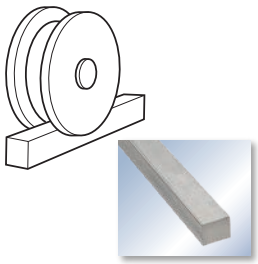

角レールやフラットバーなど走行面が四角いレールの時に。
※レール幅と車輪走行面幅の差は1～2mm程度に。

トロ車型

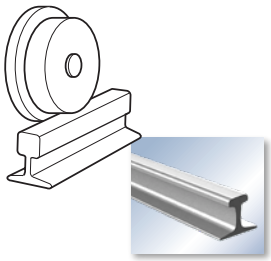

軽レール（普通レール）など特殊なレールの時に。
※レール幅の2/3以上を車輪幅で埋めるように。

山R車型

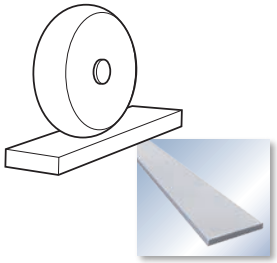

フラットバーなど平らなレールの上での接地面を減らしたい時に。

山V型

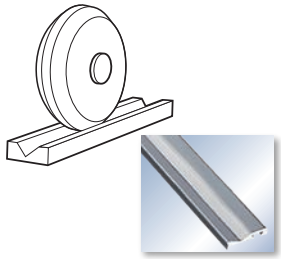

フラッターレールなど谷V字のレールの時に。
※角度が広い可能性もあります。

※弊社ではレールの販売は行っておりません。

2.扉の総重量と戸車の耐荷重を確認してください。

戸車を設置する扉の総重量を計算して、戸車の耐荷重以下に納まっているかを確認してください。
（耐荷重はカタログに表記しています。）

3.車輪材質を確認してください。

鉄・ステンレス・鋳物・MCナイロン・LPプラス・ナイロンなどがあります。
※レール材質と比較して同等程度の硬さのものを選んでください。
（材質について詳しくは、カタログ260・261ページをご覧ください。）

○枠選定

戸車の枠には、大きさや使用用途に合わせて様々な材質・形状があります。
また、脱輪防止や高さ調節などの機能のついたものがございます。

1.取付場所のサイズと製品サイズを確認してください。

建具用

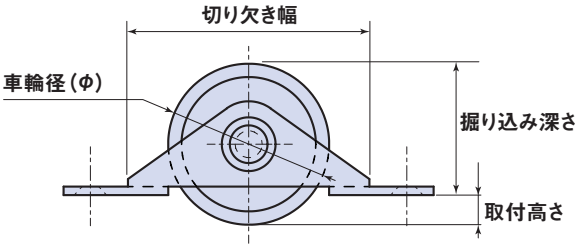

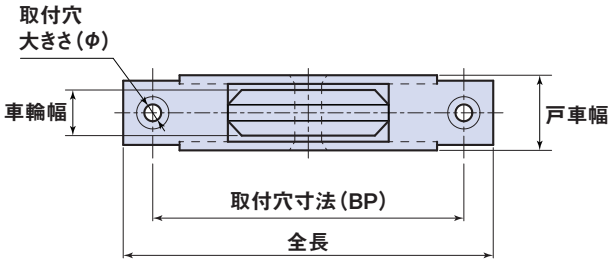

重量用

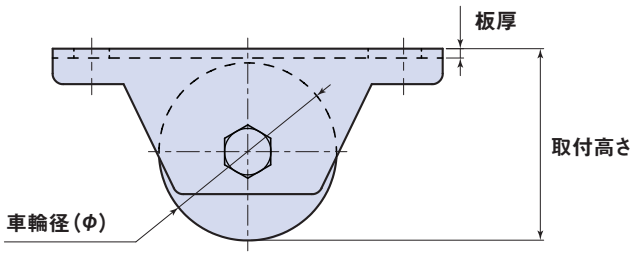

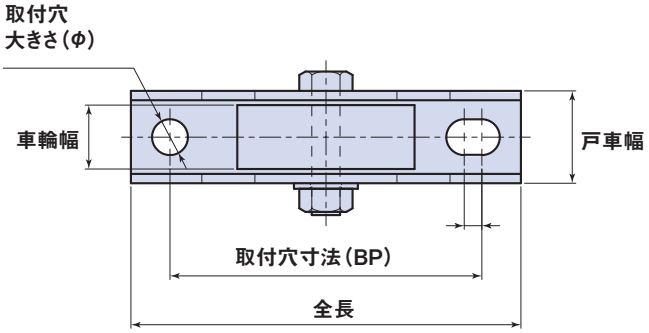

2.枠材質を確認してください。

鉄・ステンレス・鋳物など、また、板厚や加工処理など特長を活かした作りをしています。

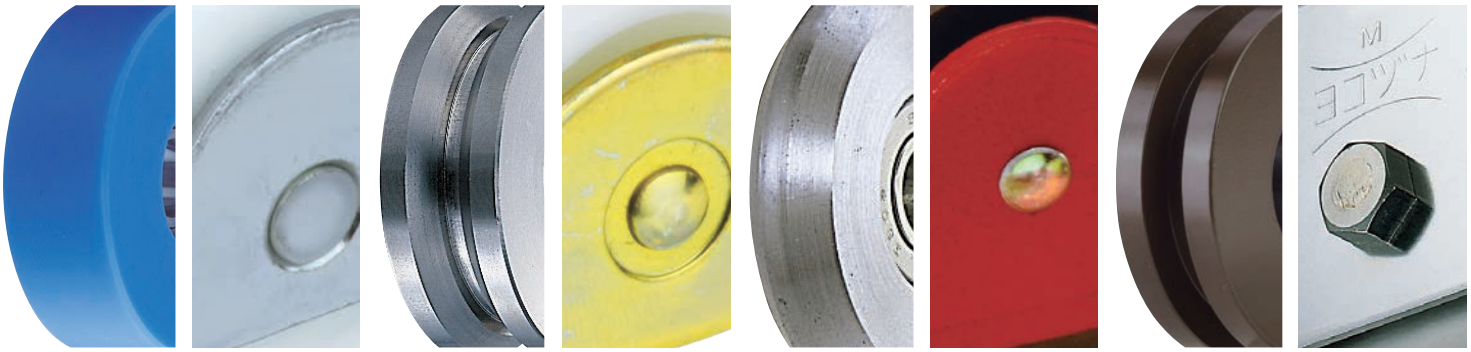

特長別 Choose from material

迷ったらこれ！ 戸車の特長から探す

●水場（錆び）に強い!

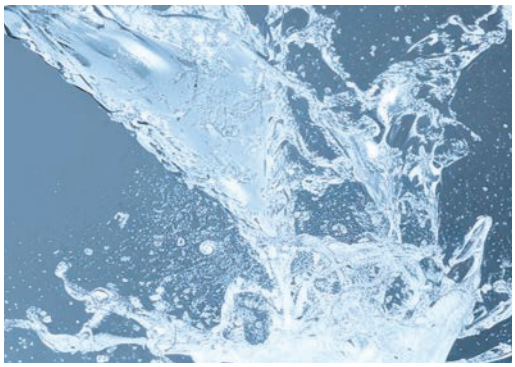

水がかかる、湿気が多いところでのご使用に適した製品です。錆びに強い材質で耐久性に優れます。

塩害に強いステンレス重量戸車	047
440Cベアリング入ステンレス重量戸車	048～054
440Cベアリング入真鍮戸車	242・243
ロタ・ステンレス製ベアリング入戸車	178

〈使用例：工場、厨房、倉庫など〉

●車輪が減りにくい!

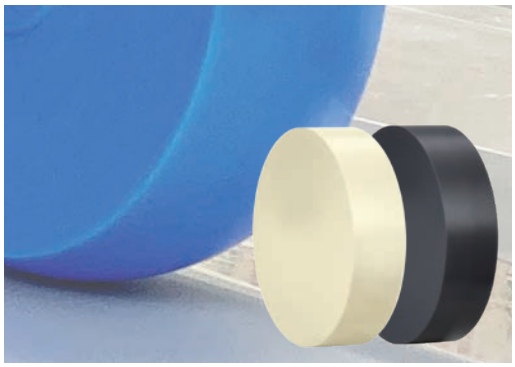

他に比べて車輪が摩耗しにくく耐久性があります。
車輪の大きさが変わりにくいので摩耗によるトラブルを少なくできます。

MCナイロン®製品 034～037

MCナイロン®について詳しく紹介しています。

〈使用例：工場、事務所、公共スペースなど〉

●走行音が静か!

走行音が低く騒音を出しにくい樹脂系車輪。

MCナイロン®製品	034～037
LP戸車プラス	211・220・221
防音ゴールド戸車	207・219

〈使用例：事務所、図書館、公共スペースなど〉

features!

〈用途に適した材質を選定する〉

●窓・建具の取替用に!

多種多様な窓サッシ・建具に対応できる取替用戸車や復刻させた戸車を多数ご用意しています。

サッシ取替戸車 158〜171

公団・公社用戸車 146〜155

下車 253〜255

〈使用例：公団・公社の窓サッシなど〉

●高さ調節ができる!

面倒な建具の建付け調整が、ドライバーや六角レンチ1本で簡単にできます。

調整戸車 187〜190

横調整戸車 193〜199

〈使用例：倉庫、事務所、居宅などいろいろな場所の引き戸〉

●施設・学校の建具取替用に!

施設の扉、倉庫の扉などで使用する大型戸車や特殊戸車をいろいろご用意しています。

特殊門扉用戸車 042・043

底車 142・143

SW間仕切用戸車 177

Uステンレール用戸車 231〜233

〈使用例：体育館、倉庫、公共スペースなど〉

・戸車は使用条件に応じて、より適切なものをお選びください。
・なお、使用条件が厳しい場合には相応の対策をご検討もしくはご相談ください。
・特殊な条件での機種選定は別途ご相談ください。（低温・高温・多湿・塩分・酸・アルカリなど）
・長くご使用頂くため耐荷重をお守りください。

ご注意　カタログに表示された耐荷重は、全体の荷重が平均して各戸車に分散された時のものです。

MC特長 Features of MC

MCナイロン®は数々の優れた特長を有し

○高い静粛性

MCナイロン® 製の車輪は、その素材自体に弾性があるので床面を傷つけにくく、また金属製の車輪に比べて騒音が格段に低いので、静粛性が必要とされる現場においても安心してお使いいただけます。

ステンレス車輪と比較して騒音を30%カット!

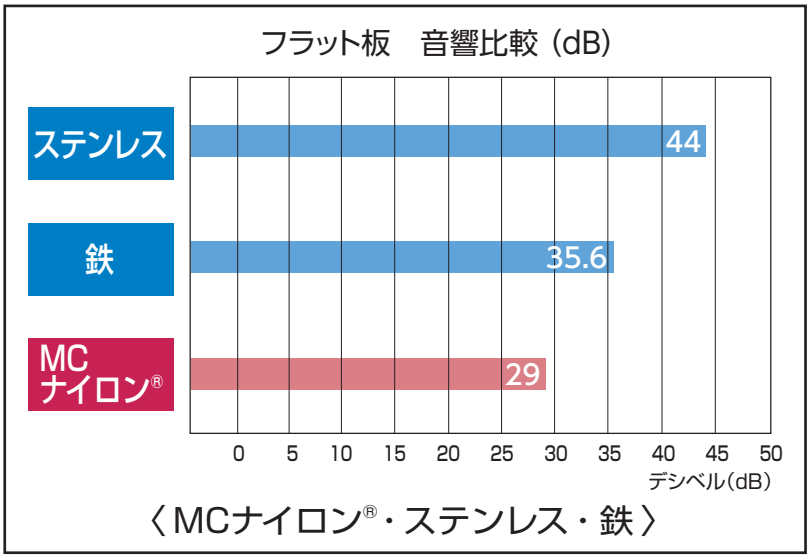

- 収音機･騒音計を無響室にて使用!
- MCナイロン®の優れた静音性を実証!

無響室

騒音計

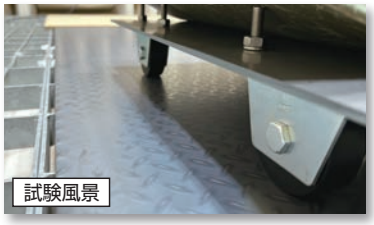
試験風景

無響室入口

収音機

■騒音レベル（目安）

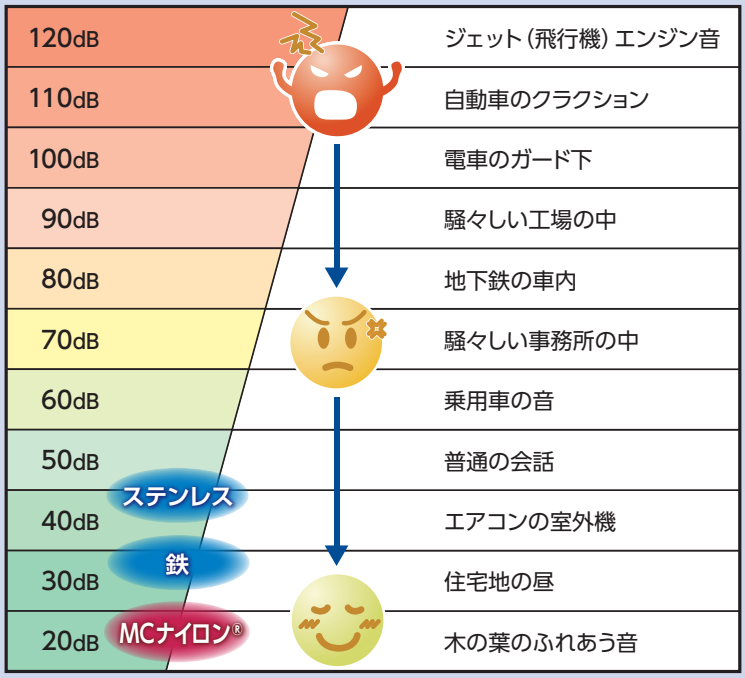

Nylon®!

ています。

○高い機械的強度

従来のナイロン樹脂と比較して、機械的強度、耐久性に優れています。例えば、１辺が10mmのＭＣナイロン®のサイコロに10トンの重しを乗せた場合、そのサイコロはわずかに0.3mmしかへこまず、弾性率がとても高い素材であると言えます。

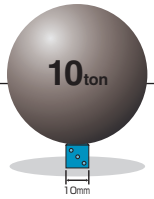

MCナイロン®「トロ車型」強度試験を実施！

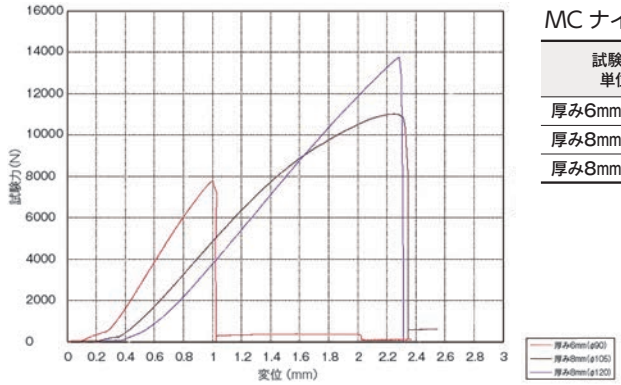

MC ナイロン　圧縮試験

試験体 単位	最大点_試験力 N	最大点_ストローク mm
厚み6mm(φ90)	7756.88	0.998
厚み8mm(φ105)	11009.4	2.148
厚み8mm(φ120)	13742.2	2.084

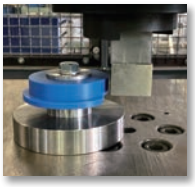

○優れた耐磨耗性

ＭＣナイロン®は機械強度に優れているとともに、自己潤滑性があるので、耐磨耗性が抜群、とりわけ軸受素材として優れた特性を発揮します。

MCナイロン®車輪
10万回 開閉試験クリア!

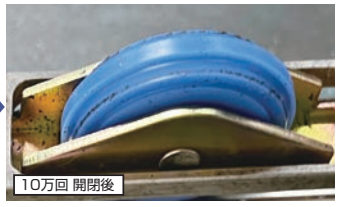

（扉重量約100kg
車輪径φ42mm）

○優れた耐溶剤性

ＭＣナイロン®は、有機溶剤、油脂、アルカリ性薬品などに侵されない優れた耐ケミカル溶剤性を誇ります。従って、食品、薬品、ケミカルなどの業種の現場でも安心してお使いいただけます。

MCナイロン®
優れた耐ケミカル溶剤性！

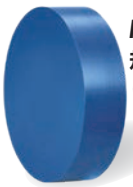

MC901
規格品
（青色）

MC901は耐摩耗性、自己潤滑性に優れた素材で、製品色は青色となります。

MC801
別注カラー
（黒色）

MC901をベースに特殊グラファイトを加え、耐候性、耐摩耗性、すべり特性が向上した製品で、製品色は黒色となります。

MC900NC
別注カラー
（ナチュラル色）

MC901と同等特性の素材で、製品色はナチュラル色となります。別注品として製作可能です。

Index of MC Nylon®!

MCナイロン®車輪を使用した商品を集めました。

MC防音重量戸車

サイズ	8種類
車　型	6種類
掲載ページ	062～067

MC防音重量戸車 スリムタイプ

サイズ	2種類
車　型	5種類
掲載ページ	093～097

Hプーリー N型
〈 車輪：MC仕様 〉

サイズ	5種類
車　型	1種類
掲載ページ	121

Cローラー
〈 車輪：MC仕様 〉

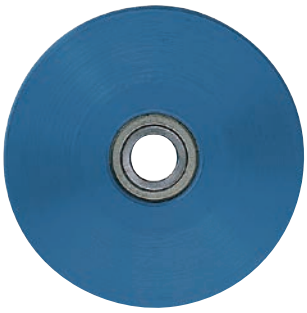

サイズ	5種類
車　型	5種類
掲載ページ	130・131

重量調整戸車22型
〈 車輪：MC仕様 〉

サイズ	1種類
車　型	3種類
掲載ページ	187

2連式重量横調整戸車
〈 車輪：MC仕様 〉

サイズ	1種類
車　型	3種類
掲載ページ	193

中型重量横調整戸車19型
〈 車輪：MC仕様 〉

サイズ	1種類
車　型	5種類
掲載ページ	196～198

ベアリング入 MC防音フラッター戸車

サイズ	4種類
車　型	1種類
掲載ページ	206

静粛性、強度、耐久性、耐溶剤性に優れています。

ロタ・MC防音重量戸車

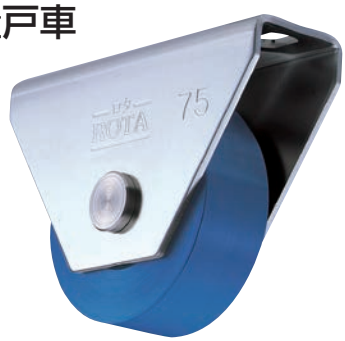

サイズ	6種類
車　型	4種類
掲載ページ	104～107

ベアリング入 MCキャスター戸車

サイズ	6種類
車　型	1種類
掲載ページ	115・117

セフティーローラー

サイズ	3種類
車　型	1種類
掲載ページ	135

SW間仕切用戸車
〈 車輪：MC仕様 〉

サイズ	1種類
車　型	1種類
掲載ページ	177

重量横調整戸車28型
〈 車輪：MC仕様 〉

サイズ	1種類
車　型	1種類
掲載ページ	194

重量横調整戸車22型
〈 車輪：MC仕様 〉

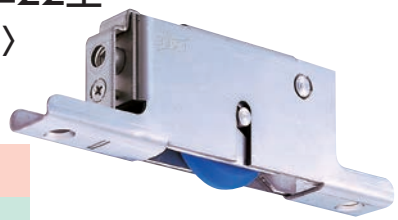

サイズ	1種類
車　型	4種類
掲載ページ	195

ベアリング入 MC防音戸車

サイズ	3種類
車　型	3種類
掲載ページ	227

Uステンレール用 横調整戸車19型

サイズ	1種類
車　型	1種類
掲載ページ	231

家具にも使える戸車

Door wheel for fu

家具に最適な戸車を集めました。

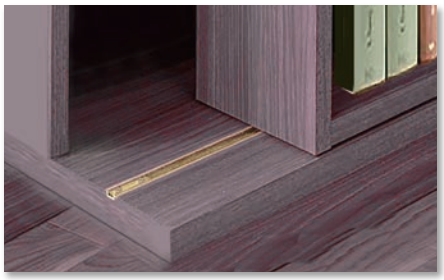

家具にピッタリなサイズ 25mm 以下、V型・丸型・平型の製品とラック部品を集めました。

普及品フラッターV型戸車
FDM-0189

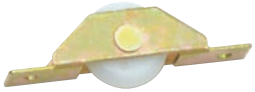

耐荷重/10kg

サイズ	18mm	車型	V型
掲載ページ	212		

枠：鉄
車：ジュラコン

普及品フラッターV型戸車
FDM-0259

耐荷重/15kg

サイズ	25mm	車型	V型
掲載ページ	212		

枠：鉄
車：ジュラコン

普及品フラッターV型戸車
FDS-0259

耐荷重/15kg

サイズ	25mm	車型	V型
掲載ページ	212		

枠：ステンレス
車：ジュラコン

ベアリング入 ジュラコン®戸車
DES-0241

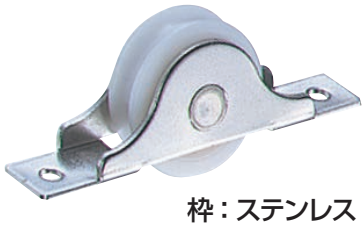

耐荷重/20kg

サイズ	24mm	車型	丸型
掲載ページ	224		

枠：ステンレス

ベアリング入 ジュラコン®戸車
DES-0242

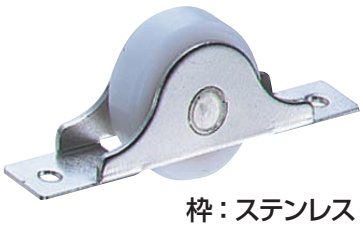

耐荷重/20kg

サイズ	24mm	車型	平型
掲載ページ	224		

枠：ステンレス

ショウレックス戸車
NPU-0251

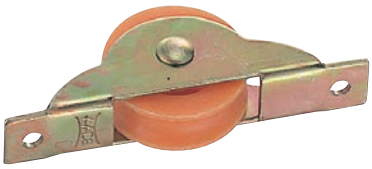

耐荷重/15kg

サイズ	25mm	車型	丸型
掲載ページ	229		

枠：鉄
車：PP

ショウレックス戸車
NPU-0252

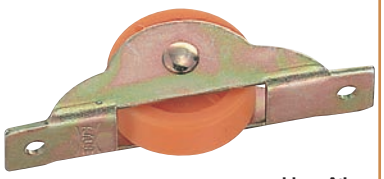

耐荷重/15kg

サイズ	25mm	車型	平型
掲載ページ	229		

枠：鉄
車：PP

用途、スペース、耐荷重(2ヶ当り)などでお選びください。

ショウレックス戸車
NPU-0181

耐荷重/10kg

サイズ	18mm	車型	丸型
掲載ページ	229		

枠：鉄
車：PP

ショウレックス戸車
NPU-0182

耐荷重/10kg

サイズ	18mm	車型	平型
掲載ページ	229		

枠：鉄
車：PE

下車
QES-0221

耐荷重/20kg

サイズ	22mm	車型	丸型
掲載ページ	254		

枠：ステンレス
車：ジュラコン

下車
QES-0222

耐荷重/20kg

サイズ	22mm	車型	平型
掲載ページ	254		

枠：ステンレス
車：ジュラコン

下車
QEM-0221

耐荷重/20kg

サイズ	22mm	車型	丸型
掲載ページ	255		

枠：鉄
車：ジュラコン

下車
QEM-0222

耐荷重/20kg

サイズ	22mm	車型	平型
掲載ページ	255		

枠：鉄
車：ジュラコン

スライドラック用戸車
TKG-0001

耐荷重/200kg

サイズ	26mm	車型	平型
掲載ページ	250		

枠：SPCC
車：SUJ2

スライドラック用 下部レール
TKR-1800
TKR-3610

レール：真鍮

サイズ	1800・3610mm
掲載ページ	251

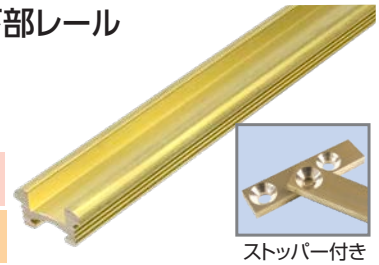

ストッパー付き

スライドラック用 上部レール
TKU-1800
TKU-3610

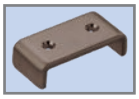

ストッパー付き

サイズ	1800・3610mm
掲載ページ	251

レール：アルミ

スライドラック用 上部ガイドローラー
TKG-0002

アルミ上レール専用

掲載ページ	251

枠：鉄
車：POM

特殊門扉用戸車

特殊門扉用戸車
重量戸車
ロタ・重量戸車
キャスター戸車
Hブーリー
セミブルック
Cローラー
パテント車
ガイドローラー
底車
公団・公社用戸車
サッシ取替戸車
ステンレス戸車
鉄戸車
調整戸車
横調整戸車
フラッター戸車
樹脂戸車
Uステンレール用戸車
ローラー戸車
真鍮戸車
吊戸車
スライドラック用
下車

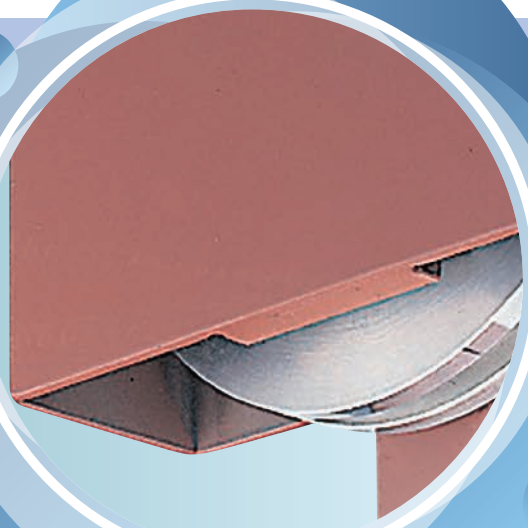

● 特殊門扉用戸車ユニット

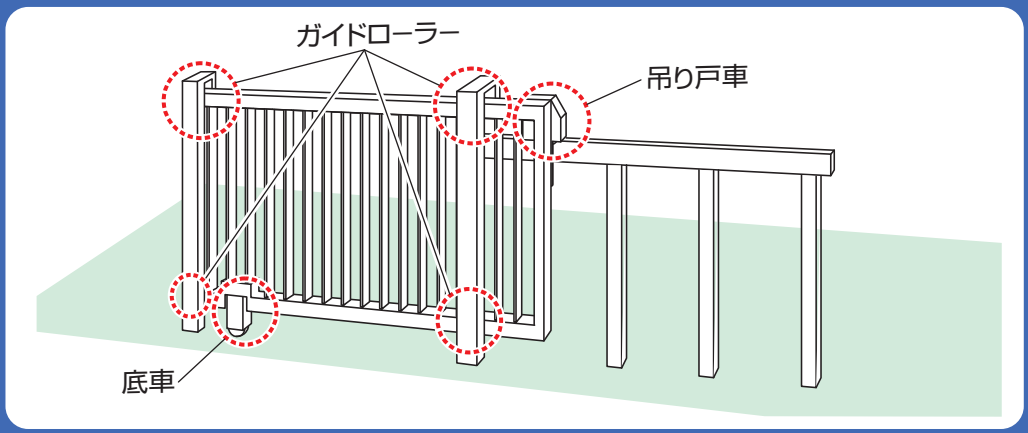

特殊門扉用戸車
重量戸車
ロタ・重量戸車
キャスター戸車
Hブーリー
セミブルック
Cローラー
パテント車
ガイドローラー
底車
公団・公社用戸車
サッシ取替戸車
ステンレス戸車
鉄戸車
調整戸車
横調整戸車
フラッター戸車
樹脂戸車
Uステンレール用戸車
ローラー戸車
真鍮戸車
吊戸車
スライドラック用
下車

特殊門扉用戸車ユニット

特注品　鉄枠

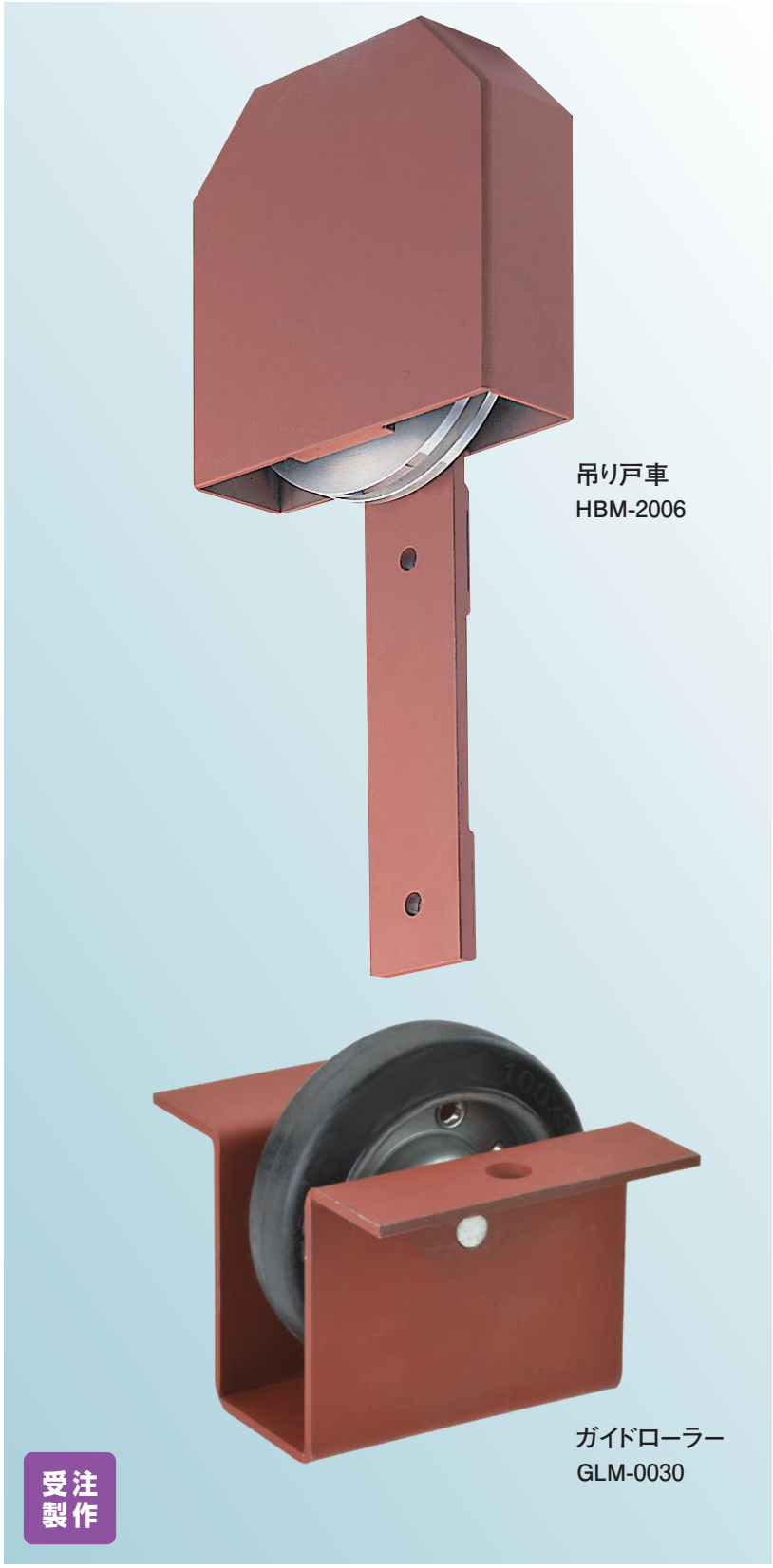

用途 学校・郵便局・変電所etc.

大型スライド式門扉など、特殊な門扉の開閉に適した部品です。

一般住宅はもちろん、車庫や工場、それに学校などのスライド式門扉の開閉ニーズに対応。

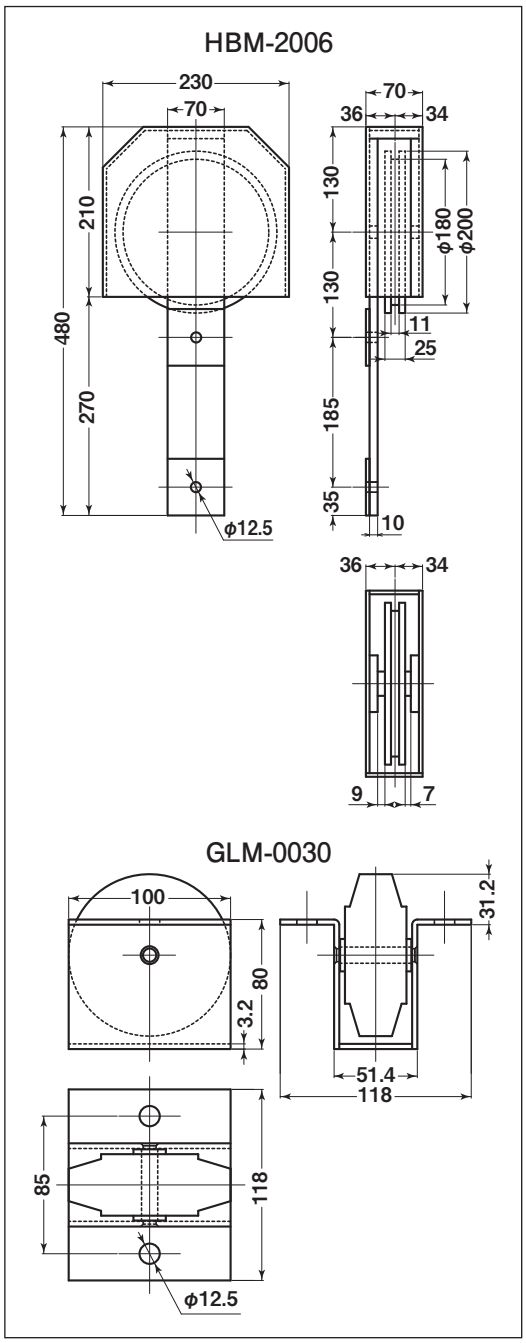

※ベアリングは鉄です。
※枠は錆止め塗装です。

品　名	商品コード	枠材質	車輪材質	自 重	耐荷重（1ケ当り）	希望小売価格
吊り戸車	**HBM-2006**	SS400	SUS303	13900g	400kg	別途御見積させて頂きます。
ガイドローラー	**GLM-0030**	SPHC	ゴム	1000g	—	

特殊門扉用戸車ユニット

特注品　鉄枠

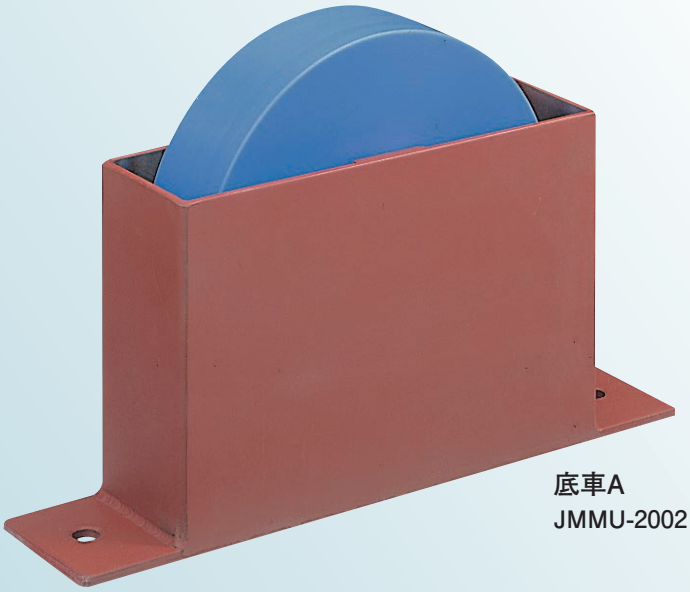

底車A
JMMU-2002

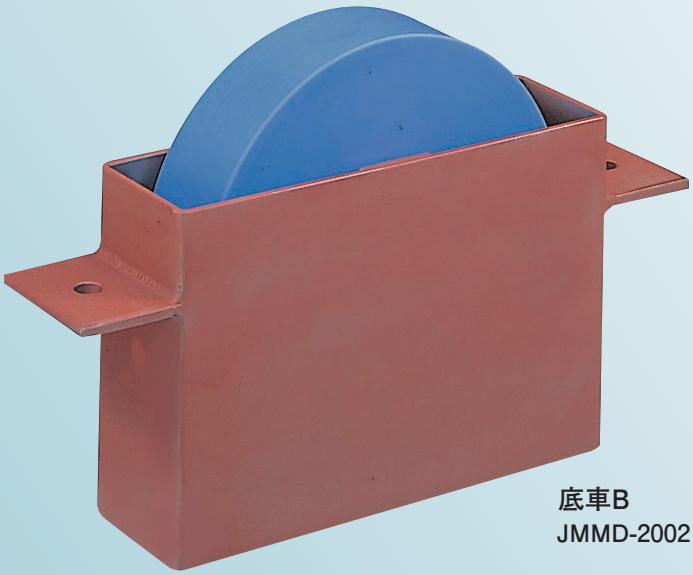

底車B
JMMD-2002

受注製作

用途 学校･郵便局･変電所etc.

大型スライド式門扉など、特殊な門扉の開閉に適した部品です。

一般住宅はもちろん、車庫や工場、それに学校などのスライド式門扉の開閉ニーズに対応。

JMMU-2002

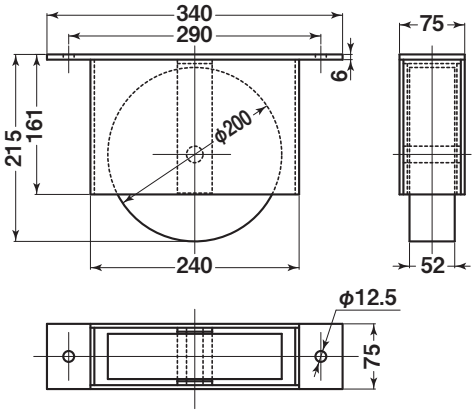

JMMD-2002

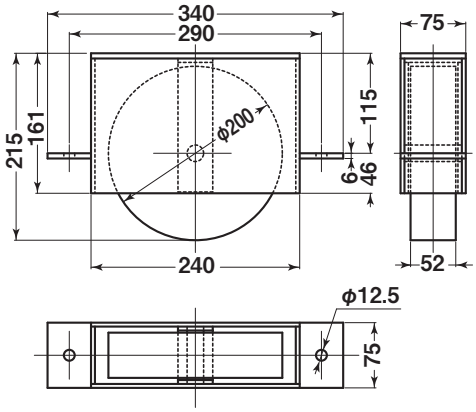

※ベアリングは鉄です。
※枠は錆止め塗装です。

品　名			商品コード	枠材質	車輪材質	自 重	耐荷重（1ケ当り）	希望小売価格
底　車	A	取付位置　上	**JMMU-2002**	SS400	MC901	7500g	300kg	別途御見積させて頂きます。
	B	取付位置　下	**JMMD-2002**	SS400	MC901	7500g	300kg	

重量戸車

- ガイド付き重量戸車
- 塩害に強いステンレス重量戸車
- 440Cベアリング入 ステンレス重量戸車
- ステンレス重量戸車
- MC防音重量戸車
- S45C重量戸車
- 鉄重量戸車
- ステンレス重量戸車 ワイドタイプ
- S45C重量戸車 ワイドタイプ
- ステンレス重量戸車 スリムタイプ
- MC防音重量戸車 スリムタイプ

特殊門扉用戸車
重量戸車
ロタ・重量戸車
キャスター戸車
Hブーリー
セミブルック
Cローラー
パテント車
ガイドローラー
底車
公団・公社用戸車
サッシ取替戸車
ステンレス戸車
鉄戸車
調整戸車
横調整戸車
フラッター戸車
樹脂戸車
Uステンレール用戸車
ローラー戸車
真鍮戸車
吊戸車
スライドラック用
下車

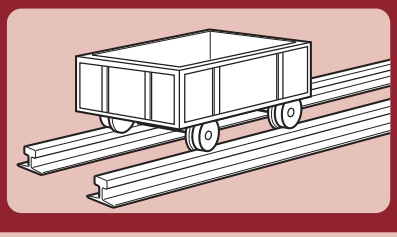

●小型トロッコとして

農園や果樹園、その他工場や建築現場などにおいて、荷運び用の小型トロッコとして使用できます。

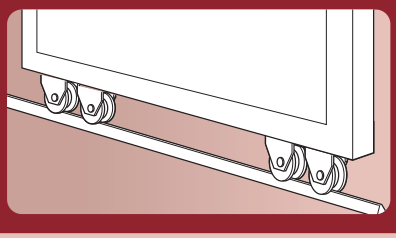

●重量戸車を４個取り付ける場合は、荷重が均等にかかるように両端に２個ずつ配置することをお勧めします。

●シャフト部はカシメ加工ができます。

重量戸車は通常ボルト・ナット締め以外にシャフト部分のカシメ加工もできます。
(50mm～100mm)

戸車の形状

※耐荷重は垂直方向における参考耐荷重です。車のみご使用で垂直荷重でない場合は、この耐荷重は該当いたしません。

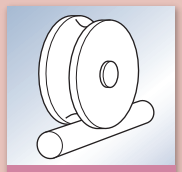
溝R車型

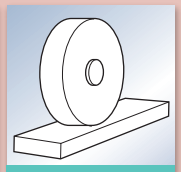
平型

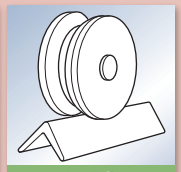
V型

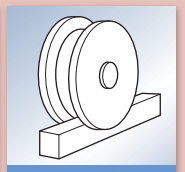
H型

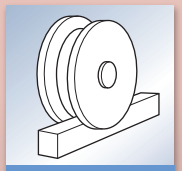
VH兼用型

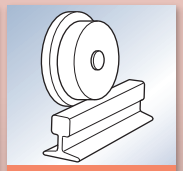
トロ車型

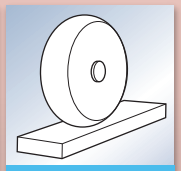
山R車型

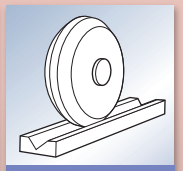
山V型

【参考資料】門扉が動き出す力の計算式：P258

ガイド付き重量戸車

特注品　トロ車型　ステンレス枠

特殊門扉用戸車
重量戸車
ロタ・重量戸車
キャスター戸車
Hブーリー
セミブルック
Cローラー
パテント車
ガイドローラー
底車
公団・公社用戸車
サッシ取替戸車
ステンレス戸車
鉄戸車
調整戸車
横調整戸車
フラッター戸車
樹脂戸車
Uステンレール用戸車
ローラー戸車
真鍮戸車
吊戸車
スライドラック用
下車

JCS-G1107
（脱線防止金具無し）

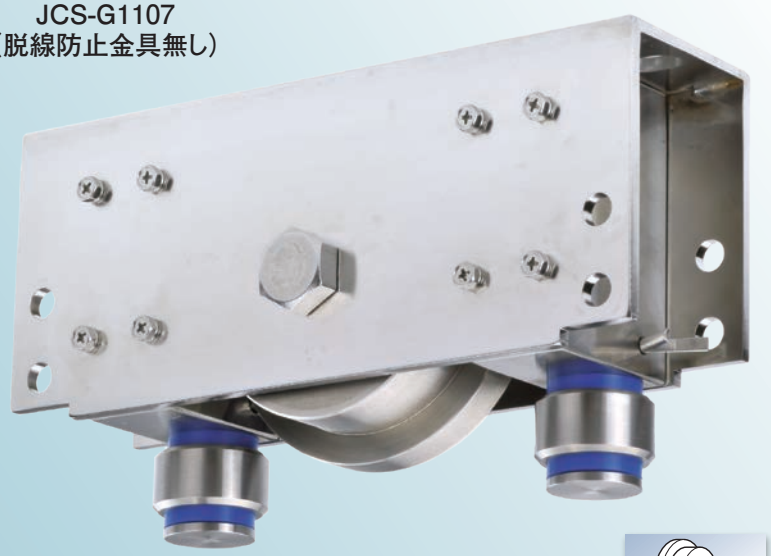

RoHS　受注製作　意匠

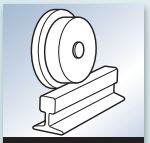

JCS-GD1107
（脱線防止金具有り）

RoHS　受注製作　意匠

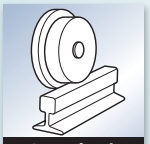

特長　門扉の走行による振れを軽減します。

用途　自動門扉etc.

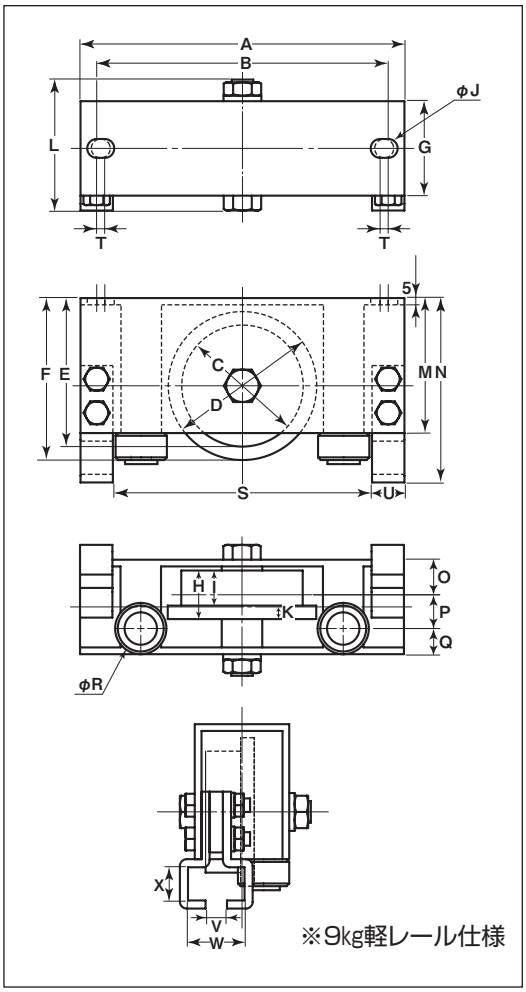

※枠、ボルトの材質はSUS304、車の材質はSUS303です。

●サイズ変更が可能です。

1セット（4個）単位での販売となります。

商品コード	サイズ	A	B	C	D	E	F	G	H	I	J	K	L	M	N	O	P	Q	R	S	T	U	V	W	X	板厚	ベアリング	自重	耐荷重（4ケ当り）	希望小売価格（1ケ当り）	一箱入数	一甲入数
JCS-G1107	110mm	240	216	90	110	110	120	70	40	26	14	14	96	100	–	28	23	19	38	–	6	–	–	–	–	SUS304 t5	#SS6204ZZ（2ケ）	7.5kg	3600kg	別途御見積させて頂きます。	–	1
JCS-GD1107	110mm	240	216	90	110	110	120	70	40	26	14	14	96	100	137	28	23	19	38	192	6	24	16	42	24.5			8.3 kg	3600kg		–	1

塩害に強いステンレス重量戸車

特注品　ステンレス枠

特長 車輪･枠･パイプ･ボルト･ナット･ワッシャの材質は耐蝕性に優れたSUS316を使用。

又、軸受け部分にオイレスメタル（SPBL）を使用する事により水中はもちろん海水中でも使用可能です。

用途 防潮扉･引揚げ船台用etc

※この製品は耐食性に特化した製品となります。選定の際は別途ご相談ください。

すべり軸受け【SPBL】

商品コード	サイズ	形 状	板 厚	車輪材質	すべり軸受け	軸（ボルト）	希望小売価格
JSS-0506	50mm	兼用	SUS316･t2.5	SUS316	SPBL	SUS316 M8×35	別途御見積させて頂きます。
JSS-0606	60mm	兼用	SUS316･t3	SUS316	SPBL	SUS316 M10×40	
JSS-0756	75mm	兼用	SUS316･t3	SUS316	SPBL	SUS316 M12×45	
JSS-0906	90mm	兼用	SUS316･t4	SUS316	SPBL	SUS316 M12×50	
JSS-1006	100mm	兼用	SUS316･t4	SUS316	SPBL	SUS316 M16×55	

塩水噴霧試験

試験方法：
JIS Z 2371 塩水噴霧試験方法

試験条件：
塩化ナトリウム溶液濃度；5±0.5wt%
試験槽内温度；35±2℃
試験時間；240時間

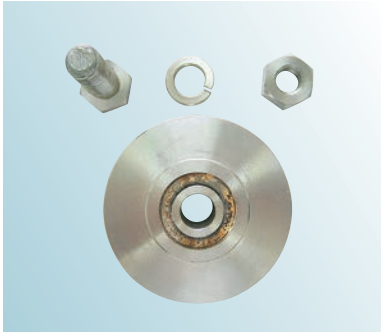

塩害に強い重量戸車

440Cベアリング入重量戸車

440Cベアリング入 ステンレス重量戸車

溝R車型　ステンレス枠

特長 高級機械用ベアリングを使用していますので耐久力に優れています。440Cベアリング入なので丈夫でサビにくい。

用途 門扉・工場・出入口用扉・各種倉庫etc.

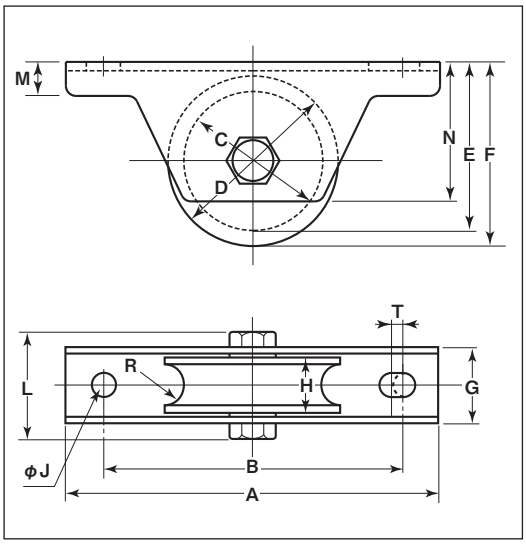

※枠、ボルトの材質はSUS304、車の材質はSUS303です。
※車輪は別注製作でサイズ変更が可能です。詳細はP012をご覧ください。

商品コード	サイズ	A	B	C	D	E	F	G	H	J	L	M	N	R(R)	T	板厚	ベアリング	自重	耐荷重(2ケ当り)	希望小売価格(1ケ当り)	一箱入数	一甲入数
JCS-0501	50mm	110	88	38	50	48	54	26	18	10	41	10	41	7	5	SUS304 t2.5	#SS608ZZ	340g	200kg	15,900	2	30
JCS-0601	60mm	120	98	48	60	59	65	28	20	10	47	11	51	7	5	SUS304 t3	#SS6200ZZ	565g	300kg	18,800	2	30
JCS-0751	75mm	150	128	59	75	72	80	33	25	10	53	12	61	9	5		#SS6202ZZ	960g	500kg	25,100	2	20
JCS-0901	90mm	180	146	70	90	90	100	38	27	14	58	14	76	11	6	SUS304 t4	#SS6203ZZ	1540g	700kg	41,900	2	10
JCS-1001	100mm	220	176	80	100	100	110	43	30	14	67	16	85	13	6		#SS6204ZZ	2200g	1000kg	56,100	2	10

ベアリングのサイズはP264参照、ボルト・ナットのサイズはP265参照。

車のみ（ボルト・ナット付）

●C寸法はベアリング押えの内径です。

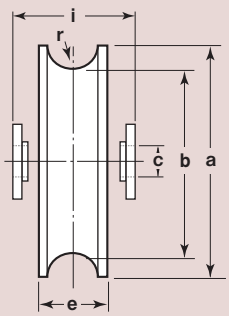

商品コード	サイズ	a(φ)	b(φ)	c(φ)	e	r(R)	i	自重	希望小売価格(1ケ当り)
JCP-0501	50mm	50	38	8	18	7	21	205g	11,900
JCP-0601	60mm	60	48	10	20	7	22	350g	14,300
JCP-0751	75mm	75	59	12	25	9	27	645g	19,500
JCP-0901	90mm	90	70	12	27	11	30	925g	33,700
JCP-1001	100mm	100	80	16	30	13	34	1355g	45,800

440Cベアリング入 ステンレス重量戸車

平型　ステンレス枠

※更に高荷重の場合は200mm以上のワイドタイプがあります。(P081～083)

特長 高級機械用ベアリングを使用していますので耐久力に優れています。440Cベアリング入なので丈夫でサビにくい。

用途 門扉・工場・出入口用扉・各種倉庫etc.

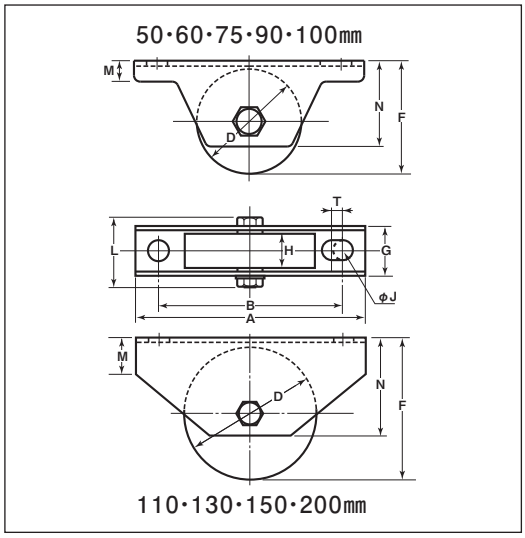

※枠、ボルトの材質はSUS304、車の材質はSUS303です。
※車輪は別注製作でサイズ変更が可能です。詳細はP012ご覧ください。

商品コード	サイズ	A	B	D	F	G	H	J	L	M	N	T	板厚	ベアリング	自重	耐荷重(2ケ当り)	希望小売価格(1ケ当り)	一箱入数	一甲入数
JCS-0502	50mm	110	88	50	54	26	18	10	41	10	41	5	SUS304 t2.5	#SS608ZZ	410g	200kg	15,200	2	30
JCS-0602	60mm	120	98	60	65	28	20	10	47	11	51	5	SUS304 t3	#SS6200ZZ	645g	300kg	18,000	2	30
JCS-0752	75mm	150	128	75	80	33	25	10	53	12	61	5		#SS6202ZZ	1145g	500kg	24,100	2	20
JCS-0902	90mm	180	146	90	100	38	27	14	58	14	76	6	SUS304 t4	#SS6203ZZ	1885g	700kg	40,200	2	10
JCS-1002	100mm	220	176	100	110	43	30	14	67	16	85	6		#SS6204ZZ	2610g	1000kg	53,700	2	10
JCS-1102	110mm	180	136	110	120	52	36	14	77	24	90	6			3445g		57,900	1	8
JCS-1302	130mm	250	185	130	139	56	42	16	81	32	110	—		#SS6204ZZ (2ケ)	5820g	1800kg	135,000	—	2
JCS-1502	150mm	300	230	150	175	75	52	20	107	57	147	—	SUS304 t6	#SS6206ZZ (2ケ)	10.9kg	2000kg	195,000	—	1
JCS-2002	200mm	300	230	200	215	75	52	20	107	57	147	—		#SS6207ZZ (2ケ)	16.7kg	2300kg	263,000	—	1

ベアリングのサイズはP264参照、ボルト・ナットのサイズはP265参照。

車のみ（ボルト・ナット付）

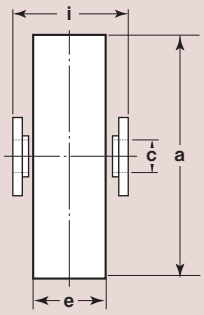

●C寸法はベアリング押えの内径です。
●130mm以上はベアリング2ケ入です。

商品コード	サイズ	a(φ)	c(φ)	e	i	自重	希望小売価格(1ケ当り)
JCP-0502	50mm	50	8	18	21	275g	11,500
JCP-0602	60mm	60	10	20	22	435g	13,600
JCP-0752	75mm	75	12	25	27	825g	18,600
JCP-0902	90mm	90	12	27	30	1265g	32,300
JCP-1002	100mm	100	16	30	34	1770g	43,900
JCP-1102	110mm	110	16	36	44	2565g	48,800
JCP-1302	130mm	130	16	42	48	4265g	109,000
JCP-1502	150mm	150	18	52	61	7000g	161,000
JCP-2002	200mm	200	18	52	61	12.6kg	228,000

440Cベアリング入 ステンレス重量戸車

V型　ステンレス枠

※更に高荷重の場合は200mm以上のワイドタイプがあります。(P081～083)

特長 高級機械用ベアリングを使用していますので耐久力に優れています。440Cベアリング入なので丈夫でサビにくい。

用途 門扉・工場・出入口用扉・各種倉庫etc.

50・60・75・90・100mm

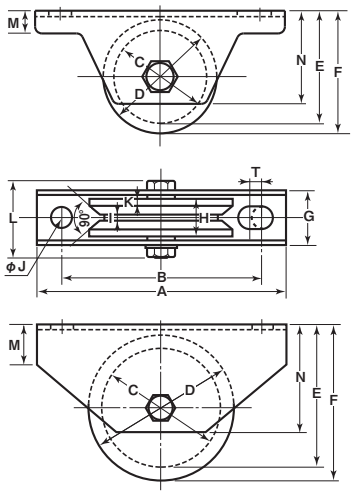

110・130・150・200mm

※枠、ボルトの材質はSUS304、車の材質はSUS303です。
※車輪は別注製作でサイズ変更が可能です。詳細はP012をご覧ください。

商品コード	サイズ	A	B	C	D	E	F	G	H	I	J	K	L	M	N	T	板厚	ベアリング	自重	耐荷重(2ヶ当り)	希望小売価格(1ヶ当り)	一箱入数	一甲入数
JCS-0505	50mm	110	88	39	50	48.5	54	26	18	3	10	4	41	10	41	5	SUS304 t2.5	#SS608ZZ	375g	200kg	15,200	2	30
JCS-0605	60mm	120	98	48	60	59	65	28	20	3.5	10	4.5	47	11	51	5	SUS304 t3	#SS6200ZZ	595g	300kg	18,000	2	30
JCS-0755	75mm	150	128	59	75	72	80	33	25	4	10	5	53	12	61	5		#SS6202ZZ	1040g	500kg	24,100	2	20
JCS-0905	90mm	180	146	72	90	91	100	38	27	4	14	5	58	14	76	6	SUS304 t4	#SS6203ZZ	1700g	700kg	40,200	2	10
JCS-1005	100mm	220	176	80	100	100	110	43	30	4	14	5.5	67	16	85	6		#SS6204ZZ	2390g	1000kg	53,700	2	10
JCS-1105	110mm	180	136	85	110	107.5	120	52	36	4	14	6	77	24	90	6			3085g		57,900	1	8
JCS-1305	130mm	250	185	105	130	126.5	139	56	42	8	16	9	81	32	110	—		#SS6204ZZ (2ケ)	5500g	1800kg	135,000	—	2
JCS-1505	150mm	300	230	118	150	159	175	75	52	9	20	10.5	107	57	147	—	SUS304 t6	#SS6206ZZ (2ケ)	10kg	2000kg	195,000	—	1
JCS-2005	200mm	300	230	168	200	199	215	75	52	9	20	10.5	107	57	147	—		#SS6207ZZ (2ケ)	15.5kg	2300kg	263,000	—	1

ベアリングのサイズはP264参照、ボルト・ナットのサイズはP265参照。

車のみ（ボルト・ナット付）

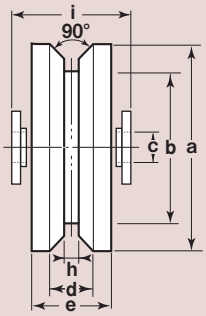

●C寸法はベアリング押えの内径です。
●130mm以上はベアリング2ヶ入です。

商品コード	サイズ	a(φ)	b(φ)	c(φ)	d	e	h	i	自重	希望小売価格(1ヶ当り)
JCP-0505	50mm	50	39	8	10	18	3	21	240g	11,500
JCP-0605	60mm	60	48	10	11	20	3.5	22	385g	13,600
JCP-0755	75mm	75	59	12	15	25	4	27	730g	18,600
JCP-0905	90mm	90	72	12	17	27	4	30	1100g	32,300
JCP-1005	100mm	100	80	16	19	30	4	34	1545g	43,900
JCP-1105	110mm	110	85	16	24	36	4	44	2190g	48,800
JCP-1305	130mm	130	105	16	24	42	8	48	3700g	109,000
JCP-1505	150mm	150	118	18	31	52	9	61	5900g	161,000
JCP-2005	200mm	200	168	18	31	52	9	61	11.5kg	228,000

440Cベアリング入 ステンレス重量戸車

VH兼用型　ステンレス枠

50mm　60mm　75mm　90mm　100mm

RoHS

※更に高荷重の場合は200mm以上のワイドタイプがあります。(P081～083)

VH兼用型

特長 高級機械用ベアリングを使用していますので耐久力に優れています。440Cベアリング入なので丈夫でサビにくい。

用途 門扉・工場・出入口用扉・各種倉庫etc.

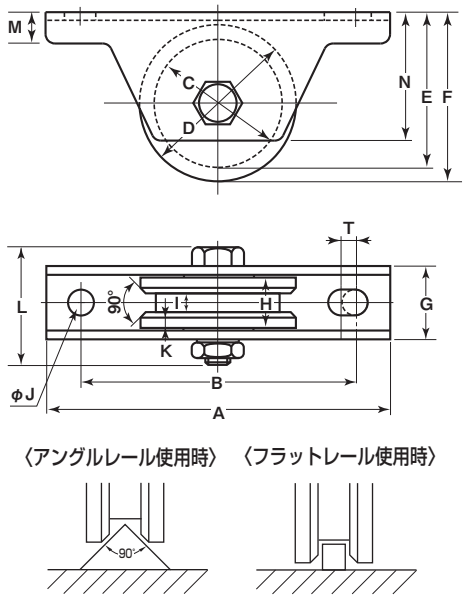

※枠、ボルトの材質はSUS304、車の材質はSUS303です。

※車輪は別注製作でサイズ変更が可能です。詳細はP012をご覧ください。

アングルレール使用の場合はV型をおすすめします。(P050参照)

商品コード	サイズ	A	B	C	D	E	F	G	H	I	J	K	L	M	N	T	板厚	ベアリング	自重	耐荷重(2ケ当り)	希望小売価格(1ケ当り)	一箱入数	一甲入数
JCS-0506	50mm	110	88	39	50	48.5	54	26	18	7	10	4	41	10	41	5	SUS304 t2.5	#SS608ZZ	365g	200kg	15,200	2	30
JCS-0606	60mm	120	98	48	60	59	65	28	20	8	10	4.5	47	11	51	5	SUS304 t3	#SS6200ZZ	580g	300kg	18,000	2	30
JCS-0756	75mm	150	128	59	75	72	80	33	25	10	10	5	53	12	61	5		#SS6202ZZ	1005g	500kg	24,100	2	20
JCS-0906	90mm	180	146	72	90	91	100	38	27	14	14	5	58	14	76	6	SUS304 t4	#SS6203ZZ	1615g	700kg	40,200	2	10
JCS-1006	100mm	220	176	80	100	100	110	43	30	14	14	5.5	67	16	85	6		#SS6204ZZ	2290g	1000kg	53,700	2	10

ベアリングのサイズはP264参照、ボルト・ナットのサイズはP265参照。

車のみ (ボルト・ナット付)

●C寸法はベアリング押えの内径です。

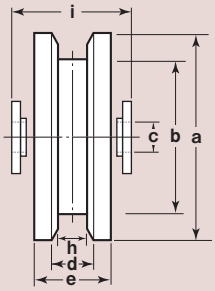

商品コード	サイズ	a(φ)	b(φ)	c(φ)	d	e	h	i	自重	希望小売価格(1ケ当り)
JCP-0506	50mm	50	39	8	10	18	7	21	230g	11,500
JCP-0606	60mm	60	48	10	11	20	8	22	370g	13,600
JCP-0756	75mm	75	59	12	15	25	10	27	690g	18,600
JCP-0906	90mm	90	72	12	17	27	14	30	1010g	32,300
JCP-1006	100mm	100	80	16	19	30	14	34	1445g	43,900

440Cベアリング入 ステンレス重量戸車

H型　ステンレス枠

90mm　110mm　130mm　150mm　200mm

RoHS

※更に高荷重の場合は200mm以上のワイドタイプがあります。(P081～083)

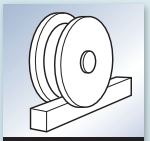

H型

特長 高級機械用ベアリングを使用していますので耐久力に優れています。440Cベアリング入なので丈夫でサビにくい。

用途 門扉・工場・出入口用扉・各種倉庫etc.

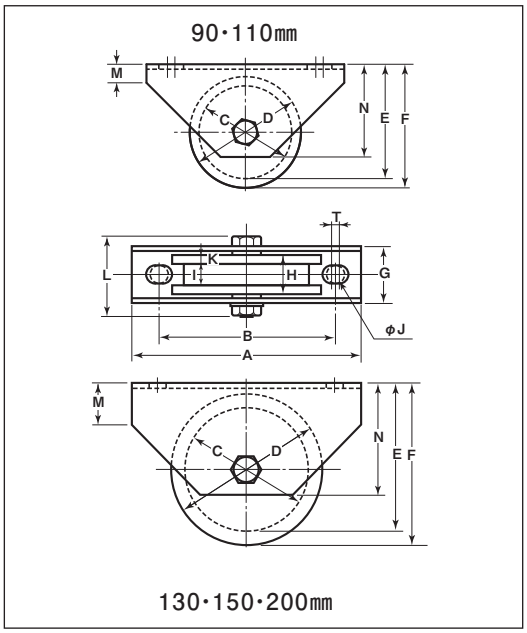

※枠、ボルトの材質はSUS304、車の材質はSUS303です。
※車輪は別注製作でサイズ変更が可能です。詳細はP012をご覧ください。

商品コード	サイズ	A	B	C	D	E	F	G	H	I	J	K	L	M	N	T	板厚	ベアリング	自重	耐荷重(2ケ当り)	希望小売価格(1ケ当り)	一箱入数	一甲入数
JCS-A906	90mm	160	126	75	90	92.5	100	46	32	16	14	8	65	15	75	6	SUS304 t4	#SS6203ZZ	1885g	700kg	43,300	1	8
JCS-1106	110mm	180	136	90	110	110	120	52	36	18	14	9	77	24	90	6		#SS6204ZZ	3010g	1000kg	57,900	1	8
JCS-1306	130mm	250	185	110	130	129	139	56	42	21	16	10.5	81	32	110	—		#SS6204ZZ (2ケ)	5200g	1800kg	135,000	—	2
JCS-1506	150mm	300	230	122	150	161	175	75	52	34	20	12.5	107	57	147	—	SUS304 t6	#SS6206ZZ (2ケ)	9.5kg	2000kg	195,000	—	1
JCS-2006	200mm	300	230	172	200	201	215	75	52	34	20	12.5	107	57	147	—		#SS6207ZZ (2ケ)	16.7kg	2300kg	263,000	—	1

ベアリングのサイズはP264参照、ボルト・ナットのサイズはP265参照。

車のみ（ボルト・ナット付）

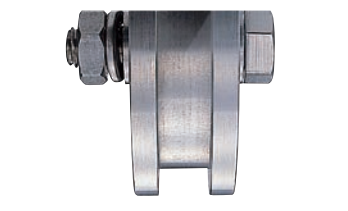

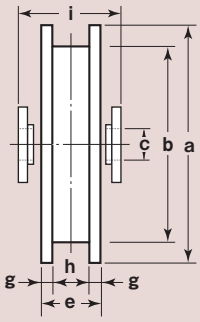

●C寸法はベアリング押えの内径です。
●130mm以上はベアリング2ケ入です。

商品コード	サイズ	a(φ)	b(φ)	c(φ)	e	g	h	i	自重	希望小売価格(1ケ当り)
JCP-A906	90mm	90	75	12	32	8	16	38	1120g	33,700
JCP-1106	110mm	110	90	16	36	9	18	44	2115g	48,800
JCP-1306	130mm	130	110	16	42	10.5	21	48	3600g	109,000
JCP-1506	150mm	150	122	18	52	12.5	34	61	5600g	161,000
JCP-2006	200mm	200	172	18	52	12.5	34	61	11kg	228,000

440Cベアリング入 ステンレス重量戸車

トロ車型　ステンレス枠

90mm　110mm　130mm　150mm　200mm

RoHS

※更に高荷重の場合は200mm以上のワイドタイプがあります。(P081～083)

特長 高級機械用ベアリングを使用していますので耐久力に優れています。440Cベアリング入なので丈夫でサビにくい。

用途 門扉・工場・出入口用扉・各種倉庫etc.

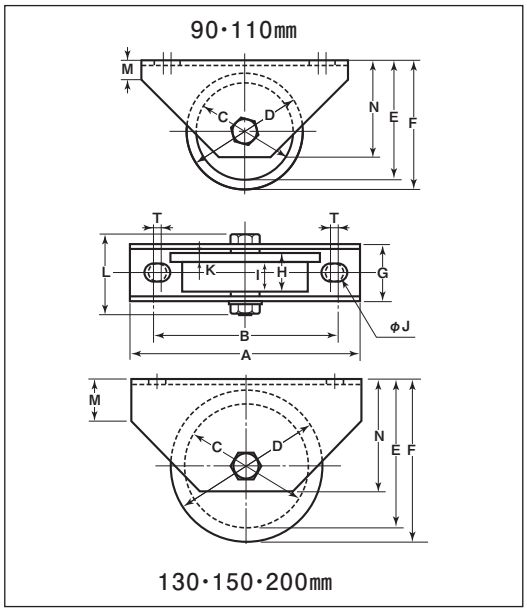

※枠、ボルトの材質はSUS304、車の材質はSUS303です。

※車輪は別注製作でサイズ変更が可能です。詳細はP012をご覧ください。

商品コード	サイズ	A	B	C	D	E	F	G	H	I	J	K	L	M	N	T	板厚	ベアリング	自重	耐荷重(2ケ当り)	希望小売価格(1ケ当り)	一箱入数	一甲入数
JCS-0907	90mm	160	126	75	90	92.5	100	46	32	24	14	8	65	15	75	6	SUS304 t4	#SS6203ZZ	1760g	700kg	41,900	1	8
JCS-1107	110mm	180	136	90	110	110	120	52	36	26	14	10	77	24	90	6		#SS6204ZZ	2810g	1000kg	57,900	1	8
JCS-1307	130mm	250	185	110	130	129	139	56	42	31.5	16	10.5	81	32	110	—		#SS6204ZZ (2ケ)	5000g	1800kg	135,000	—	2
JCS-1507	150mm	300	230	122	150	176	190	75	52	39.5	20	12.5	107	57	147	—	SUS304 t6	#SS6206ZZ (2ケ)	9.2kg	2000kg	195,000	—	1
JCS-2007	200mm	300	230	172	200	201	215	75	52	39.5	20	12.5	107	57	147	—		#SS6207ZZ (2ケ)	13.9kg	2300kg	263,000	—	1

ベアリングのサイズはP264参照、ボルト・ナットのサイズはP265参照。

車のみ（ボルト・ナット付）

●C寸法はベアリング押えの内径です。
●130mm以上はベアリング2ケ入です。

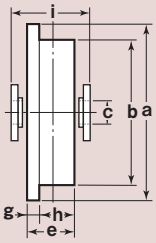

商品コード	サイズ	a(φ)	b(φ)	c(φ)	e	g	h	i	自重	希望小売価格(1ケ当り)
JCP-0907	90mm	90	75	12	32	8	24	38	1125g	33,700
JCP-1107	110mm	110	90	16	36	10	26	44	1925g	48,800
JCP-1307	130mm	130	110	16	42	10.5	31.5	48	3300g	109,000
JCP-1507	150mm	150	122	18	52	12.5	39.5	61	5100g	161,000
JCP-2007	200mm	200	172	18	52	12.5	39.5	61	10.5kg	228,000

※転倒防止カバーではありません。

90mm・110mm用 トロ車用セフティカバー（オプション）

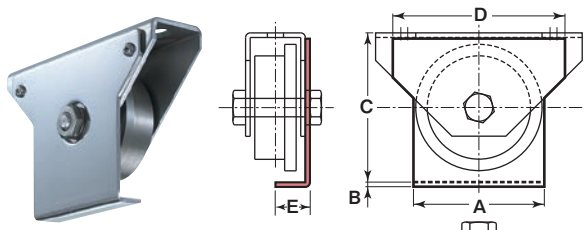

※使用されるレール幅の2/3以上車輪幅(h)がくるように使用してください。

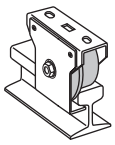

商品コード	サイズ	A	B	C	D	E	自重	希望小売価格(1ケ当り)
SS-0907	90mm	94	4	113	140	25	393g	5,970
SS-1107	110mm	114	4	130	150	29.5	567g	6,510

440Cベアリング入 ステンレス重量戸車

山R車型　ステンレス枠

50mm　60mm　75mm　90mm　100mm

RoHS

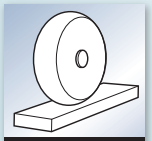

特長 高級機械用ベアリングを使用していますので耐久力に優れています。440Cベアリング入なので丈夫でサビにくい。

用途 門扉・工場・出入口用扉・各種倉庫etc.

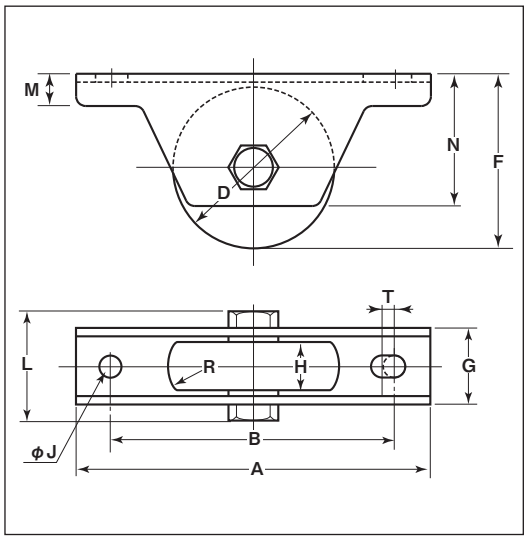

●シャフト部はカシメ加工ができます。
通常ボルト・ナット締め以外にシャフト部分のカシメ加工もできます。（50mm～100mm）
※枠、ボルトの材質はSUS304、車の材質はSUS303です。
※車輪は別注製作でサイズ変更が可能です。詳細はP012をご覧ください。

商品コード	サイズ	A	B	D	F	G	H	J	L	M	N	R(R)	T	板厚	ベアリング	自重	耐荷重(2ケ当り)	希望小売価格(1ケ当り)	一箱入数	一甲入数
JCS-0508	50mm	110	88	50	54	26	18	10	41	10	41	15	5	SUS304 t2.5	#SS608ZZ	385g	200kg	15,900	2	30
JCS-0608	60mm	120	98	60	65	28	20	10	47	11	51	20	5	SUS304 t3	#SS6200ZZ	565g	300kg	18,800	2	30
JCS-0758	75mm	150	128	75	80	33	25	10	53	12	61	25	5		#SS6202ZZ	1090g	500kg	25,100	2	20
JCS-0908	90mm	180	146	90	100	38	27	14	58	14	76	25	6	SUS304 t4	#SS6203ZZ	1795g	700kg	41,900	2	10
JCS-1008	100mm	220	176	100	110	43	30	14	67	16	85	30	6		#SS6204ZZ	2510g	1000kg	56,100	2	10

ベアリングのサイズはP264参照、ボルト・ナットのサイズはP265参照。

車のみ（ボルト・ナット付）

●C寸法はベアリング押えの内径です。

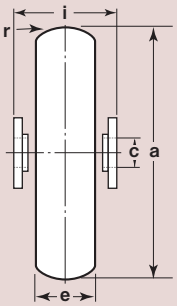

商品コード	サイズ	a(φ)	c(φ)	e	r(R)	i	自重	希望小売価格(1ケ当り)
JCP-0508	50mm	50	8	18	15	21	250g	11,900
JCP-0608	60mm	60	10	20	20	22	405g	14,300
JCP-0758	75mm	75	12	25	25	27	775g	19,500
JCP-0908	90mm	90	12	27	25	30	1185g	33,700
JCP-1008	100mm	100	16	30	30	34	1665g	45,800

ステンレス重量戸車

溝R車型　ステンレス枠

50mm　60mm　75mm　90mm　100mm

RoHS

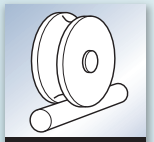

溝R車型

特長 高級機械用ベアリングを使用していますので耐久力に優れています。

用途 門扉・工場・出入口用扉・各種倉庫etc.

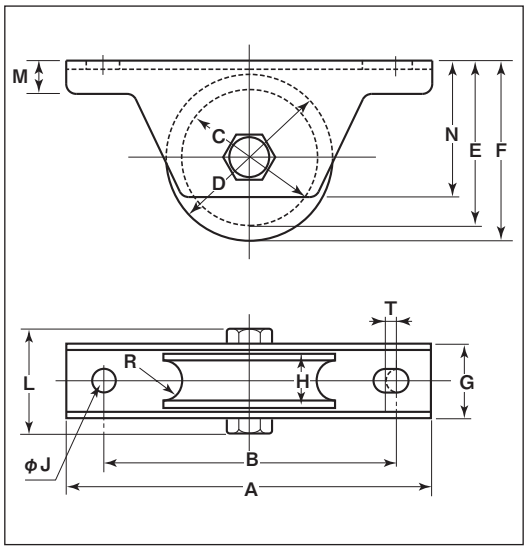

●シャフト部はカシメ加工ができます。
通常ボルト・ナット締め以外にシャフト部分のカシメ加工もできます。（50mm～100mm）

※枠、ボルトの材質はSUS304、車の材質はSUS303です。

※車輪は別注製作でサイズ変更が可能です。詳細はP012をご覧ください。

商品コード	サイズ	A	B	C	D	E	F	G	H	J	L	M	N	R(R)	T	板厚	ベアリング	自重	耐荷重(2ケ当り)	希望小売価格(1ケ当り)	一箱入数	一甲入数
JBS-0501	50mm	110	88	38	50	48	54	26	18	10	41	10	41	7	5	SUS304 t2.5	#608ZZ	340g	200kg	12,000	2	30
JBS-0601	60mm	120	98	48	60	59	65	28	20	10	47	11	51	7	5	SUS304 t3	#6200ZZ	565g	300kg	14,300	2	30
JBS-0751	75mm	150	128	59	75	72	80	33	25	10	53	12	61	9	5		#6202ZZ	960g	500kg	20,300	2	20
JBS-0901	90mm	180	146	70	90	90	100	38	27	14	58	14	76	11	6	SUS304 t4	#6203ZZ	1540g	700kg	34,500	2	10
JBS-1001	100mm	220	176	80	100	100	110	43	30	14	67	16	85	13	6		#6204ZZ	2200g	1000kg	47,200	2	10

ベアリングのサイズはP264参照、ボルト・ナットのサイズはP265参照。

車のみ（ボルト・ナット付）

●C寸法はベアリング押えの内径です。

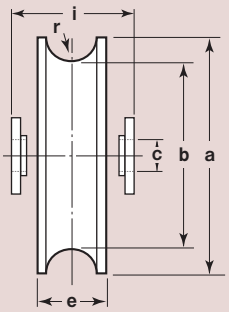

商品コード	サイズ	a(φ)	b(φ)	c(φ)	e	r(R)	i	自重	希望小売価格(1ケ当り)
JBP-0501	50mm	50	38	8	18	7	21	205g	9,580
JBP-0601	60mm	60	48	10	20	7	22	350g	11,100
JBP-0751	75mm	75	59	12	25	9	27	645g	15,500
JBP-0901	90mm	90	70	12	27	11	30	925g	30,800
JBP-1001	100mm	100	80	16	30	13	34	1355g	40,800

ステンレス重量戸車

平型　ステンレス枠

特殊門扉用戸車
重量戸車
ロタ・重量戸車
キャスター戸車
Hブーリー
セミブルック
Cローラー
パテント車
ガイドローラー
底車
公団・公社用戸車
サッシ取替戸車
ステンレス戸車
鉄戸車
調整戸車
横調整戸車
フラッター戸車
樹脂戸車
Uステンレール用戸車
ローラー戸車
真鍮戸車
吊戸車
スライドラック用
下車

特長 高級機械用ベアリングを使用していますので耐久力に優れています。

用途 門扉・工場・出入口用扉・各種倉庫etc.

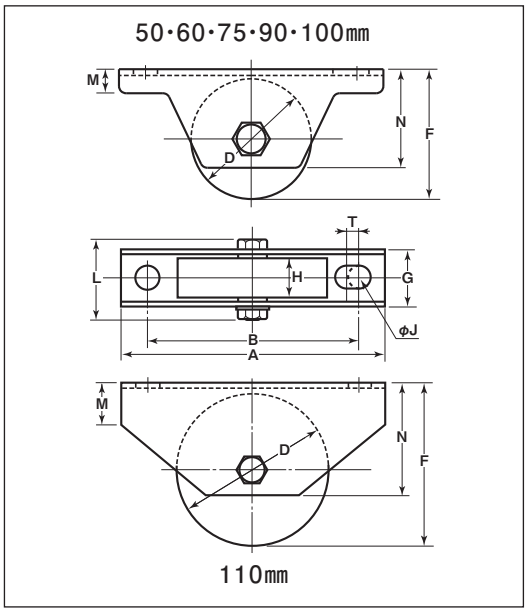

●シャフト部はカシメ加工ができます。
通常ボルト・ナット締め以外にシャフト部分のカシメ加工もできます。（50mm～100mm）

※枠、ボルトの材質はSUS304、車の材質はSUS303です。

※車輪は別注製作でサイズ変更が可能です。詳細はP012をご覧ください。

※130mm以上は440CベアリングP049を参照してください。

商品コード	サイズ	A	B	D	F	G	H	J	L	M	N	T	板厚	ベアリング	自重	耐荷重（2ケ当り）	希望小売価格（1ケ当り）	一箱入数	一甲入数
JBS-0502	50mm	110	88	50	54	26	18	10	41	10	41	5	SUS304 t2.5	#608ZZ	410g	200kg	11,600	2	30
JBS-0602	60mm	120	98	60	65	28	20	10	47	11	51	5	SUS304 t3	#6200ZZ	645g	300kg	13,600	2	30
JBS-0752	75mm	150	128	75	80	33	25	10	53	12	61	5		#6202ZZ	1145g	500kg	19,400	2	20
JBS-0902	90mm	180	146	90	100	38	27	14	58	14	76	6	SUS304 t4	#6203ZZ	1885g	700kg	33,000	2	10
JBS-1002	100mm	220	176	100	110	43	30	14	67	16	85	6		#6204ZZ	2610g	1000kg	45,100	2	10
JBS-1102	110mm	180	136	110	120	52	36	14	77	24	90	6			3445g		50,900	1	8

ベアリングのサイズはP264参照、ボルト・ナットのサイズはP265参照。

車のみ（ボルト・ナット付）

●C寸法はベアリング押えの内径です。

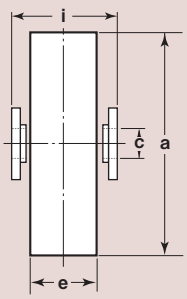

商品コード	サイズ	a(φ)	c(φ)	e	i	自重	希望小売価格（1ケ当り）
JBP-0502	50mm	50	8	18	21	275g	9,150
JBP-0602	60mm	60	10	20	22	435g	10,600
JBP-0752	75mm	75	12	25	27	825g	14,900
JBP-0902	90mm	90	12	27	30	1265g	29,400
JBP-1002	100mm	100	16	30	34	1770g	39,000
JBP-1102	110mm	110	16	36	44	2565g	44,500

ステンレス重量戸車

V型　ステンレス枠

特長 高級機械用ベアリングを使用していますので耐久力に優れています。

用途 門扉･工場･出入口用扉･各種倉庫etc.

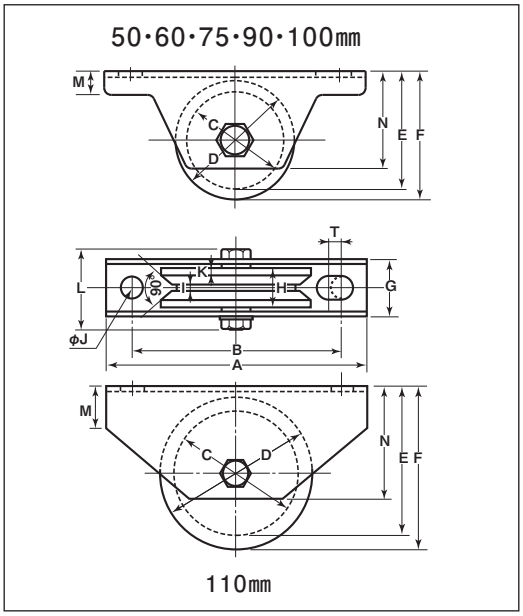

●シャフト部はカシメ加工ができます。
通常ボルト・ナット締め以外にシャフト部分のカシメ加工もできます。（50mm～100mm）

※枠、ボルトの材質はSUS304、車の材質はSUS303です。

※車輪は別注製作でサイズ変更が可能です。詳細はP012をご覧ください。

※130mm以上は440CベアリングP050を参照してください。

商品コード	サイズ	A	B	C	D	E	F	G	H	I	J	K	L	M	N	T	板厚	ベアリング	自重	耐荷重(2ケ当り)	希望小売価格(1ケ当り)	一箱入数	一甲入数
JBS-0505	50mm	110	88	39	50	48.5	54	26	18	3	10	4	41	10	41	5	SUS304 t2.5	#608ZZ	375g	200kg	11,600	2	30
JBS-0605	60mm	120	98	48	60	59	65	28	20	3.5	10	4.5	47	11	51	5	SUS304 t3	#6200ZZ	595g	300kg	13,600	2	30
JBS-0755	75mm	150	128	59	75	72	80	33	25	4	10	5	53	12	61	5		#6202ZZ	1040g	500kg	19,400	2	20
JBS-0905	90mm	180	146	72	90	91	100	38	27	4	14	5	58	14	76	6	SUS304 t4	#6203ZZ	1700g	700kg	33,000	2	10
JBS-1005	100mm	220	176	80	100	100	110	43	30	4	14	5.5	67	16	85	6		#6204ZZ	2390g	1000kg	45,100	2	10
JBS-1105	110mm	180	136	85	110	107.5	120	52	36	4	14	6	77	24	90	6			3085g		50,900	1	8

ベアリングのサイズはP264参照、ボルト･ナットのサイズはP265参照。

車のみ（ボルト･ナット付）

●C寸法はベアリング押えの内径です。

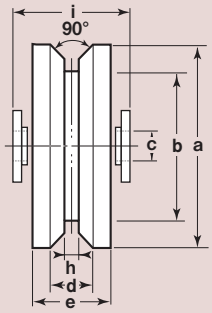

商品コード	サイズ	a(φ)	b(φ)	c(φ)	d	e	h	i	自重	希望小売価格(1ケ当り)
JBP-0505	50mm	50	39	8	10	18	3	21	240g	9,150
JBP-0605	60mm	60	48	10	11	20	3.5	22	385g	10,600
JBP-0755	75mm	75	59	12	15	25	4	27	730g	14,900
JBP-0905	90mm	90	72	12	17	27	4	30	1100g	29,400
JBP-1005	100mm	100	80	16	19	30	4	34	1545g	39,000
JBP-1105	110mm	110	85	16	24	36	4	44	2190g	44,500

ステンレス重量戸車

VH兼用型　ステンレス枠

特殊門扉用戸車
重量戸車
ロタ・重量戸車
キャスター戸車
Hプーリー
セミブルック
Cローラー
パテント車
ガイドローラー
底車
公団・公社用戸車
サッシ取替戸車
ステンレス戸車
鉄戸車
調整戸車
横調整戸車
フラッター戸車
樹脂戸車
Uステンレール用戸車
ローラー戸車
真鍮戸車
吊戸車
スライドラック用
下車

50mm　60mm　75mm　90mm　100mm

特長 高級機械用ベアリングを使用していますので耐久力に優れています。

用途 門扉・工場・出入口用扉・各種倉庫etc.

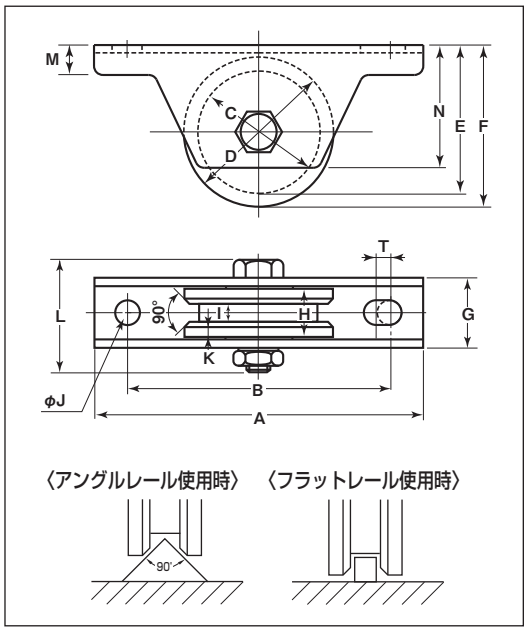

●シャフト部はカシメ加工ができます。
通常ボルト・ナット締め以外にシャフト部分のカシメ加工もできます。（50mm～100mm）

※枠、ボルトの材質はSUS304、車の材質はSUS303です。

※車輪は別注製作でサイズ変更が可能です。詳細はP012をご覧ください。

アングルレール使用の場合はV型をおすすめします。（P057参照）

商品コード	サイズ	A	B	C	D	E	F	G	H	I	J	K	L	M	N	T	板厚	ベアリング	自重	耐荷重（2ケ当り）	希望小売価格（1ケ当り）	一箱入数	一甲入数
JBS-0506	50mm	110	88	39	50	48.5	54	26	18	7	10	4	41	10	41	5	SUS304 t2.5	#608ZZ	365g	200kg	11,600	2	30
JBS-0606	60mm	120	98	48	60	59	65	28	20	8	10	4.5	47	11	51	5	SUS304 t3	#6200ZZ	580g	300kg	13,600	2	30
JBS-0756	75mm	150	128	59	75	72	80	33	25	10	10	5	53	12	61	5		#6202ZZ	1005g	500kg	19,400	2	20
JBS-0906	90mm	180	146	72	90	91	100	38	27	14	14	5	58	14	76	6	SUS304 t4	#6203ZZ	1615g	700kg	33,000	2	10
JBS-1006	100mm	220	176	80	100	100	110	43	30	14	14	5.5	67	16	85	6		#6204ZZ	2290g	1000kg	45,100	2	10

ベアリングのサイズはP264参照、ボルト・ナットのサイズはP265参照。

車のみ（ボルト・ナット付）

●C寸法はベアリング押えの内径です。

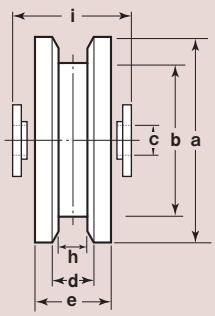

商品コード	サイズ	a(φ)	b(φ)	c(φ)	d	e	h	i	自重	希望小売価格（1ケ当り）
JBP-0506	50mm	50	39	8	10	18	7	21	230g	9,150
JBP-0606	60mm	60	48	10	11	20	8	22	370g	10,600
JBP-0756	75mm	75	59	12	15	25	10	27	690g	14,900
JBP-0906	90mm	90	72	12	17	27	14	30	1010g	29,400
JBP-1006	100mm	100	80	16	19	30	14	34	1445g	39,000

ステンレス重量戸車

H型　ステンレス枠

特長 高級機械用ベアリングを使用していますので耐久力に優れています。

用途 門扉･工場･出入口用扉･各種倉庫etc.

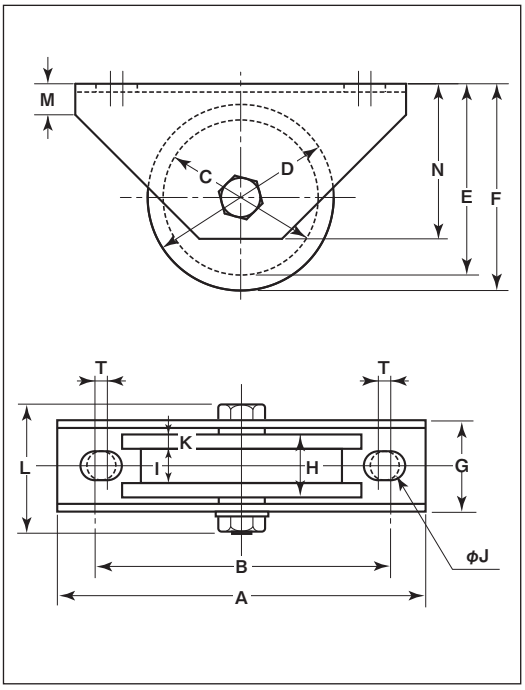

●シャフト部はカシメ加工ができます。
通常ボルト・ナット締め以外にシャフト部分のカシメ加工もできます。(50mm～100mm)

※枠、ボルトの材質はSUS304、車の材質はSUS303です。

※車輪は別注製作でサイズ変更が可能です。詳細はP012をご覧ください。

※130mm以上は440CベアリングP052を参照してください。

商品コード	サイズ	A	B	C	D	E	F	G	H	I	J	K	L	M	N	T	板厚	ベアリング	自重	耐荷重(2ケ当り)	希望小売価格(1ケ当り)	一箱入数	一甲入数
JBS-A906	90mm	160	126	75	90	92.5	100	46	32	16	14	8	65	15	75	6	SUS304 t4	#6203ZZ	1885g	700kg	34,500	1	8
JBS-1106	110mm	180	136	90	110	110	120	52	36	18	14	9	76	24	90	6		#6204ZZ	3010g	1000kg	50,900	1	8

ベアリングのサイズはP264参照、ボルト･ナットのサイズはP265参照。

車のみ（ボルト･ナット付）

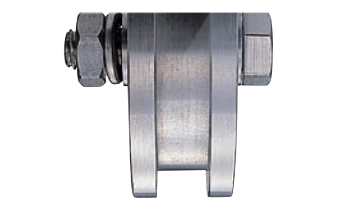

●C寸法はベアリング押えの内径です。

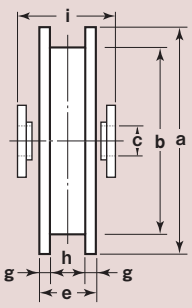

商品コード	サイズ	a(φ)	b(φ)	c(φ)	e	g	h	i	自重	希望小売価格(1ケ当り)
JBP-A906	90mm	90	75	12	32	8	16	38	1120g	30,600
JBP-1106	110mm	110	90	16	36	9	18	44	2115g	44,500

ステンレス重量戸車

トロ車型　ステンレス枠

特長 高級機械用ベアリングを使用していますので耐久力に優れています。

用途 門扉・工場・出入口用扉・各種倉庫etc.

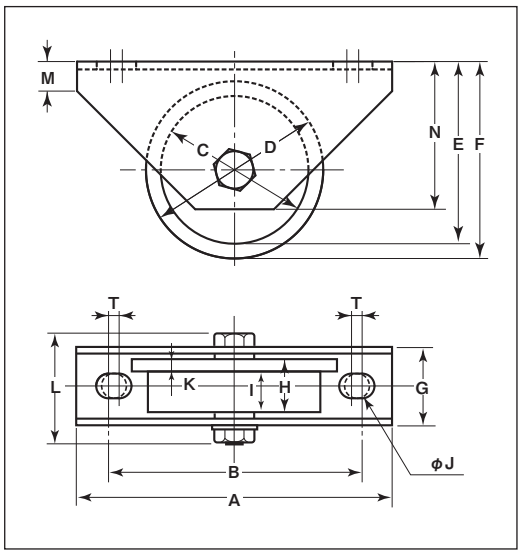

●シャフト部はカシメ加工ができます。
通常ボルト・ナット締め以外にシャフト部分のカシメ加工もできます。（50mm～100mm）

※枠、ボルトの材質はSUS304、車の材質はSUS303です。

※車輪は別注製作でサイズ変更が可能です。詳細はP012をご覧ください。

※130mm以上は440CベアリングP053を参照してください。

商品コード	サイズ	A	B	C	D	E	F	G	H	I	J	K	L	M	N	T	板厚	ベアリング	自重	耐荷重（2ケ当り）	希望小売価格（1ケ当り）	一箱入数	一甲入数
JBS-0907	90mm	160	126	75	90	92.5	100	46	32	24	14	8	65	15	75	6	SUS304 t4	#6203ZZ	1760g	700kg	34,500	1	8
JBS-1107	110mm	180	136	90	110	110	120	52	36	26	14	10	76	24	90	6		#6204ZZ	2810g	1000kg	50,900	1	8

ベアリングのサイズはP264参照、ボルト・ナットのサイズはP265参照。

車のみ（ボルト・ナット付）

●C寸法はベアリング押えの内径です。

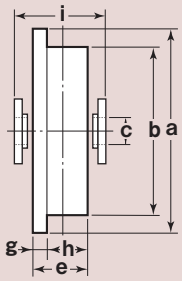

商品コード	サイズ	a(φ)	b(φ)	c(φ)	e	g	h	i	自重	希望小売価格（1ケ当り）
JBP-0907	90mm	90	75	12	32	8	24	38	1125g	30,800
JBP-1107	110mm	110	90	16	36	10	26	44	1925g	44,500

※転倒防止カバーではありません。

90mm・110mm用 トロ車用セフティカバー（オプション）

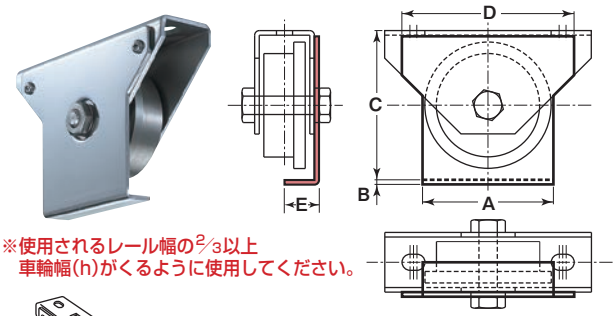

※使用されるレール幅の2/3以上車輪幅(h)がくるように使用してください。

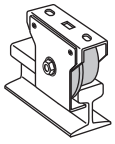

商品コード	サイズ	A	B	C	D	E	自重	希望小売価格（1ケ当り）
SS-0907	90mm	94	4	113	140	25	393g	5,970
SS-1107	110mm	114	4	130	150	29.5	567g	6,510

ステンレス重量戸車

山R車型　ステンレス枠

50mm　60mm　75mm　90mm　100mm

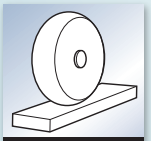

RoHS

特長 高級機械用ベアリングを使用していますので耐久力に優れています。

用途 門扉･工場･出入口用扉･各種倉庫etc.

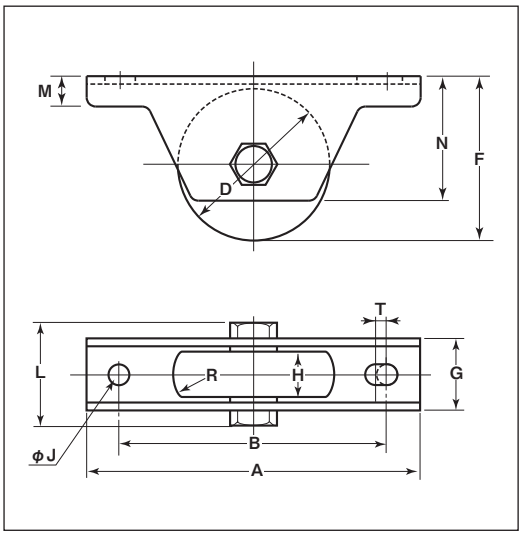

●シャフト部はカシメ加工ができます。
通常ボルト・ナット締め以外にシャフト部分のカシメ加工もできます。（50mm～100mm）

※枠、ボルトの材質はSUS304、車の材質はSUS303です。

※車輪は別注製作でサイズ変更が可能です。詳細はP012をご覧ください。

商品コード	サイズ	A	B	D	F	G	H	J	L	M	N	R(R)	T	板厚	ベアリング	自重	耐荷重(2ケ当り)	希望小売価格(1ケ当り)	一箱入数	一甲入数
JBS-0508	50mm	110	88	50	54	26	18	10	41	10	41	15	5	SUS304 t2.5	#608ZZ	385g	200kg	12,000	2	30
JBS-0608	60mm	120	98	60	65	28	20	10	47	11	51	20	5	SUS304 t3	#6200ZZ	565g	300kg	14,300	2	30
JBS-0758	75mm	150	128	75	80	33	25	10	53	12	61	25	5		#6202ZZ	1090g	500kg	20,300	2	20
JBS-0908	90mm	180	146	90	100	38	27	14	58	14	76	25	6	SUS304 t4	#6203ZZ	1795g	700kg	34,500	2	10
JBS-1008	100mm	220	176	100	110	43	30	14	67	16	85	30	6		#6204ZZ	2510g	1000kg	47,200	2	10

ベアリングのサイズはP264参照、ボルト･ナットのサイズはP265参照。

車のみ（ボルト･ナット付）

●C寸法はベアリング押えの内径です。

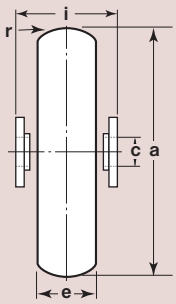

商品コード	サイズ	a(φ)	c(φ)	e	r(R)	i	自重	希望小売価格(1ケ当り)
JBP-0508	50mm	50	8	18	15	21	250g	9,580
JBP-0608	60mm	60	10	20	20	22	405g	11,100
JBP-0758	75mm	75	12	25	25	27	775g	15,500
JBP-0908	90mm	90	12	27	25	30	1185g	30,800
JBP-1008	100mm	100	16	30	30	34	1665g	40,800

MC防音重量戸車

溝R車型　ステンレス枠

特殊門扉用戸車
重量戸車
ロタ・重量戸車
キャスター戸車
Hブーリー
セミブルック
Cローラー
パテント車
ガイドローラー
底車
公団・公社用戸車
サッシ取替戸車
ステンレス戸車
鉄戸車
調整戸車
横調整戸車
フラッター戸車
樹脂戸車
Uステンレール用戸車
ローラー戸車
真鍮戸車
吊戸車
スライドラック用
下車

50mm　60mm　75mm　90mm　100mm

黒 ナチュラル色替え
(P035参照)

RoHS　440C ベアリング組替え
(P264参照)

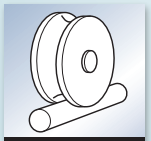
溝R車型

特長 ゴム車輪に比べ数倍の荷重に耐えます。摩耗に強く、長寿命です。金属製車輪に比べ、騒音が大幅に減少します。耐蝕性、耐薬品性に優れています。

用途 門扉・工場・出入口用扉・各種倉庫etc.

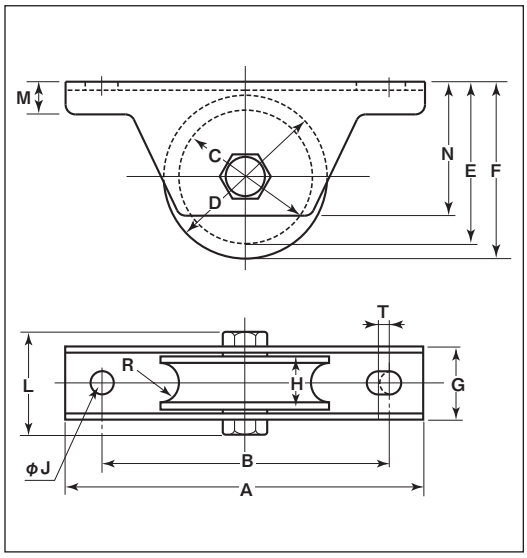

●シャフト部はカシメ加工ができます。
通常ボルト・ナット締め以外にシャフト部分のカシメ加工もできます。(50mm～100mm)

※枠、ボルトの材質はSUS304です。
※車輪は別注製作でサイズ変更が可能です。詳細はP012をご覧ください。

商品コード	サイズ	A	B	C	D	E	F	G	H	J	L	M	N	R(R)	T	板厚	ベアリング	自重	耐荷重(2ケ当り)	希望小売価格(1ケ当り)	一箱入数	一甲入数
JMS-0501	50mm	110	88	38	50	48	54	26	18	10	41	10	41	7	5	SUS304 t2.5	#608ZZ	210g	200kg	7,060	2	30
JMS-0601	60mm	120	98	48	60	59	65	28	20	10	47	11	51	7	5	SUS304 t3	#6200ZZ	355g	250kg	10,200	2	30
JMS-0751	75mm	150	128	59	75	72	80	33	25	10	53	12	61	9	5		#6202ZZ	530g	400kg	13,800	2	20
JMS-0901	90mm	180	146	70	90	90	100	38	27	14	58	14	76	11	6	SUS304 t4	#6203ZZ	910g	500kg	25,100	2	10
JMS-1001	100mm	220	176	80	100	100	110	43	30	14	67	16	85	13	6		#6204ZZ	1315g	600kg	34,500	2	10

ベアリングのサイズはP264参照、ボルト・ナットのサイズはP265参照。

車のみ (ボルト・ナット付)

●C寸法はベアリング押えの内径です。

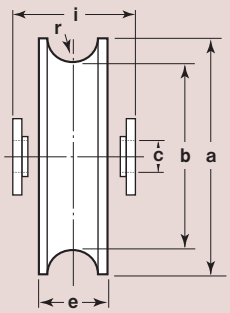

商品コード	サイズ	a(φ)	b(φ)	c(φ)	e	r(R)	i	自重	希望小売価格(1ケ当り)
JMP-0501	50mm	50	38	8	18	7	21	35g	5,600
JMP-0601	60mm	60	48	10	20	7	22	70g	8,320
JMP-0751	75mm	75	59	12	25	9	27	120g	11,200
JMP-0901	90mm	90	70	12	27	11	30	185g	19,800
JMP-1001	100mm	100	80	16	30	13	34	265g	25,800

MC防音重量戸車

平型　ステンレス枠

特長 ゴム車輪に比べ数倍の荷重に耐えます。摩耗に強く、長寿命です。金属製車輪に比べ、騒音が大幅に減少します。耐蝕性、耐薬品性に優れています。

用途 門扉・工場・出入口用扉・各種倉庫etc.

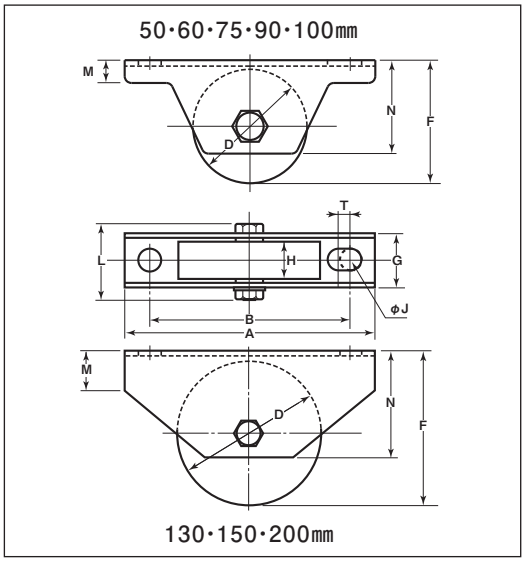

●シャフト部はカシメ加工ができます。
通常ボルト・ナット締め以外にシャフト部分のカシメ加工もできます。(50mm～100mm)

※枠、ボルトの材質はSUS304です。

※車輪は別注製作でサイズ変更が可能です。詳細はP012をご覧ください。

商品コード	サイズ	A	B	D	F	G	H	J	L	M	N	T	板厚	ベアリング	自重	耐荷重(2ケ当り)	希望小売価格(1ケ当り)	一箱入数	一甲入数
JMS-0502	50mm	110	88	50	54	26	18	10	41	10	41	5	SUS304 t2.5	#608ZZ	220g	200kg	6,760	2	30
JMS-0602	60mm	120	98	60	65	28	20	10	47	11	51	5	SUS304 t3	#6200ZZ	360g	250kg	9,760	2	30
JMS-0752	75mm	150	128	75	80	33	25	10	53	12	61	5		#6202ZZ	560g	400kg	13,300	2	20
JMS-0902	90mm	180	146	90	100	38	27	14	58	14	76	6	SUS304 t4	#6203ZZ	945g	500kg	24,100	2	10
JMS-1002	100mm	220	176	100	110	43	30	14	67	16	85	6		#6204ZZ	1360g	600kg	33,200	2	10
JMS-1302	130mm	250	185	130	139	56	42	16	81	32	110	—		#6204ZZ (2ケ)	2560g	800kg	68,100	—	2
JMS-1502	150mm	300	230	150	175	75	52	20	107	57	147	—	SUS304 t6	#6206ZZ (2ケ)	5775g	1000kg	102,000	—	1
JMS-2002	200mm	300	230	200	215	75	52	20	107	57	147	—		#6207ZZ (2ケ)	6850g	1500kg	129,000	—	1

ベアリングのサイズはP264参照、ボルト・ナットのサイズはP265参照。

車のみ (ボルト・ナット付)

●C寸法はベアリング押えの内径です。
●130mm以上はベアリング2ケ入です。

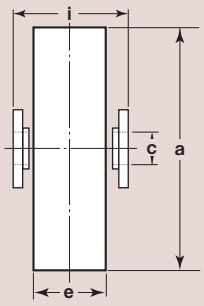

商品コード	サイズ	a(φ)	c(φ)	e	i	自重	希望小売価格(1ケ当り)
JMP-0502	50mm	50	8	18	21	45g	5,350
JMP-0602	60mm	60	10	20	22	85g	7,960
JMP-0752	75mm	75	12	25	27	150g	10,700
JMP-0902	90mm	90	12	27	30	235g	19,000
JMP-1002	100mm	100	16	30	34	325g	24,700
JMP-1302	130mm	130	16	42	48	1005g	50,100
JMP-1502	150mm	150	18	52	61	1835g	78,000
JMP-2002	200mm	200	18	52	61	2945g	105,000

MC防音重量戸車

V型　ステンレス枠

特殊門扉用戸車
重量戸車
ロタ・重量戸車
キャスター戸車
Hブーリー
セミブルック
Cローラー
パテント車
ガイドローラー
底車
公団・公社用戸車
サッシ取替戸車
ステンレス戸車
鉄戸車
調整戸車
横調整戸車
フラッター戸車
樹脂戸車
Uステンレール用戸車
ローラー戸車
真鍮戸車
吊戸車
スライドラック用
下車

特長 ゴム車輪に比べ数倍の荷重に耐えます。摩耗に強く、長寿命です。金属製車輪に比べ、騒音が大幅に減少します。耐蝕性、耐薬品性に優れています。

用途 門扉・工場・出入口用扉・各種倉庫etc.

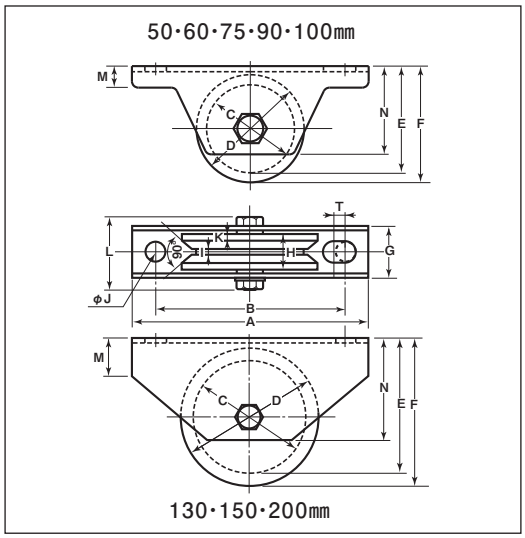

●シャフト部はカシメ加工ができます。
通常ボルト・ナット締め以外にシャフト部分のカシメ加工もできます。(50mm～100mm)

※枠、ボルトの材質はSUS304です。

※車輪は別注製作でサイズ変更が可能です。詳細はP012をご覧ください。

商品コード	サイズ	A	B	C	D	E	F	G	H	I	J	K	L	M	N	T	板厚	ベアリング	自重	耐荷重(2ケ当り)	希望小売価格(1ケ当り)	一箱入数	一甲入数
JMS-0505	50mm	110	88	39	50	48.5	54	26	18	3	10	4	41	10	41	5	SUS304 t2.5	#608ZZ	215g	200kg	6,760	2	30
JMS-0605	60mm	120	98	48	60	59	65	28	20	3.5	10	4.5	47	11	51	5	SUS304 t3	#6200ZZ	350g	250kg	9,760	2	30
JMS-0755	75mm	150	128	59	75	72	80	33	25	4	10	5	53	12	61	5		#6202ZZ	540g	400kg	13,300	2	20
JMS-0905	90mm	180	146	72	90	91	100	38	27	4	14	5	58	14	76	6	SUS304 t4	#6203ZZ	920g	500kg	24,100	2	10
JMS-1005	100mm	220	176	80	100	100	110	43	30	4	14	5.5	67	16	85	6		#6204ZZ	1330g	600kg	33,200	2	10
JMS-1305	130mm	250	185	105	130	126.5	139	56	42	8	16	9	81	32	110	—		#6204ZZ (2ケ)	2480g	800kg	68,100	—	2
JMS-1505	150mm	300	230	118	150	159	175	75	52	9	20	10.5	107	57	147	—	SUS304 t6	#6206ZZ (2ケ)	5550g	1000kg	102,000	—	1
JMS-2005	200mm	300	230	168	200	199	215	75	52	9	20	10.5	107	57	147	—		#6207ZZ (2ケ)	6700g	1500kg	129,000	—	1

ベアリングのサイズはP264参照、ボルト・ナットのサイズはP265参照。

車のみ (ボルト・ナット付)

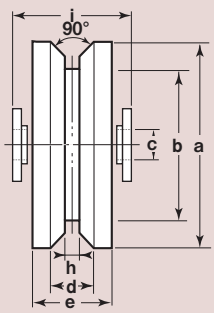

●C寸法はベアリング押えの内径です。
●130mm以上はベアリング2ケ入です。

商品コード	サイズ	a(φ)	b(φ)	c(φ)	d	e	h	i	自重	希望小売価格(1ケ当り)
JMP-0505	50mm	50	39	8	10	18	3	21	40g	5,350
JMP-0605	60mm	60	48	10	11	20	3.5	22	75g	7,960
JMP-0755	75mm	75	59	12	15	25	4	27	135g	10,700
JMP-0905	90mm	90	72	12	17	27	4	30	205g	19,000
JMP-1005	100mm	100	80	16	19	30	4	34	295g	24,700
JMP-1305	130mm	130	105	16	24	42	8	48	930g	50,100
JMP-1505	150mm	150	118	18	31	52	9	61	1640g	78,000
JMP-2005	200mm	200	168	18	31	52	9	61	2800g	105,000

MC防音重量戸車

H型　ステンレス枠

特長 ゴム車輪に比べ数倍の荷重に耐えます。摩耗に強く、長寿命です。金属製車輪に比べ、騒音が大幅に減少します。耐蝕性、耐薬品性に優れています。

用途 門扉・工場・出入口用扉・各種倉庫etc.

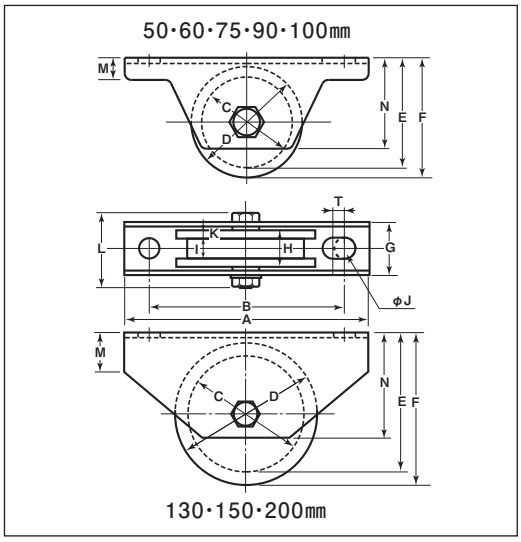

●シャフト部はカシメ加工ができます。
通常ボルト・ナット締め以外にシャフト部分のカシメ加工もできます。(50mm～100mm)

※枠、ボルトの材質はSUS304です。

※車輪は別注製作でサイズ変更が可能です。詳細はP012をご覧ください。

商品コード	サイズ	A	B	C	D	E	F	G	H	I	J	K	L	M	N	T	板厚	ベアリング	自重	耐荷重(2ケ当り)	希望小売価格(1ケ当り)	一箱入数	一甲入数
JMS-0506	50mm	110	88	39	50	48.5	54	26	18	7	10	5.5	41	10	41	5	SUS304 t2.5	#608ZZ	215g	200kg	6,760	2	30
JMS-0606	60mm	120	98	48	60	59	65	28	20	8	10	6	47	11	51	5	SUS304 t3	#6200ZZ	350g	250kg	9,760	2	30
JMS-0756	75mm	150	128	59	75	72	80	33	25	10	10	7.5	53	12	61	5		#6202ZZ	540g	400kg	13,300	2	20
JMS-0906	90mm	180	146	72	90	91	100	38	27	12	14	7.5	58	14	76	6	SUS304 t4	#6203ZZ	915g	500kg	24,100	2	10
JMS-1006	100mm	220	176	80	100	100	110	43	30	14	14	8	67	16	85	6		#6204ZZ	1315g	600kg	33,200	2	10
JMS-1306	130mm	250	185	110	130	129	139	56	42	21	16	10.5	81	32	110	—		#6204ZZ (2ケ)	2400g	800kg	68,100	—	2
JMS-1506	150mm	300	230	122	150	161	175	75	52	34	20	12.5	107	57	147	—	SUS304 t6	#6206ZZ (2ケ)	5400g	1000kg	102,000	—	1
JMS-2006	200mm	300	230	172	200	201	215	75	52	34	20	12.5	107	57	147	—		#6207ZZ (2ケ)	6600g	1500kg	129,000	—	1

ベアリングのサイズはP264参照、ボルト・ナットのサイズはP265参照。

車のみ (ボルト・ナット付)

●C寸法はベアリング押えの内径です。
●130mm以上はベアリング2ケ入です。

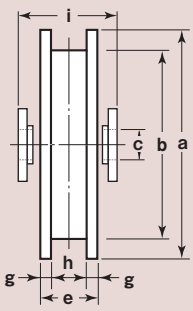

商品コード	サイズ	a(φ)	b(φ)	c(φ)	e	g	h	i	自重	希望小売価格(1ケ当り)
JMP-0506	50mm	50	39	8	18	5.5	7	21	40g	5,350
JMP-0606	60mm	60	48	10	20	6	8	22	75g	7,960
JMP-0756	75mm	75	59	12	25	7.5	10	27	130g	10,700
JMP-0906	90mm	90	72	12	27	7.5	12	30	205g	19,000
JMP-1006	100mm	100	80	16	30	8	14	34	280g	24,700
JMP-1306	130mm	130	110	16	42	10.5	21	48	900g	50,100
JMP-1506	150mm	150	122	18	52	12.5	34	61	1600g	78,000
JMP-2006	200mm	200	172	18	52	12.5	34	61	2700g	105,000

MC防音重量戸車

トロ車型　ステンレス枠

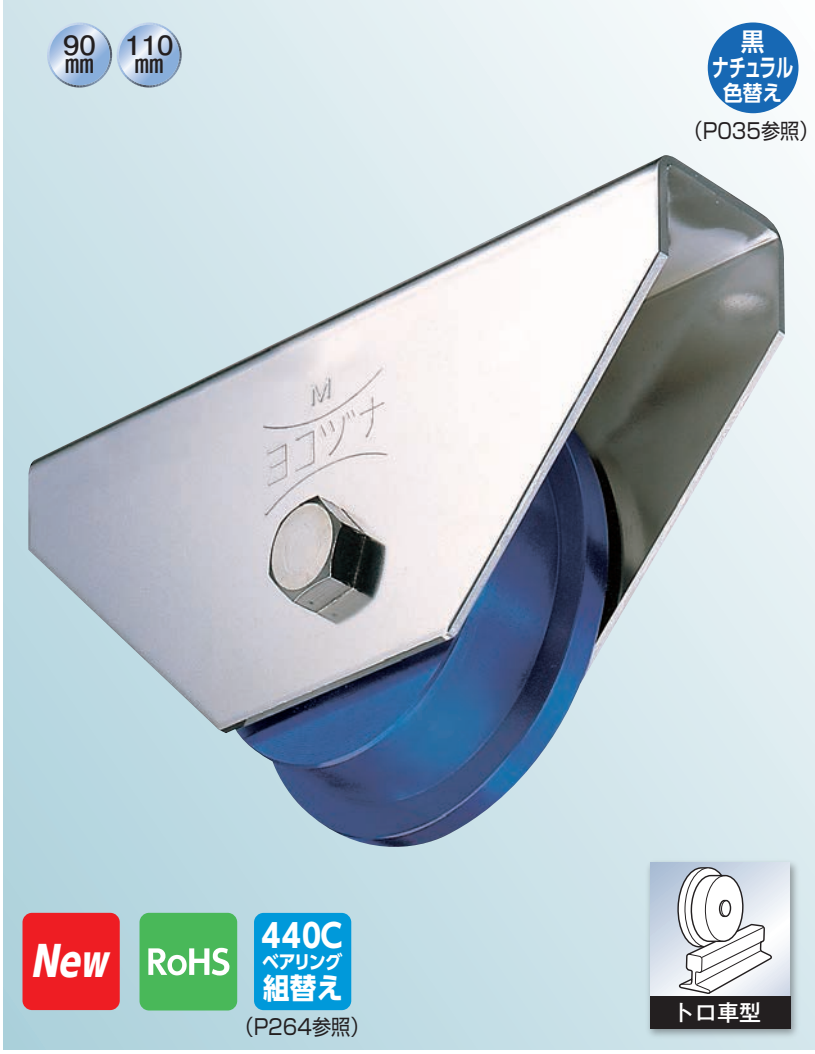

特長 ゴム車輪に比べ数倍の荷重に耐えます。摩耗に強く、長寿命です。金属製車輪に比べ、騒音が大幅に減少します。耐蝕性、耐薬品性に優れています。

用途 門扉・工場・出入口用扉・各種倉庫etc.

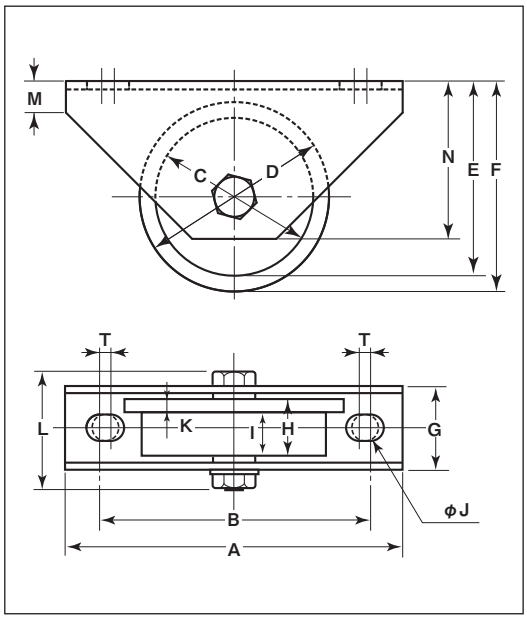

※枠、ボルトの材質はSUS304です。
※車輪は別注製作でサイズ変更が可能です。
詳細はP012をご覧ください。

商品コード	サイズ	A	B	C	D	E	F	G	H	I	J	K	L	M	N	T	板厚	ベアリング	自重	耐荷重(2ケ当り)	希望小売価格(1ケ当り)	一箱入数	一甲入数
JMS-0907	90mm	160	126	75	90	92.5	100	46	32	24	14	8	65	15	75	6	SUS304 t4	#6203ZZ	1055g	500kg	28,500	1	8
JMS-1107	110mm	180	136	90	110	110	120	52	36	26	14	10	77	24	90	6		#6204ZZ	1450g	600kg	38,700	1	8

ベアリングのサイズはP264参照、ボルト・ナットのサイズはP265参照。

※転倒防止カバーではありません。

車のみ（ボルト・ナット付）

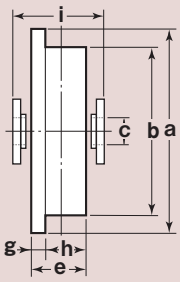

●C寸法はベアリング押えの内径です。

商品コード	サイズ	a(φ)	b(φ)	c(φ)	e	g	h	i	自重	希望小売価格(1ケ当り)
JMP-0907	90mm	90	75	12	32	8	24	38	205g	22,900
JMP-1107	110mm	110	90	16	36	10	26	44	340g	30,700

90mm・110mm用 トロ車用セフティカバー（オプション）

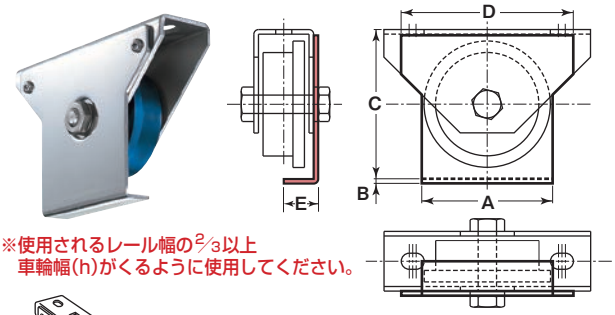

※使用されるレール幅の2/3以上
車輪幅(h)がくるように使用してください。

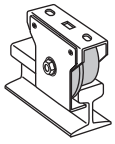

商品コード	サイズ	A	B	C	D	E	自重	希望小売価格(1ケ当り)
SS-0907	90mm	94	4	113	140	25	393g	5,970
SS-1107	110mm	114	4	130	150	29.5	567g	6,510

MC防音重量戸車

山R車型　ステンレス枠

50mm　60mm　75mm　90mm　100mm

黒 ナチュラル色替え
(P035参照)

RoHS　440C ベアリング組替え
(P264参照)

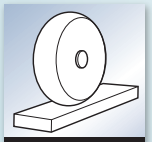
山R車型

特長 ゴム車輪に比べ数倍の荷重に耐えます。摩耗に強く、長寿命です。金属製車輪に比べ、騒音が大幅に減少します。耐蝕性、耐薬品性に優れています。

用途 門扉・工場・出入口用扉・各種倉庫etc.

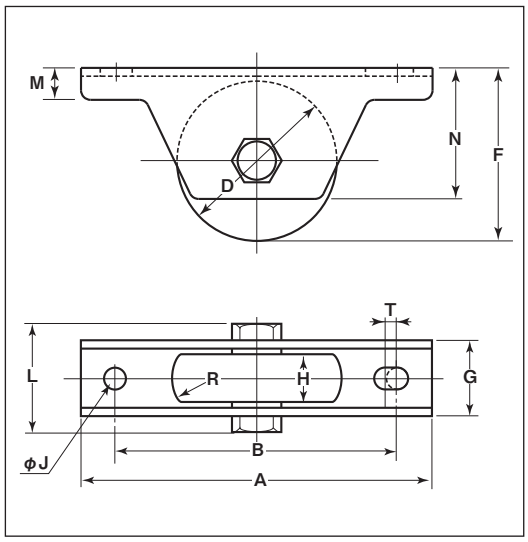

●シャフト部はカシメ加工ができます。
通常ボルト・ナット締め以外にシャフト部分のカシメ加工もできます。(50mm～100mm)

※枠、ボルトの材質はSUS304です。

※車輪は別注製作でサイズ変更が可能です。詳細はP012をご覧ください。

商品コード	サイズ	A	B	D	F	G	H	J	L	M	N	R(R)	T	板厚	ベアリング	自重	耐荷重(2ケ当り)	希望小売価格(1ケ当り)	一箱入数	一甲入数
JMS-0508	50mm	110	88	50	54	26	18	10	41	10	41	15	5	SUS304 t2.5	#608ZZ	210g	200kg	7,060	2	30
JMS-0608	60mm	120	98	60	65	28	20	10	47	11	51	20	5	SUS304 t3	#6200ZZ	355g	250kg	10,200	2	30
JMS-0758	75mm	150	128	75	80	33	25	10	53	12	61	25	5		#6202ZZ	550g	400kg	13,800	2	20
JMS-0908	90mm	180	146	90	100	38	27	14	58	14	76	25	6	SUS304 t4	#6203ZZ	940g	500kg	25,100	2	10
JMS-1008	100mm	220	176	100	110	43	30	14	67	16	85	30	6		#6204ZZ	1345g	600kg	34,500	2	10

ベアリングのサイズはP264参照、ボルト・ナットのサイズはP265参照。

車のみ (ボルト・ナット付)

●C寸法はベアリング押えの内径です。

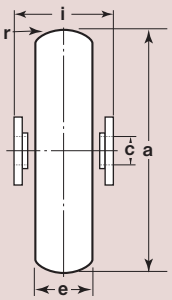

商品コード	サイズ	a(φ)	c(φ)	e	r(R)	i	自重	希望小売価格(1ケ当り)
JMP-0508	50mm	50	8	18	15	21	45g	5,600
JMP-0608	60mm	60	10	20	20	22	80g	8,320
JMP-0758	75mm	75	12	25	25	27	145g	11,200
JMP-0908	90mm	90	12	27	25	30	220g	19,800
JMP-1008	100mm	100	16	30	30	34	310g	25,800

S45C重量戸車

溝R車型　鉄枠

特殊門扉用戸車
重量戸車
ロタ・重量戸車
キャスター戸車
Hブーリー
セミブルック
Cローラー
パテント車
ガイドローラー
底車
公団・公社用戸車
サッシ取替戸車
ステンレス戸車
鉄戸車
調整戸車
横調整戸車
フラッター戸車
樹脂戸車
Uステンレール用戸車
ローラー戸車
真鍮戸車
吊戸車
スライドラック用
下車

特長 ベアリングを使用していますので耐久力に優れています。

用途 門扉・工場・出入口用扉・各種倉庫etc.

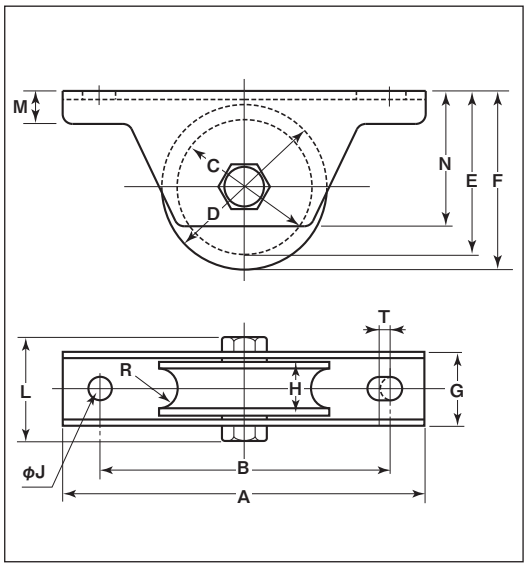

●シャフト部はカシメ加工ができます。
通常ボルト・ナット締め以外にシャフト部分のカシメ加工もできます。(50mm～100mm)
※車の材質はS45Cです。
※枠のメッキは三価クロメート処理です。
※車輪は別注製作でサイズ変更が可能です。詳細はP012をご覧ください。

商品コード	サイズ	A	B	C	D	E	F	G	H	J	L	M	N	R(R)	T	板厚	ベアリング	自重	耐荷重(2ケ当り)	希望小売価格(1ケ当り)	一箱入数	一甲入数
JGM-0501	50mm	110	88	38	50	48	54	26	18	10	41	10	41	7	5	SPHC t2.6	#608GG	345g	200kg	6,120	2	30
JGM-0601	60mm	120	98	48	60	59	65	28	20	10	41	11	51	7	5	SPHC t3	#6200GG	555g	300kg	7,280	2	30
JGM-0751	75mm	150	128	59	75	72	80	33	25	10	48	12	61	9	5		#6202GG	965g	500kg	9,360	2	20
JGM-0901	90mm	180	146	70	90	90	100	38	27	14	53	14	76	11	6	SPHC t4	#6203ZZ	1535g	700kg	14,200	2	10
JGM-1001	100mm	220	176	80	100	100	110	43	30	14	65	16	85	13	6		#6204ZZ	2200g	1000kg	16,700	2	10

ベアリングのサイズはP264参照、ボルト・ナットのサイズはP265参照。

車のみ（ボルト・ナット付）

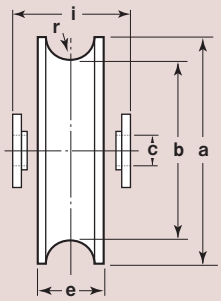

●C寸法はベアリング押えの内径です。
※50mm～75mm迄はベアリングとベアリング押えが1体となっています。

商品コード	サイズ	a(φ)	b(φ)	c(φ)	e	r(R)	i	自重	希望小売価格(1ケ当り)
JGP-0501	50mm	50	38	8	18	7	21	170g	5,470
JGP-0601	60mm	60	48	10	20	7	22	295g	6,590
JGP-0751	75mm	75	59	12	25	9	27	580g	8,580
JGP-0901	90mm	90	70	12	27	11	30	820g	13,200
JGP-1001	100mm	100	80	16	30	13	34	1330g	14,500

S45C重量戸車

平型　鉄枠

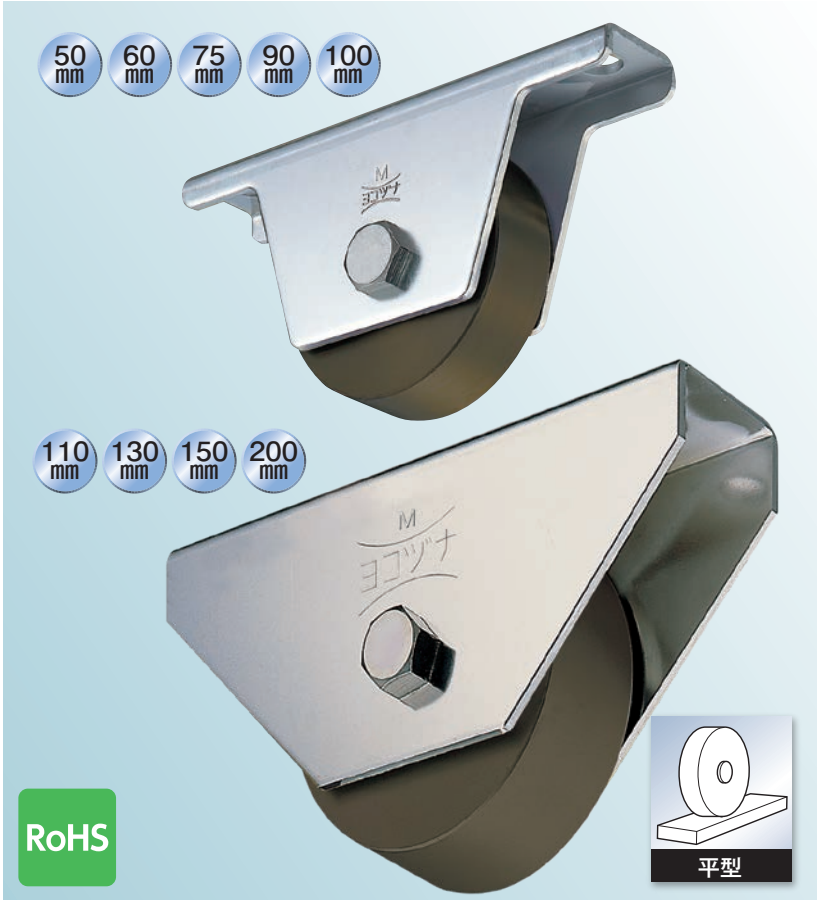

※更に高荷重の場合は200mm以上のワイドタイプがあります。(P084～086)

特長 ベアリングを使用していますので耐久力に優れています。

用途 門扉･工場･出入口用扉･各種倉庫etc.

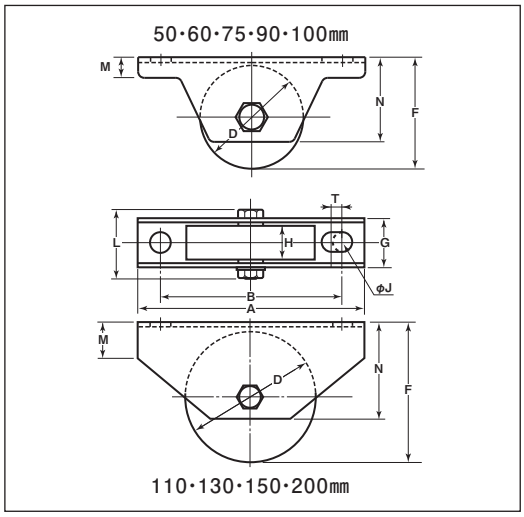

●シャフト部はカシメ加工ができます。
通常ボルト・ナット締め以外にシャフト部分のカシメ加工もできます。(50mm～100mm)

※車の材質はS45Cです。

※枠のメッキは三価クロメート処理です。

※車輪は別注製作でサイズ変更が可能です。詳細はP012をご覧ください。

商品コード	サイズ	A	B	D	F	G	H	J	L	M	N	T	板厚	ベアリング	自重	耐荷重(2ケ当り)	希望小売価格(1ケ当り)	一箱入数	一甲入数
JGM-0502	50mm	110	88	50	54	26	18	10	41	10	41	5	SPHC t2.6	#608GG	400g	200kg	5,850	2	30
JGM-0602	60mm	120	98	60	65	28	20	10	41	11	51	5	SPHC t3	#6200GG	625g	300kg	6,970	2	30
JGM-0752	75mm	150	128	75	80	33	25	10	48	12	61	5		#6202GG	1130g	500kg	8,950	2	20
JGM-0902	90mm	180	146	90	100	38	27	14	53	14	76	6	SPHC t4	#6203ZZ	1860g	700kg	13,500	2	10
JGM-1002	100mm	220	176	100	110	43	30	14	65	16	85	6		#6204ZZ	2560g	1000kg	15,900	2	10
JGM-1102	110mm	180	136	110	120	52	36	14	75	24	90	—			3390g		18,000	1	8
JGM-1302	130mm	250	185	130	139	56	42	16	80	32	110	—		#6204ZZ (2ケ)	5700g	1800kg	37,200	—	2
JGM-1502	150mm	300	230	150	175	76	52	20	108	57	147	—	SPHC t6	#6206ZZ (2ケ)	10.8kg	2000kg	54,600	—	1
JGM-2002	200mm	300	230	200	215	76	52	20	108	57	147	—		#6207ZZ (2ケ)	16.2kg	2300kg	98,600	—	1

ベアリングのサイズはP264参照、ボルト･ナットのサイズはP265参照。

車のみ（ボルト･ナット付）

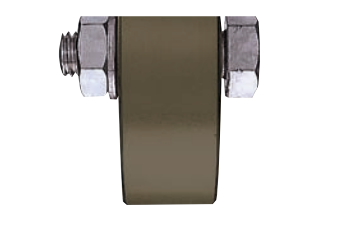

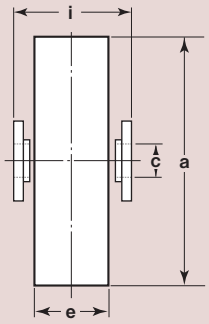

●C寸法はベアリング押えの内径です。
●130mm以上はベアリング2ケ入です。
※50mm～75mm迄はベアリングとベアリング押えが1体となっています。

商品コード	サイズ	a(φ)	c(φ)	e	i	自重	希望小売価格(1ケ当り)
JGP-0502	50mm	50	8	18	21	235g	5,230
JGP-0602	60mm	60	10	20	22	410g	6,300
JGP-0752	75mm	75	12	25	27	805g	8,200
JGP-0902	90mm	90	12	27	30	1130g	12,600
JGP-1002	100mm	100	16	30	34	1685g	13,800
JGP-1102	110mm	110	16	36	44	2465g	15,900
JGP-1302	130mm	130	16	42	48	4100g	24,100
JGP-1502	150mm	150	18	52	62	6925g	42,500
JGP-2002	200mm	200	18	52	62	12.2kg	82,100

S45C重量戸車

V型　鉄枠

特殊門扉用戸車
重量戸車
ロタ・重量戸車
キャスター戸車
Hブーリー
セミブルック
Cローラー
パテント車
ガイドローラー
底車
公団・公社用戸車
サッシ取替戸車
ステンレス戸車
鉄戸車
調整戸車
横調整戸車
フラッター戸車
樹脂戸車
Uステンレール用戸車
ローラー戸車
真鍮戸車
吊戸車
スライドラック用
下車

※更に高荷重の場合は200mm以上のワイドタイプがあります。(P084～086)

特長 ベアリングを使用していますので耐久力に優れています。

用途 門扉・工場・出入口用扉・各種倉庫etc.

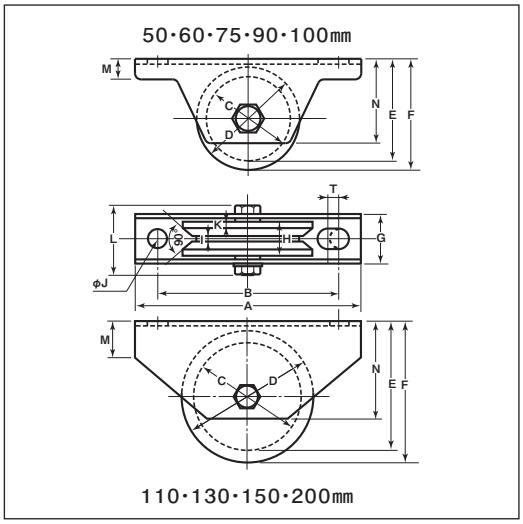

●シャフト部はカシメ加工ができます。
通常ボルト・ナット締め以外にシャフト部分のカシメ加工もできます。(50mm～100mm)

※車の材質はS45Cです。
※枠のメッキは三価クロメート処理です。
※車輪は別注製作でサイズ変更が可能です。詳細はP012をご覧ください。

商品コード	サイズ	A	B	C	D	E	F	G	H	I	J	K	L	M	N	T	板厚	ベアリング	自重	耐荷重(2ケ当り)	希望小売価格(1ケ当り)	一箱入数	一甲入数
JGM-0505	50mm	110	88	39	50	48.5	54	26	18	3	10	4	41	10	41	5	SPHC t2.6	#608GG	370g	200kg	5,850	2	30
JGM-0605	60mm	120	98	48	60	59	65	28	20	3.5	10	4.5	41	11	51	5	SPHC t3	#6200GG	585g	300kg	6,970	2	30
JGM-0755	75mm	150	128	59	75	72	80	33	25	4	10	5	48	12	61	5		#6202GG	1045g	500kg	8,950	2	20
JGM-0905	90mm	180	146	72	90	91	100	38	27	4	14	5	53	14	76	6	SPHC t4	#6203ZZ	1715g	700kg	13,500	2	10
JGM-1005	100mm	220	176	80	100	100	110	43	30	4	14	5.5	65	16	85	6		#6204ZZ	2340g	1000kg	15,900	2	10
JGM-1105	110mm	180	136	85	110	107	120	52	36	4	14	6	75	24	90	6			3010g		18,000	1	8
JGM-1305	130mm	250	185	105	130	127	139	56	42	8	16	9	80	32	110	—		#6204ZZ (2ケ)	5260g	1800kg	37,200	—	2
JGM-1505	150mm	300	230	118	150	159	175	76	52	9	20	10.5	108	57	147	—	SPHC t6	#6206ZZ (2ケ)	9.9kg	2000kg	54,600	—	1
JGM-2005	200mm	300	230	168	200	199	215	76	52	9	20	10.5	108	57	147	—		#6207ZZ (2ケ)	15kg	2300kg	98,600	—	1

ベアリングのサイズはP264参照、ボルト・ナットのサイズはP265参照。

車のみ (ボルト・ナット付)

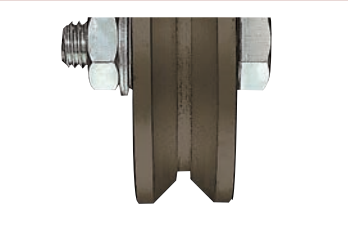

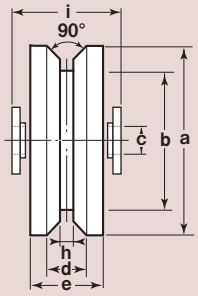

●C寸法はベアリング押えの内径です。
●130mm以上はベアリング2ケ入です。
※50mm～75mm迄はベアリングとベアリング押えが1体となっています。

商品コード	サイズ	a(φ)	b(φ)	c(φ)	d	e	h	i	自重	希望小売価格(1ケ当り)
JGP-0505	50mm	50	39	8	10	18	3	21	205g	5,230
JGP-0605	60mm	60	48	10	11	20	3.5	22	330g	6,300
JGP-0755	75mm	75	59	12	15	25	4	27	710g	8,200
JGP-0905	90mm	90	72	12	17	27	4	30	960g	12,600
JGP-1005	100mm	100	80	16	19	30	4	34	1485g	13,800
JGP-1105	110mm	110	85	16	24	36	4	44	2100g	15,900
JGP-1305	130mm	130	105	16	24	42	8	48	3660g	24,100
JGP-1505	150mm	150	118	18	31	52	9	61	5945g	42,500
JGP-2005	200mm	200	168	18	31	52	9	61	11kg	82,100

S45C重量戸車

H型　鉄枠

※更に高荷重の場合は200mm以上のワイドタイプがあります。(P084～086)

特長 ベアリングを使用していますので耐久力に優れています。

用途 門扉・工場・出入口用扉・各種倉庫etc.

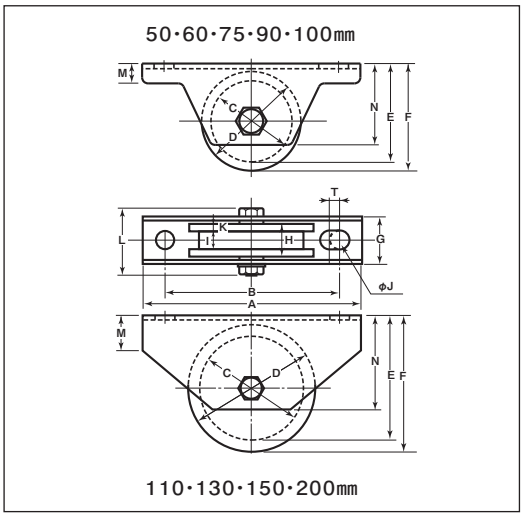

●シャフト部はカシメ加工ができます。
通常ボルト・ナット締め以外にシャフト部分のカシメ加工もできます。(50mm～100mm)

※車の材質はS45Cです。

※枠のメッキは三価クロメート処理です。

※車輪は別注製作でサイズ変更が可能です。詳細はP012をご覧ください。

商品コード	サイズ	A	B	C	D	E	F	G	H	I	J	K	L	M	N	T	板厚	ベアリング	自重	耐荷重(2ケ当り)	希望小売価格(1ケ当り)	一箱入数	一甲入数
JGM-0506	50mm	110	88	39	50	48.5	54	26	18	7	10	5.5	41	10	41	5	SPHC t2.6	#608GG	360g	200kg	5,850	2	30
JGM-0606	60mm	120	98	48	60	59	65	28	20	8	10	6	41	11	51	5	SPHC t3	#6200GG	570g	300kg	6,970	2	30
JGM-0756	75mm	150	128	59	75	72	80	33	25	10	10	7.5	48	12	61	5		#6202GG	1025g	500kg	8,950	2	20
JGM-0906	90mm	180	146	72	90	91	100	38	27	12	14	7.5	53	14	76	6	SPHC t4	#6203ZZ	1635g	700kg	13,500	2	10
JGM-1006	100mm	220	176	80	100	100	110	43	30	14	14	8	65	16	85	6		#6204ZZ	2295g	1000kg	15,900	2	10
JGM-1106	110mm	180	136	90	110	110	120	52	36	18	14	9	75	24	90	6			2995g		18,000	1	8
JGM-1306	130mm	250	185	110	130	129	139	56	42	21	16	10.5	80	32	110	—		#6204ZZ (2ケ)	5145g	1800kg	37,200	—	2
JGM-1506	150mm	300	230	122	150	161	175	76	52	34	20	12.5	108	57	147	—	SPHC t6	#6206ZZ (2ケ)	9.6kg	2000kg	54,600	—	1
JGM-2006	200mm	300	230	172	200	201	215	76	52	34	20	12.5	108	57	147	—		#6207ZZ (2ケ)	14.6kg	2300kg	98,600	—	1

ベアリングのサイズはP264参照、ボルト・ナットのサイズはP265参照。

車のみ (ボルト・ナット付)

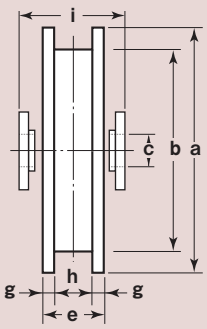

●C寸法はベアリング押えの内径です。
●130mm以上はベアリング2ケ入です。
※50mm～75mm迄はベアリングとベアリング押えが1体となっています。

商品コード	サイズ	a(φ)	b(φ)	c(φ)	e	g	h	i	自重	希望小売価格(1ケ当り)
JGP-0506	50mm	50	39	8	18	5.5	7	21	195g	5,230
JGP-0606	60mm	60	48	10	20	6	8	22	315g	6,300
JGP-0756	75mm	75	59	12	25	7.5	10	27	600g	8,200
JGP-0906	90mm	90	72	12	27	7.5	12	30	925g	12,600
JGP-1006	100mm	100	80	16	30	8	14	34	1240g	13,800
JGP-1106	110mm	110	90	16	36	9	18	44	2075g	15,900
JGP-1306	130mm	130	110	16	42	10.5	21	48	3545g	24,100
JGP-1506	150mm	150	122	18	52	12.5	34	61	5585g	42,500
JGP-2006	200mm	200	172	18	52	12.5	34	61	10.6kg	82,100

S45C重量戸車

トロ車型　鉄枠

特殊門扉用戸車
重量戸車
ロタ・重量戸車
キャスター戸車
Hブーリー
セミブルック
Cローラー
パテント車
ガイドローラー
底車
公団・公社用戸車
サッシ取替戸車
ステンレス戸車
鉄戸車
調整戸車
横調整戸車
フラッター戸車
樹脂戸車
Uステンレール用戸車
ローラー戸車
真鍮戸車
吊戸車
スライドラック用
下車

※更に高荷重の場合は200mm以上のワイドタイプがあります。(P084～086)

特長 ベアリングを使用していますので耐久力に優れています。

用途 門扉・工場・出入口用扉・各種倉庫etc.

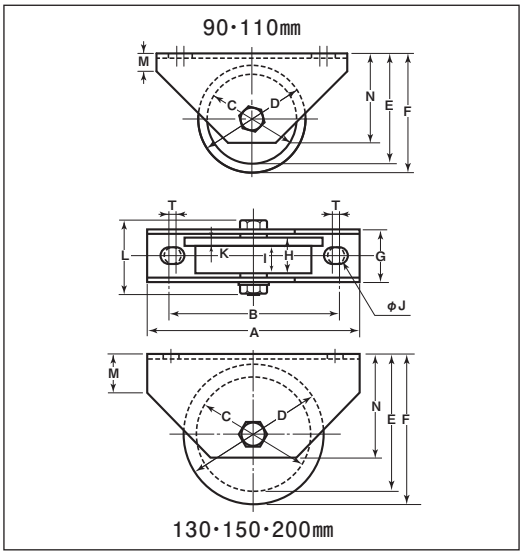

●シャフト部はカシメ加工ができます。
通常ボルト・ナット締め以外にシャフト部分のカシメ加工もできます。(50mm～100mm)

※車の材質はS45Cです。
※枠のメッキは三価クロメート処理です。
※車輪は別注製作でサイズ変更が可能です。詳細はP012をご覧ください。

商品コード	サイズ	A	B	C	D	E	F	G	H	I	J	K	L	M	N	T	板厚	ベアリング	自重	耐荷重(2ケ当り)	希望小売価格(1ケ当り)	一箱入数	一甲入数
JGM-0907	90mm	160	126	75	90	92.5	100	46	32	24	14	8	60	15	75	6	SPHC t4	#6203ZZ	1750g	700kg	15,900	1	8
JGM-1107	110mm	180	136	90	110	110	120	52	36	26	14	10	75	24	90	6		#6204ZZ	2795g	1000kg	18,000	1	8
JGM-1307	130mm	250	185	110	130	129	139	56	42	31	16	11	80	32	110	—		#6204ZZ (2ケ)	4875g	1800kg	37,200	—	2
JGM-1507	150mm	300	230	122	150	176	190	76	52	39.5	20	12.5	108	57	147	—	SPHC t6	#6206ZZ (2ケ)	9.2kg	2000kg	54,600	—	1
JGM-2007	200mm	300	230	172	200	201	215	76	52	39.5	20	12.5	108	57	147	—		#6207ZZ (2ケ)	13.8kg	2300kg	98,600	—	1

ベアリングのサイズはP264参照、ボルト・ナットのサイズはP265参照。

車のみ (ボルト・ナット付)

●C寸法はベアリング押えの内径です。
●130mm以上はベアリング2ケ入です。

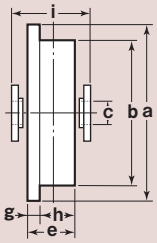

商品コード	サイズ	a(φ)	b(φ)	c(φ)	e	g	h	i	自重	希望小売価格(1ケ当り)
JGP-0907	90mm	90	75	12	32	8	24	38	1100g	13,700
JGP-1107	110mm	110	90	16	36	10	26	44	1980g	15,900
JGP-1307	130mm	130	110	16	42	11	31	48	3275g	24,100
JGP-1507	150mm	150	122	18	52	12.5	39.5	61	5110g	42,500
JGP-2007	200mm	200	172	18	52	12.5	39.5	61	9.8kg	82,100

※転倒防止カバーではありません。

90mm・110mm用 トロ車用セフティカバー(オプション)

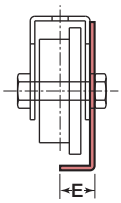

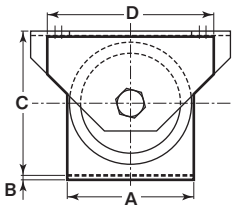

※使用されるレール幅の2/3以上車輪幅(h)がくるように使用してください。

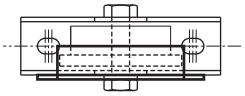

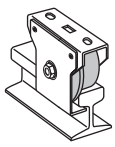

商品コード	サイズ	A	B	C	D	E	自重	希望小売価格(1ケ当り)
SM-0907	90mm	94	4	113	140	25	393g	4,230
SM-1107	110mm	114	4	129	150	29.5	567g	4,360

S45C重量戸車

山R車型　鉄枠

特長 ベアリングを使用していますので耐久力に優れています。

用途 門扉・工場・出入口用扉・各種倉庫etc.

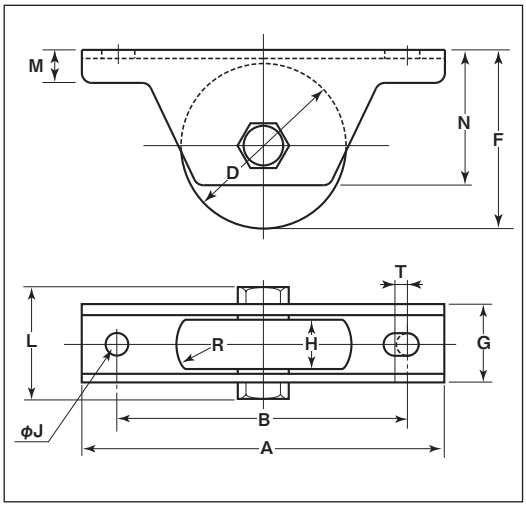

●シャフト部はカシメ加工ができます。
通常ボルト・ナット締め以外にシャフト部分のカシメ加工もできます。（50mm～100mm）

※車の材質はS45Cです。
※枠のメッキは三価メッキクロメート処理です。
※車輪は別注製作でサイズ変更が可能です。
詳細はP012をご覧ください。

商品コード	サイズ	A	B	D	F	G	H	J	L	M	N	R(R)	T	板厚	ベアリング	自重	耐荷重（2ケ当り）	希望小売価格（1ケ当り）	一箱入数	一甲入数
JGM-0508	50mm	110	88	50	54	26	18	10	41	10	41	15	5	SPHC t2.6	#608GG	380g	200kg	6,120	2	30
JGM-0608	60mm	120	98	60	65	28	20	10	41	11	51	20	5	SPHC t3	#6200GG	605g	300kg	7,280	2	30
JGM-0758	75mm	150	128	75	80	33	25	10	48	12	61	25	5		#6202GG	1080g	500kg	9,360	2	20
JGM-0908	90mm	180	146	90	100	38	27	14	53	14	76	25	6	SPHC t4	#6203ZZ	1780g	700kg	14,200	2	10
JGM-1008	100mm	220	176	100	110	43	30	14	65	16	85	30	6		#6204ZZ	2500g	1000kg	16,700	2	10

ベアリングのサイズはP264参照、ボルト・ナットのサイズはP265参照。

車のみ（ボルト・ナット付）

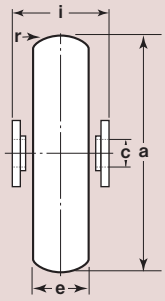

●C寸法はベアリング押えの内径です。
※50mm～75mm迄はベアリングとベアリング押えが1体となっています。

商品コード	サイズ	a(φ)	c(φ)	e	r(R)	i	自重	希望小売価格（1ケ当り）
JGP-0508	50mm	50	8	18	15	21	215g	5,470
JGP-0608	60mm	60	10	20	20	22	345g	6,590
JGP-0758	75mm	75	12	25	25	27	695g	8,580
JGP-0908	90mm	90	12	27	25	30	1055g	13,200
JGP-1008	100mm	100	16	30	30	34	1440g	14,500

鉄重量戸車

溝R車型　鉄枠

特長 ベアリングを使用していますので耐久力に優れています。

用途 門扉･工場･出入口用扉･各種倉庫etc.

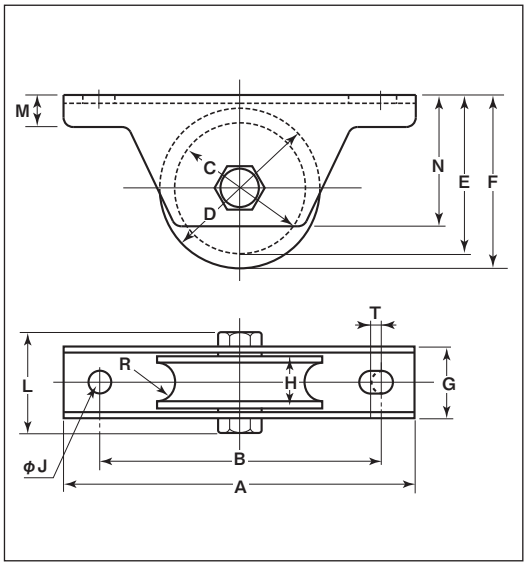

●シャフト部はカシメ加工ができます。
通常ボルト・ナット締め以外にシャフト部分のカシメ加工もできます。（50mm～100mm）
※車の材質は鉄鋳物です。
※枠のメッキは三価クロメート処理です。

商品コード	サイズ	A	B	C	D	E	F	G	H	J	L	M	N	R(R)	T	板厚	ベアリング	自重	耐荷重(2ケ当り)	希望小売価格(1ケ当り)	一箱入数	一甲入数
JHM-0501	50mm	110	88	38	50	48	54	26	18	10	41	10	41	7	5	SPHC t2.6	#608GG	330g	180kg	4,110	2	30
JHM-0601	60mm	120	98	48	60	59	65	28	20	10	41	11	51	7	5	SPHC t3	#6200GG	535g	220kg	5,090	2	30
JHM-0751	75mm	150	128	59	75	72	80	33	25	10	48	12	61	9	5		#6202GG	935g	280kg	5,650	2	20
JHM-0901	90mm	180	146	70	90	90	100	38	27	14	53	14	76	11	6	SPHC t4	#6203ZZ	1505g	500kg	8,630	2	10
JHM-1051	105mm	220	176	85	105	102.5	112.5	43	31	14	65	16	85	13	6		#6204ZZ	2320g	600kg	14,100	2	10
JHM-1201	120mm	250	185	100	120	117	130	44	32	14	66	20	95	14	6			3190g	780kg	18,000	1	6

ベアリングのサイズはP264参照、ボルト･ナットのサイズはP265参照。

車のみ（ボルト･ナット付）

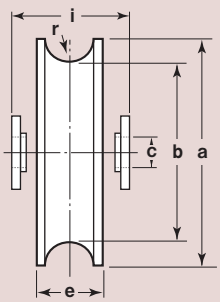

●C寸法はベアリング押えの内径です。
※50mm～75mm迄はベアリングとベアリング押えが1体となっています。

商品コード	サイズ	a(φ)	b(φ)	c(φ)	e	r(R)	i	自重	希望小売価格(1ケ当り)
JHP-0501	50mm	50	38	8	18	7	21	165g	3,530
JHP-0601	60mm	60	48	10	20	7	22	280g	4,480
JHP-0751	75mm	75	59	12	25	9	27	550g	5,020
JHP-0901	90mm	90	70	12	27	11	30	775g	7,460
JHP-1051	105mm	105	85	16	31	13	34	1255g	12,300
JHP-1201	120mm	120	100	16	32	14	36	1850g	15,000

鉄重量戸車

平型　鉄枠

特長 ベアリングを使用していますので耐久力に優れています。

用途 門扉・工場・出入口用扉・各種倉庫etc.

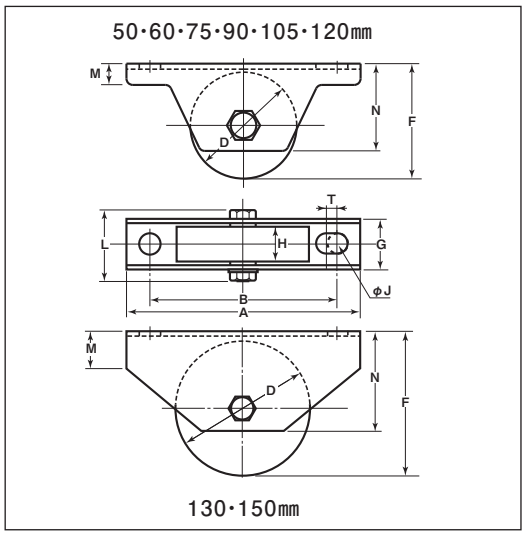

●シャフト部はカシメ加工ができます。
通常ボルト・ナット締め以外にシャフト部分のカシメ加工もできます。（50mm～100mm）

※車の材質は鉄鋳物、
130mm・150mmはダクタイルです。

※枠のメッキは三価クロメート処理です。

商品コード	サイズ	A	B	D	F	G	H	J	L	M	N	T	板厚	ベアリング	自重	耐荷重（2ケ当り）	希望小売価格（1ケ当り）	一箱入数	一甲入数
JHM-0502	50mm	110	88	50	54	26	18	10	41	10	41	5	SPHC t2.6	#608GG	395g	180kg	3,940	2	30
JHM-0602	60mm	120	98	60	65	28	20	10	41	11	51	5	SPHC t3	#6200GG	620g	220kg	4,890	2	30
JHM-0752	75mm	150	128	75	80	33	25	10	48	12	61	5		#6202GG	1115g	280kg	5,430	2	20
JHM-0902	90mm	180	146	90	100	38	27	14	53	14	76	6	SPHC t4	#6203ZZ	1790g	500kg	8,280	2	10
JHM-1052	105mm	220	176	105	112.5	43	31	14	65	16	85	6		#6204ZZ	2700g	600kg	13,500	2	10
JHM-1202	120mm	250	185	120	130	44	32	14	66	20	95	6			3650g	780kg	17,300	1	6
JHM-1302	130mm	250	185	130	139	56	42	16	80	32	110	—		#6204ZZ（2ケ）	5455g	1200kg	32,300	—	2
JHM-1502	150mm	300	230	150	175	76	52	20	108	57	147	—	SPHC t6	#6206ZZ（2ケ）	10.4kg	1500kg	54,500	—	1

ベアリングのサイズはP264参照、ボルト・ナットのサイズはP265参照。

車のみ（ボルト・ナット付）

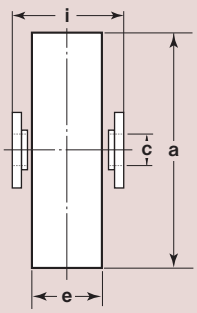

●C寸法はベアリング押えの内径です。
●130mm以上はベアリング2ケ入です。
※50mm～75mm迄はベアリングとベアリング押えが1体となっています。

商品コード	サイズ	a(φ)	c(φ)	e	i	自重	希望小売価格（1ケ当り）
JHP-0502	50mm	50	8	18	21	255g	3,380
JHP-0602	60mm	60	10	20	22	405g	4,300
JHP-0752	75mm	75	12	25	27	775g	4,820
JHP-0902	90mm	90	12	27	30	1165g	7,160
JHP-1052	105mm	105	16	31	34	1655g	11,800
JHP-1202	120mm	120	16	32	36	2315g	14,400
JHP-1302	130mm	130	16	42	48	3860g	22,800
JHP-1502	150mm	150	18	52	61	6345g	40,400

鉄重量戸車

V型　鉄枠

特長 ベアリングを使用していますので耐久力に優れています。

用途 門扉・工場・出入口用扉・各種倉庫etc.

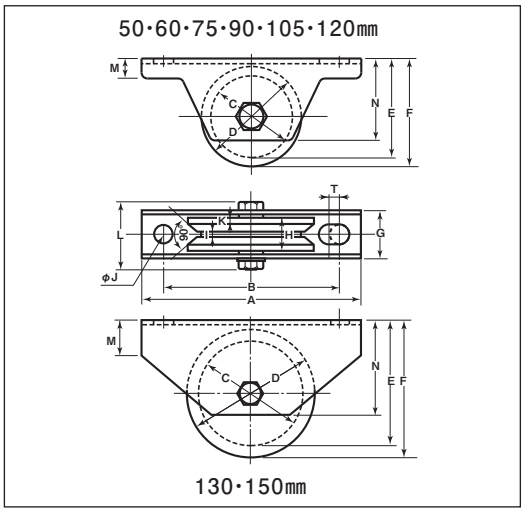

●シャフト部はカシメ加工ができます。
通常ボルト・ナット締め以外にシャフト部分のカシメ加工もできます。（50mm～100mm）

※車の材質は鉄鋳物、130mm・150mmはダクタイルです。

※枠のメッキは三価クロメート処理です。

商品コード	サイズ	A	B	C	D	E	F	G	H	I	J	K	L	M	N	T	板厚	ベアリング	自重	耐荷重（2ケ当り）	希望小売価格（1ケ当り）	一箱入数	一甲入数
JHM-0505	50mm	110	88	39	50	48.5	54	26	18	3.5	10	4	41	10	41	5	SPHC t2.6	#608GG	365g	180kg	3,940	2	30
JHM-0605	60mm	120	98	48	60	59	65	28	20	3.5	10	4.5	41	11	51	5	SPHC t3	#6200GG	575g	220kg	4,890	2	30
JHM-0755	75mm	150	128	60	75	72.5	80	33	25	4	10	5	48	12	61	5		#6202GG	1020g	280kg	5,430	2	20
JHM-0905	90mm	180	146	72	90	91	100	38	27	5	14	5	53	14	76	6	SPHC t4	#6203ZZ	1630g	500kg	8,280	2	10
JHM-1055	105mm	220	176	85	105	102.5	112.5	43	31	6	14	5.5	65	16	85	6		#6204ZZ	2450g	600kg	13,500	2	10
JHM-1205	120mm	250	185	99	120	119.5	130	44	32	6	14	6	66	20	95	6			3380g	780kg	17,300	1	6
JHM-1305	130mm	250	185	105	130	127.5	139	56	42	8	16	9	80	32	110	—		#6204ZZ (2ケ)	5005g	1200kg	32,300	—	2
JHM-1505	150mm	300	230	118	150	159	175	76	52	9	20	10.5	108	57	147	—	SPHC t6	#6206ZZ (2ケ)	9.5kg	1500kg	54,500	—	1

ベアリングのサイズはP264参照、ボルト・ナットのサイズはP265参照。

車のみ（ボルト・ナット付）

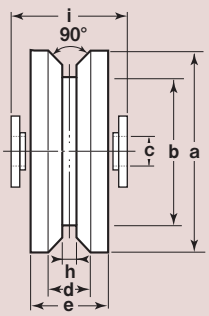

●C寸法はベアリング押えの内径です。
●130mm以上はベアリング2ケ入です。
※50mm～75mm迄はベアリングとベアリング押えが1体となっています。

商品コード	サイズ	a(φ)	b(φ)	c(φ)	d	e	h	i	自重	希望小売価格（1ケ当り）
JHP-0505	50mm	50	39	8	10	18	3.5	21	195g	3,380
JHP-0605	60mm	60	48	10	11	20	3.5	22	320g	4,300
JHP-0755	75mm	75	60	12	15	25	4	27	635g	4,820
JHP-0905	90mm	90	72	12	17	27	5	30	910g	7,160
JHP-1055	105mm	105	85	16	20	31	6	34	1405g	11,800
JHP-1205	120mm	120	99	16	20	32	6	36	2025g	14,400
JHP-1305	130mm	130	105	16	24	42	8	48	3410g	22,800
JHP-1505	150mm	150	118	18	31	52	9	61	5540g	40,400

特殊門扉用戸車
重量戸車
ロタ・重量戸車
キャスター戸車
Hブーリー
セミブルック
Cローラー
パテント車
ガイドローラー
底車
公団・公社用戸車
サッシ取替戸車
ステンレス戸車
鉄戸車
調整戸車
横調整戸車
フラッター戸車
樹脂戸車
Uステンレール用戸車
ローラー戸車
真鍮戸車
吊戸車
スライドラック用
下車

鉄重量戸車

H型　鉄枠

130mm　150mm

特長 ベアリングを使用していますので耐久力に優れています。

用途 門扉・工場・出入口用扉・各種倉庫etc.

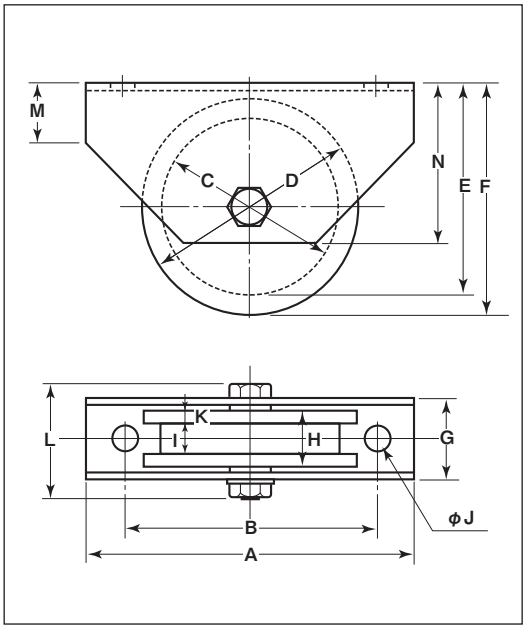

※車の材質はダクタイルです。
※枠のメッキは三価クロメート処理です。

商品コード	サイズ	A	B	C	D	E	F	G	H	I	J	K	L	M	N	板厚	ベアリング	自重	耐荷重(2ケ当り)	希望小売価格(1ケ当り)	一箱入数	一甲入数
JHM-1306	130mm	250	185	110	130	130	139	56	42	21	16	10.5	80	32	110	SPHC t4	#6204ZZ (2ケ)	4900g	1200kg	32,300	—	2
JHM-1506	150mm	300	230	122	150	161	175	76	52	34	20	12.5	108	57	147	SPHC t6	#6206ZZ (2ケ)	9.2kg	1500kg	54,500	—	1

ベアリングのサイズはP264参照、ボルト・ナットのサイズはP265参照。

車のみ（ボルト・ナット付）

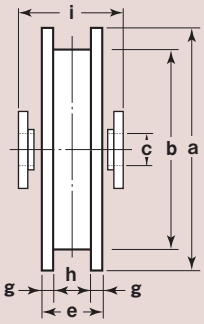

●C寸法はベアリング押えの内径です。
●130mm以上はベアリング2ケ入です。

商品コード	サイズ	a(φ)	b(φ)	c(φ)	e	g	h	i	自重	希望小売価格(1ケ当り)
JHP-1306	130mm	130	110	16	42	10.5	21	48	3300g	22,800
JHP-1506	150mm	150	122	18	52	12.5	34	61	5195g	40,400

鉄重量戸車

トロ車型　鉄枠

特殊門扉用戸車
重量戸車
ロタ・重量戸車
キャスター戸車
Hブーリー
セミブルック
Cローラー
パテント車
ガイドローラー
底車
公団・公社用戸車
サッシ取替戸車
ステンレス戸車
鉄戸車
調整戸車
横調整戸車
フラッター戸車
樹脂戸車
Uステンレール用戸車
ローラー戸車
真鍮戸車
吊戸車
スライドラック用
下車

90mm　110mm　130mm　150mm

特長 ベアリングを使用していますので耐久力に優れています。

用途 門扉・工場・出入口用扉・各種倉庫etc.

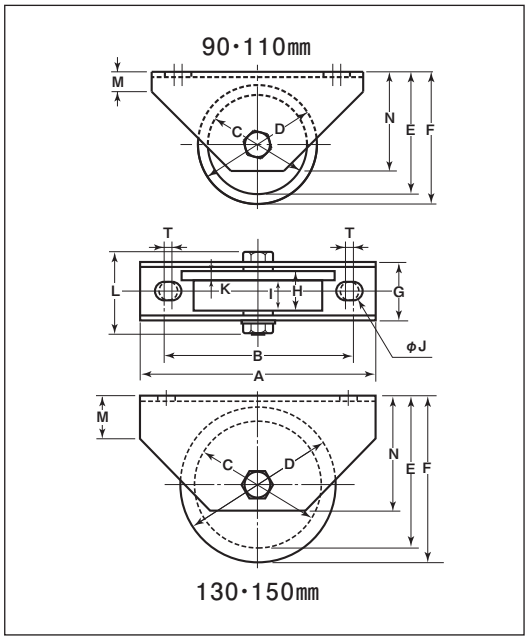

※車の材質は鉄鋳物、
　130mm・150mmはダクタイルです。
※枠のメッキは三価クロメート処理です。

商品コード	サイズ	A	B	C	D	E	F	G	H	I	J	K	L	M	N	T	板厚	ベアリング	自重	耐荷重(2ケ当り)	希望小売価格(1ケ当り)	一箱入数	一甲入数
JHM-0907	90mm	160	126	75	90	92.5	100	46	34	26	14	8	60	15	75	6	SPHC t4	#6203ZZ	1740g	500kg	9,090	1	8
JHM-1107	110mm	180	136	90	110	110	120	52	38	28	14	10	75	24	90	6		#6204ZZ	2750g	600kg	16,500	1	8
JHM-1307	130mm	250	185	110	130	129	139	56	42	31	16	11	80	32	110	—		#6204ZZ (2ケ)	4630g	1200kg	32,300	—	2
JHM-1507	150mm	300	230	122	150	176	190	76	52	39.5	20	12.5	108	57	147	—	SPHC t6	#6206ZZ (2ケ)	8.6kg	1500kg	54,500	—	1

ベアリングのサイズはP264参照、ボルト・ナットのサイズはP265参照。

車のみ（ボルト・ナット付）

●C寸法はベアリング押えの内径です。
●130mm以上はベアリング2ケ入です。

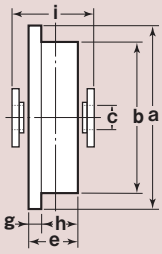

商品コード	サイズ	a(φ)	b(φ)	c(φ)	e	g	h	i	自重	希望小売価格(1ケ当り)
JHP-0907	90mm	90	75	12	34	8	26	38	975g	8,320
JHP-1107	110mm	110	90	16	38	10	28	44	1600g	12,000
JHP-1307	130mm	130	110	16	42	11	31	48	3035g	22,800
JHP-1507	150mm	150	122	18	52	12.5	39.5	61	4645g	40,400

※転倒防止カバーではありません。

90mm・110mm用 トロ車用セフティカバー（オプション）

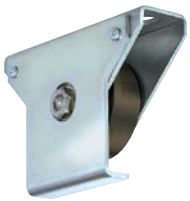

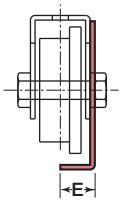

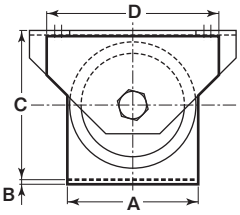

※使用されるレール幅の2/3以上
車輪幅(h)がくるように使用してください。

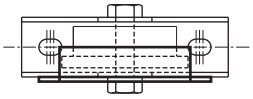

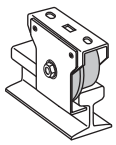

商品コード	サイズ	A	B	C	D	E	自重	希望小売価格(1ケ当り)
SM-0907	90mm	94	4	113	140	25	393g	4,230
SM-1107	110mm	114	4	129	150	29.5	567g	4,360

鉄重量戸車

山R車型　鉄枠

50mm　60mm　75mm　90mm　105mm　120mm

RoHS

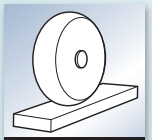

特長 ベアリングを使用していますので耐久力に優れています。

用途 門扉･工場･出入口用扉･各種倉庫etc.

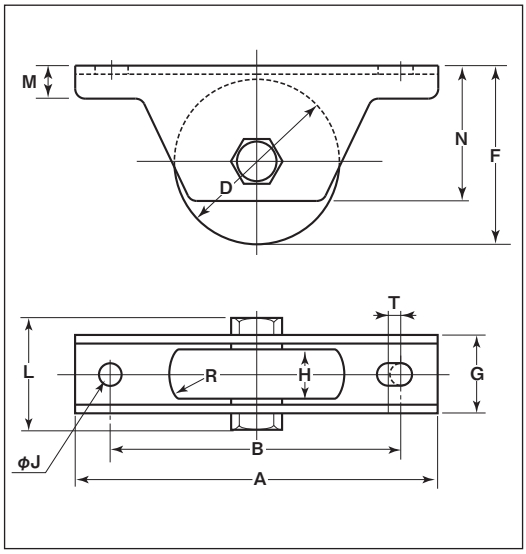

●シャフト部はカシメ加工ができます。
通常ボルト・ナット締め以外にシャフト部分のカシメ加工もできます。(50mm～100mm)
※車の材質は鉄鋳物です。
※枠のメッキは三価クロメート処理です。

商品コード	サイズ	A	B	D	F	G	H	J	L	M	N	R(R)	T	板厚	ベアリング	自重	耐荷重(2ケ当り)	希望小売価格(1ケ当り)	一箱入数	一甲入数
JHM-0508	50mm	110	88	50	54	26	18	10	41	10	41	15	5	SPHC t2.6	#608GG	375g	180kg	4,110	2	30
JHM-0608	60mm	120	98	60	65	28	20	10	41	11	51	20	5	SPHC t3	#6200GG	600g	220kg	5,090	2	30
JHM-0758	75mm	150	128	75	80	33	25	10	48	12	61	25	5		#6202GG	1055g	280kg	5,650	2	20
JHM-0908	90mm	180	146	90	100	38	27	14	53	14	76	25	6	SPHC t4	#6203ZZ	1700g	500kg	8,630	2	10
JHM-1058	105mm	220	176	105	112.5	43	31	14	65	16	85	30	6		#6204ZZ	2635g	600kg	14,100	2	10
JHM-1208	120mm	250	185	120	130	44	32	14	66	20	95	35	6			3565g	780kg	18,000	1	6

ベアリングのサイズはP264参照、ボルト･ナットのサイズはP265参照。

車のみ（ボルト･ナット付）

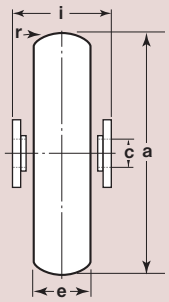

●C寸法はベアリング押えの内径です。
※50mm～75mm迄はベアリングとベアリング押えが1体となっています。

商品コード	サイズ	a(φ)	c(φ)	e	r(R)	i	自重	希望小売価格(1ケ当り)
JHP-0508	50mm	50	8	18	15	21	210g	3,530
JHP-0608	60mm	60	10	20	20	22	340g	4,480
JHP-0758	75mm	75	12	25	25	27	670g	5,020
JHP-0908	90mm	90	12	27	25	30	990g	7,460
JHP-1058	105mm	105	16	31	30	34	1555g	12,300
JHP-1208	120mm	120	16	32	35	36	2205g	15,000

鉄重量戸車

VH兼用型　鉄 枠

特長 ベアリングを使用していますので耐久力に優れています。

用途 門扉･工場･出入口用扉･各種倉庫etc.

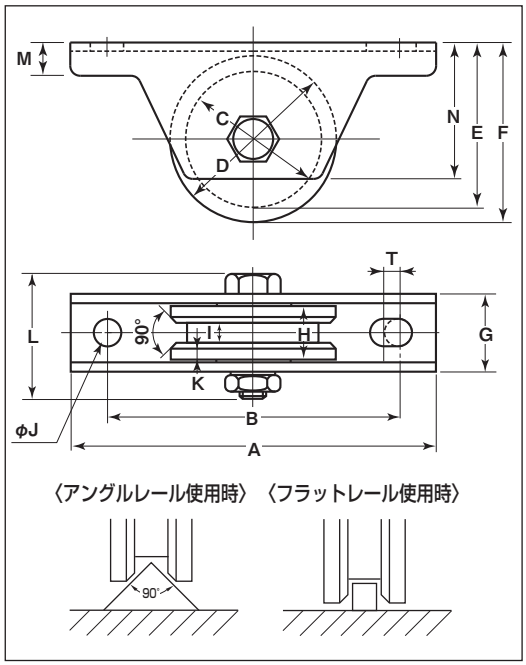

●シャフト部はカシメ加工ができます。
通常ボルト・ナット締め以外にシャフト部分のカシメ加工もできます。（50mm～100mm）

※車の材質は鉄鋳物です。

※枠のメッキは三価クロメート処理です。

アングルレール使用の場合はV型をおすすめします。（P076参照）

商品コード	サイズ	A	B	C	D	E	F	G	H	I	J	K	L	M	N	T	板 厚	ベアリング	自 重	耐荷重（2ケ当り）	希望小売価格（1ケ当り）	一箱入数	一甲入数
JHM-0506	50mm	110	88	39	50	48.5	54	26	18	7	10	4	41	10	41	5	SPHC t2.6	#608GG	350g	180kg	4,070	2	30
JHM-0606	60mm	120	98	48	60	59	65	28	20	8	10	4	41	11	51	5	SPHC t3	#6200GG	555g	220kg	5,290	2	30
JHM-0706	70mm	150	128	55	70	70	77.5	33	25	10	10	5	48	12	61	5		#6202GG	890g	280kg	5,560	2	20
JHM-0806	80mm	160	138	65	80	77.5	85	35	25	10	10	5	48	13	63	5	SPHC t4		1240g	300kg	6,920	2	10
JHM-0906	90mm	180	146	72	90	91	100	38	27	12	14	5	53	14	76	6		#6203ZZ	1575g	500kg	8,550	2	10
JHM-1006	100mm	220	176	80	100	100	110	43	30	14	14	5.5	65	16	85	6		#6204ZZ	2170g	600kg	13,400	2	10

ベアリングのサイズはP264参照、ボルト･ナットのサイズはP265参照。

車のみ（ボルト･ナット付）

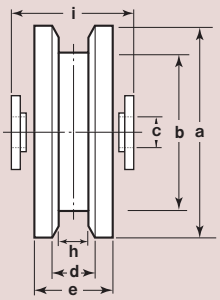

商品コード	サイズ	a(φ)	b(φ)	c(φ)	d	e	h	i	自 重	希望小売価格（1ケ当り）
JHP-0506	50mm	50	39	8	10	18	7	21	190g	3,640
JHP-0606	60mm	60	48	10	12	20	8	22	300g	4,560
JHP-0706	70mm	70	55	12	15	25	10	27	500g	4,680
JHP-0806	80mm	80	65	12	15	25	10	27	745g	6,240
JHP-0906	90mm	90	72	12	17	27	12	30	948g	7,540
JHP-1006	100mm	100	80	16	19	30	14	34	1314g	11,700

●C寸法はベアリング押えの内径です。
※50mm～80mm迄はベアリングとベアリング押えが1体となっています。

特殊門扉用戸車
重量戸車
ロタ･重量戸車
キャスター戸車
Hブーリー
セミブルック
Cローラー
パテント車
ガイドローラー
底車
公団･公社用戸車
サッシ取替戸車
ステンレス戸車
鉄戸車
調整戸車
横調整戸車
フラッター戸車
樹脂戸車
Uステンレール用戸車
ローラー戸車
真鍮戸車
吊戸車
スライドラック用
下車

ステンレス重量戸車 ワイドタイプ

V型　ステンレス枠

200mm　250mm　300mm

RoHS　受注製作

特長 高級機械用ベアリングを使用していますので耐久力に優れています。

用途 門扉・工場・出入口用扉・各種倉庫etc.

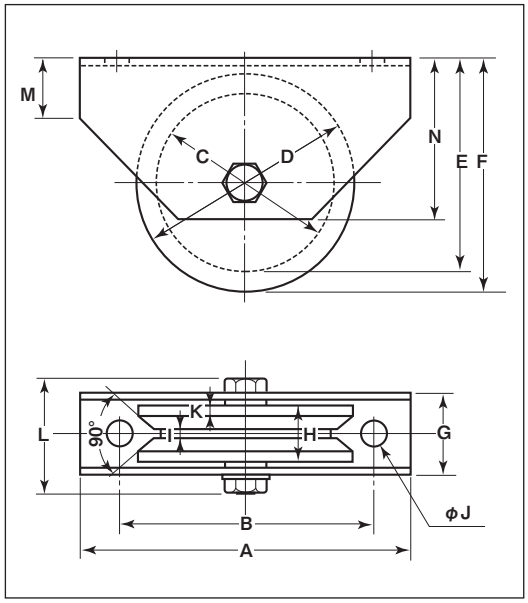

平型もあります。

※枠、ボルトの材質はSUS304、車の材質はSUS303です。
※車輪は別注製作でサイズ変更が可能です。詳細はP012をご覧ください。

※200mmは440Cベアリング使用

商品コード	サイズ	A	B	C	D	E	F	G	H	I	J	K	L	M	N	板厚	ベアリング	自重	耐荷重(2ケ当り)	希望小売価格(1ケ当り)	一箱入数	一甲入数
JCSW2005	200mm	300	230	156	200	188	210	95	74	9	20	17	137	40	155	SUS304 t6	#SS6207ZZ (2ケ)	18.5kg	3500kg	332,000	—	1
JBSW2505	250mm	350	280	206	250	238	260	95	74	9	20	17	137	60	180		#6309ZZ (2ケ)	28.5kg	6000kg	546,000	—	1
JBSW3005	300mm	400	330	256	300	288	310	95	74	9	20	17	137	65	220		#6310ZZ (2ケ)	46kg	8000kg	727,000	—	1

ベアリングのサイズはP264参照、ボルト・ナットのサイズはP265参照。

車のみ（ボルト・ナット付）

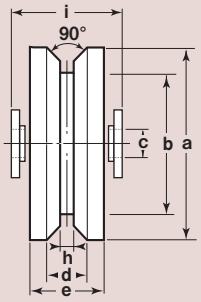

●C寸法はベアリング押えの内径です。
●ベアリングは2ケ入です。

商品コード	サイズ	a(φ)	b(φ)	c(φ)	d	e	h	i	自重	希望小売価格(1ケ当り)
JCPW2005	200mm	200	156	27	40	74	9	83	15.5kg	286,000
JBPW2505	250mm	250	206	27	40	74	9	83	24kg	430,000
JBPW3005	300mm	300	256	27	40	74	9	83	38kg	572,000

ステンレス重量戸車 ワイドタイプ

H型　ステンレス枠

特殊門扉用戸車
重量戸車
ロタ・重量戸車
キャスター戸車
Hブーリー
セミブルック
Cローラー
パテント車
ガイドローラー
底車
公団・公社用戸車
サッシ取替戸車
ステンレス戸車
鉄戸車
調整戸車
横調整戸車
フラッター戸車
樹脂戸車
Uステンレール用戸車
ローラー戸車
真鍮戸車
吊戸車
スライドラック用
下車

特長 高級機械用ベアリングを使用していますので耐久力に優れています。

用途 門扉・工場・出入口用扉・各種倉庫etc.

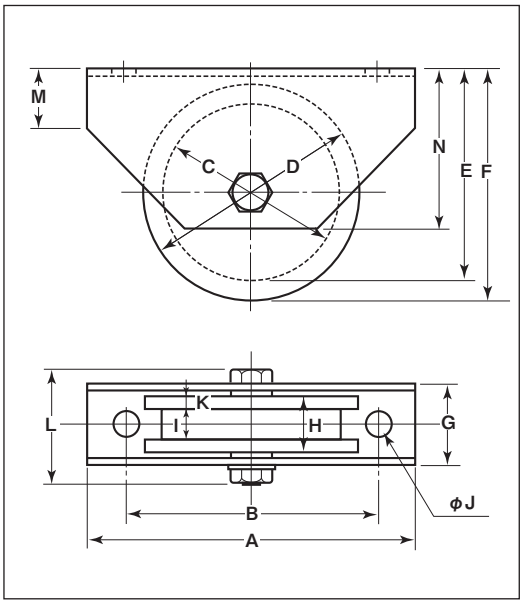

平型もあります。

※枠、ボルトの材質はSUS304、車の材質はSUS303です。
※車輪は別注製作でサイズ変更が可能です。詳細はP012をご覧ください。

※200mmは440Cベアリング使用

商品コード	サイズ	A	B	C	D	E	F	G	H	I	J	K	L	M	N	板厚	ベアリング	自重	耐荷重(2ケ当り)	希望小売価格(1ケ当り)	一箱入数	一甲入数
JCSW2006	200mm	300	230	170	200	195	210	95	74	46	20	14	137	40	155	SUS304 t6	#SS6207ZZ (2ケ)	18kg	3500kg	332,000	–	1
JBSW2506	250mm	350	280	210	250	240	260	95	74	46	20	14	137	60	180		#6309ZZ (2ケ)	28kg	6000kg	546,000	–	1
JBSW3006	300mm	400	330	260	300	290	310	95	74	46	20	14	137	65	220		#6310ZZ (2ケ)	45kg	8000kg	727,000	–	1

ベアリングのサイズはP264参照、ボルト・ナットのサイズはP265参照。

車のみ（ボルト・ナット付）

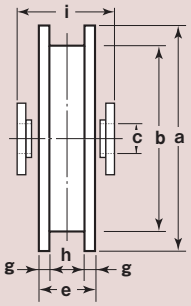

●C寸法はベアリング押えの内径です。
●ベアリングは2ケ入です。

商品コード	サイズ	a(φ)	b(φ)	c(φ)	e	g	h	i	自重	希望小売価格(1ケ当り)
JCPW2006	200mm	200	170	27	74	14	46	83	14kg	286,000
JBPW2506	250mm	250	210	27	74	14	46	83	23kg	430,000
JBPW3006	300mm	300	260	27	74	14	46	83	37kg	572,000

ステンレス重量戸車 ワイドタイプ

トロ車型　ステンレス枠

200mm　250mm　300mm

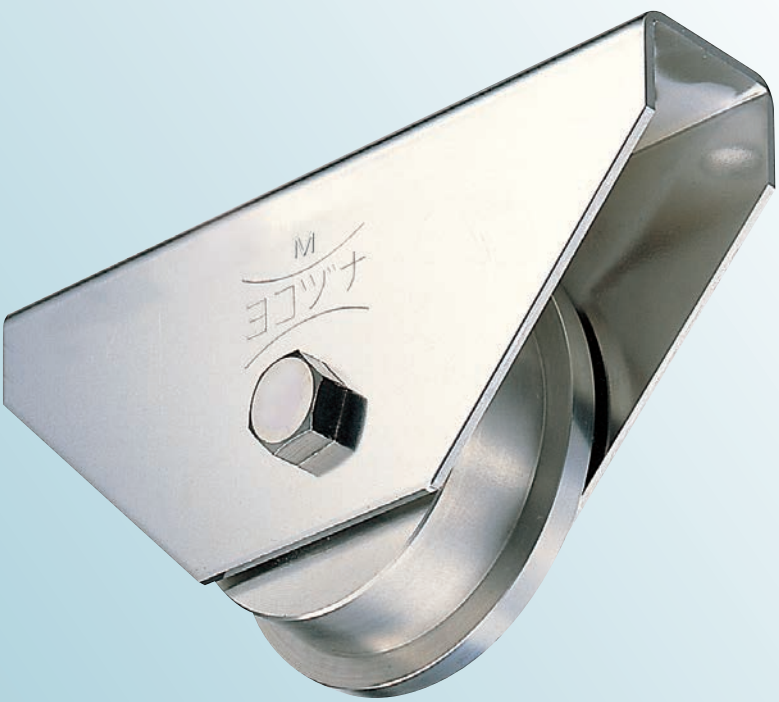

RoHS　受注製作

トロ車型

特長 高級機械用ベアリングを使用していますので耐久力に優れています。

用途 門扉・工場・出入口用扉・各種倉庫etc.

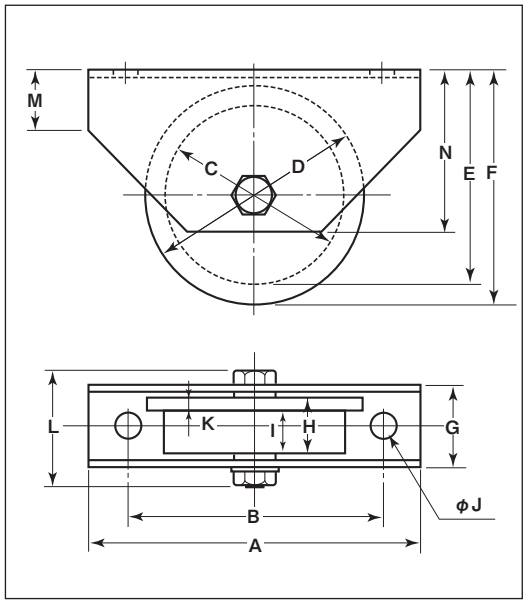

平型もあります。

※枠、ボルトの材質はSUS304、車の材質はSUS303です。
※車輪は別注製作でサイズ変更が可能です。詳細はP012をご覧ください。

※200mmは440Cベアリング使用

商品コード	サイズ	A	B	C	D	E	F	G	H	I	J	K	L	M	N	板厚	ベアリング	自重	耐荷重(2ケ当り)	希望小売価格(1ケ当り)	一箱入数	一甲入数
JCSW2007	200mm	300	230	170	200	195	210	95	74	55	20	19	137	40	155	SUS304 t6	#SS6207ZZ (2ケ)	17.8kg	3500kg	332,000	—	1
JBSW2507	250mm	350	280	210	250	240	260	95	74	55	20	19	137	60	180		#6309ZZ (2ケ)	27kg	6000kg	546,000	—	1
JBSW3007	300mm	400	330	260	300	290	310	95	74	55	20	19	137	65	220		#6310ZZ (2ケ)	43kg	8000kg	727,000	—	1

ベアリングのサイズはP264参照、ボルト・ナットのサイズはP265参照。

車のみ（ボルト・ナット付）

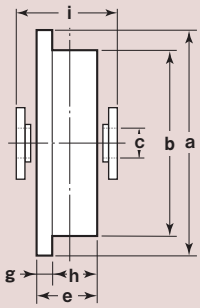

●C寸法はベアリング押えの内径です。
●ベアリングは2ケ入です。

商品コード	サイズ	a(φ)	b(φ)	c(φ)	e	g	h	i	自重	希望小売価格(1ケ当り)
JCPW2007	200mm	200	170	27	74	19	55	83	13.8kg	286,000
JBPW2507	250mm	250	210	27	74	19	55	83	21.2kg	430,000
JBPW3007	300mm	300	260	27	74	19	55	83	35kg	572,000

S45C重量戸車 ワイドタイプ

V型　鉄枠

200mm　250mm　300mm

RoHS　受注製作

特長 高級機械用ベアリングを使用していますので耐久力に優れています。

用途 門扉・工場・出入口用扉・各種倉庫etc.

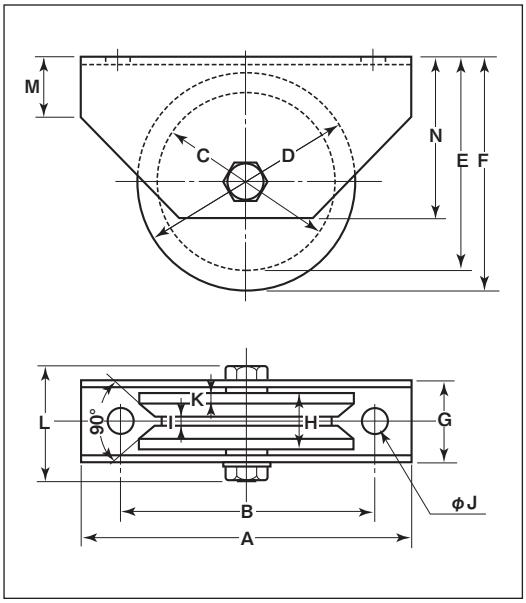

平型もあります。

※車の材質はS45Cです。
※枠のメッキは三価クロメート処理です。
※車輪は別注製作でサイズ変更が可能です。
詳細はP012をご覧ください。

商品コード	サイズ	A	B	C	D	E	F	G	H	I	J	K	L	M	N	板厚	ベアリング	自重	耐荷重(2ケ当り)	希望小売価格(1ケ当り)	一箱入数	一甲入数
JGMW2005	200mm	300	230	156	200	188	210	95	74	9	20	17	137	40	155	SPHC t6	#6308ZZ (2ケ)	18.5kg	3500kg	139,000	—	1
JGMW2505	250mm	350	280	206	250	238	260	95	74	9	20	17	137	60	180		#6309ZZ (2ケ)	28.5kg	6000kg	240,000	—	1
JGMW3005	300mm	400	330	256	300	288	310	95	74	9	20	17	137	65	220		#6310ZZ (2ケ)	46kg	8000kg	284,000	—	1

ベアリングのサイズはP264参照、ボルト・ナットのサイズはP265参照。

車のみ（ボルト・ナット付）

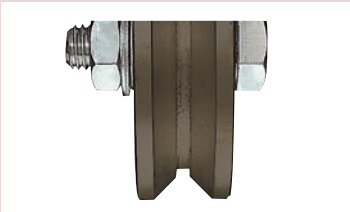

●C寸法はベアリング押えの内径です。
●ベアリングは2ケ入です。

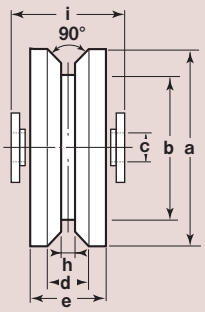

商品コード	サイズ	a(φ)	b(φ)	c(φ)	d	e	h	i	自重	希望小売価格(1ケ当り)
JGPW2005	200mm	200	156	27	40	74	9	83	15.5kg	121,000
JGPW2505	250mm	250	206	27	40	74	9	83	24kg	199,000
JGPW3005	300mm	300	256	27	40	74	9	83	38kg	249,000

S45C重量戸車 ワイドタイプ

H型　鉄枠

200mm　250mm　300mm

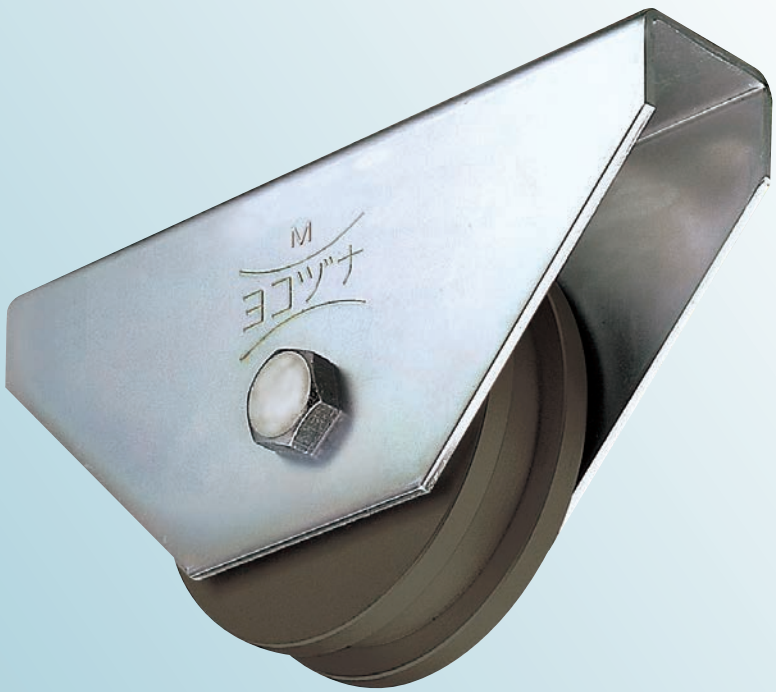

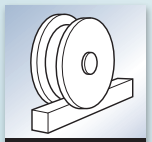

RoHS　受注製作

特長 高級機械用ベアリングを使用していますので耐久力に優れています。

用途 門扉・工場・出入口用扉・各種倉庫etc.

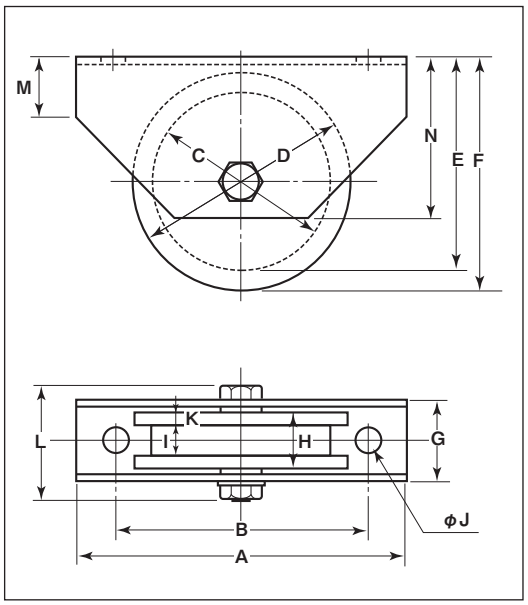

※車の材質はS45Cです。
※枠のメッキは三価クロメート処理です。
※車輪は別注製作でサイズ変更が可能です。
詳細はP012をご覧ください。

商品コード	サイズ	A	B	C	D	E	F	G	H	I	J	K	L	M	N	板厚	ベアリング	自重	耐荷重(2ケ当り)	希望小売価格(1ケ当り)	一箱入数	一甲入数
JGMW2006	200mm	300	230	170	200	195	210	95	74	46	20	14	137	40	155	SPHC t6	#6308ZZ (2ケ)	18kg	3500kg	139,000	—	1
JGMW2506	250mm	350	280	210	250	240	260	95	74	46	20	14	137	60	180		#6309ZZ (2ケ)	28kg	6000kg	240,000	—	1
JGMW3006	300mm	400	330	260	300	290	310	95	74	46	20	14	137	65	220		#6310ZZ (2ケ)	45kg	8000kg	284,000	—	1

ベアリングのサイズはP264参照、ボルト・ナットのサイズはP265参照。

車のみ（ボルト・ナット付）

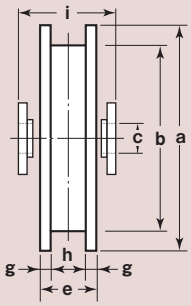

●C寸法はベアリング押えの内径です。
●ベアリングは2ケ入です。

商品コード	サイズ	a(φ)	b(φ)	c(φ)	e	g	h	i	自重	希望小売価格(1ケ当り)
JGPW2006	200mm	200	170	27	74	14	46	83	14kg	121,000
JGPW2506	250mm	250	210	27	74	14	46	83	23kg	199,000
JGPW3006	300mm	300	260	27	74	14	46	83	37kg	249,000

S45C重量戸車 ワイドタイプ

トロ車型　鉄枠

200mm　250mm　300mm

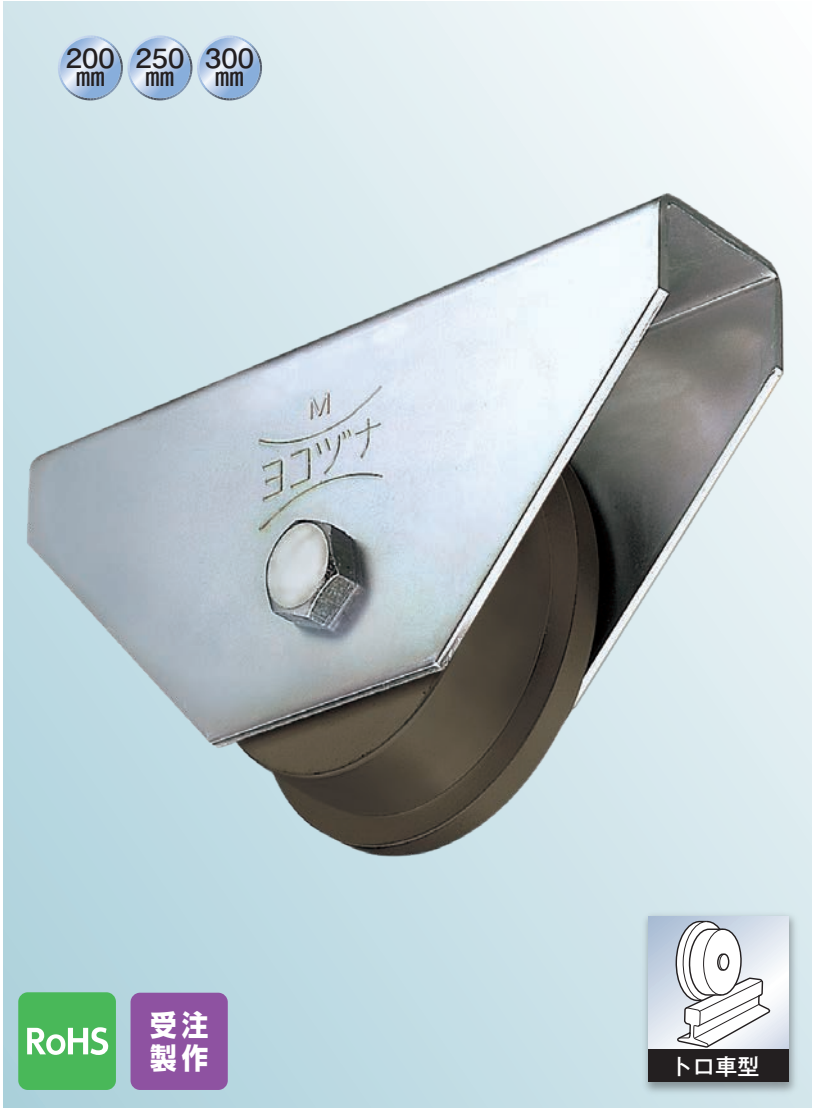

RoHS　受注製作

特長 高級機械用ベアリングを使用していますので耐久力に優れています。

用途 門扉・工場・出入口用扉・各種倉庫etc.

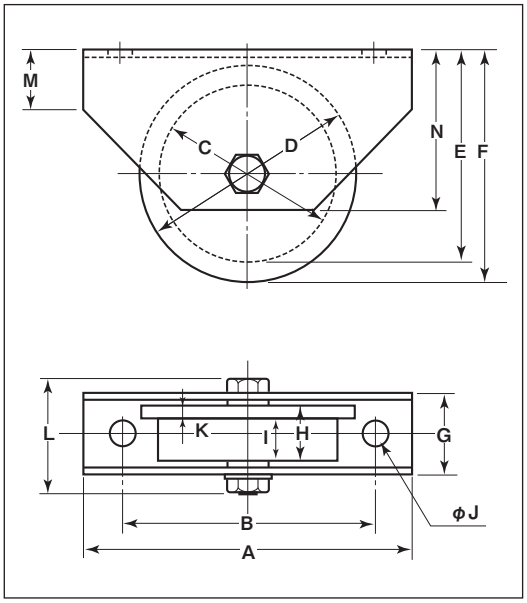

平型もあります。

※車の材質はS45Cです。
※枠のメッキは三価クロメート処理です。
※車輪は別注製作でサイズ変更が可能です。
詳細はP012をご覧ください。

商品コード	サイズ	A	B	C	D	E	F	G	H	I	J	K	L	M	N	板厚	ベアリング	自重	耐荷重(2ケ当り)	希望小売価格(1ケ当り)	一箱入数	一甲入数
JGMW2007	200mm	300	230	170	200	195	210	95	74	55	20	19	137	40	155	SPHC t6	#6308ZZ (2ケ)	17.8kg	3500kg	139,000	—	1
JGMW2507	250mm	350	280	210	250	240	260	95	74	55	20	19	137	60	180		#6309ZZ (2ケ)	27kg	6000kg	240,000	—	1
JGMW3007	300mm	400	330	260	300	290	310	95	74	55	20	19	137	65	220		#6310ZZ (2ケ)	43kg	8000kg	284,000	—	1

ベアリングのサイズはP264参照、ボルト・ナットのサイズはP265参照。

車のみ（ボルト・ナット付）

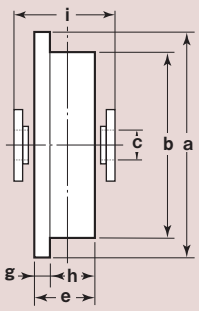

●C寸法はベアリング押えの内径です。
●ベアリングは2ケ入です。

商品コード	サイズ	a(φ)	b(φ)	c(φ)	e	g	h	i	自重	希望小売価格(1ケ当り)
JGPW2007	200mm	200	170	27	74	19	55	83	13.8kg	121,000
JGPW2507	250mm	250	210	27	74	19	55	83	21.2kg	199,000
JGPW3007	300mm	300	260	27	74	19	55	83	35kg	249,000

ステンレス重量戸車 スリムタイプ

深溝型　ステンレス枠

50mm　75mm

RoHS　440C ベアリング組替え
(P264参照)

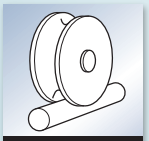

特長 従来の重量戸車と比べ、枠巾が34%減スリムに(50mm 当社比)。

用途 門扉・出入口用扉etc.

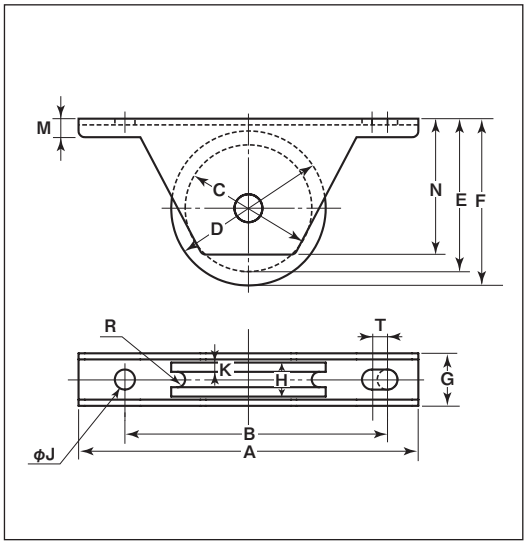

※枠、軸の材質はSUS304、車の材質はSUS303です。
※車輪は別注製作でサイズ変更が可能です。詳細はP012をご覧ください。

商品コード	サイズ	A	B	C	D	E	F	G	H	J	K	M	N	R(R)	T	板厚	ベアリング	自重	耐荷重(2ケ当り)	希望小売価格(1ケ当り)	一箱入数	一甲入数
JKS-0500	50mm	110	85	41	50	49.5	54	17	11	6.5	2.5	6	44	3	5	SUS304 t2	#608ZZ	227g	120kg	8,540	2	30
JKS-0750	75mm	140	115	51	75	68	80	24	16	6.5	3	8	67.5	5	5	SUS304 t3	#6202ZZ	605g	200kg	14,900	2	30

車のみ

車のみは該当ページを参照してください。

商品コード	サイズ	該当ページ
SBP-0500	50mm	P127
SBP-0750	75mm	

ステンレス重量戸車 スリムタイプ

丸溝型　ステンレス枠

特殊門扉用戸車
重量戸車
ロタ・重量戸車
キャスター戸車
Hブーリー
セミブルック
Cローラー
パテント車
ガイドローラー
底車
公団・公社用戸車
サッシ取替戸車
ステンレス戸車
鉄戸車
調整戸車
横調整戸車
フラッター戸車
樹脂戸車
Uステンレール用戸車
ローラー戸車
真鍮戸車
吊戸車
スライドラック用
下車

50mm　75mm

RoHS　440C ベアリング組替え

(P264参照)

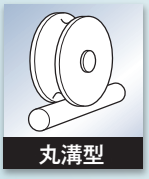

特長 従来の重量戸車と比べ、枠巾が34%減スリムに(50mm 当社比)。

用途 門扉・出入口用扉etc.

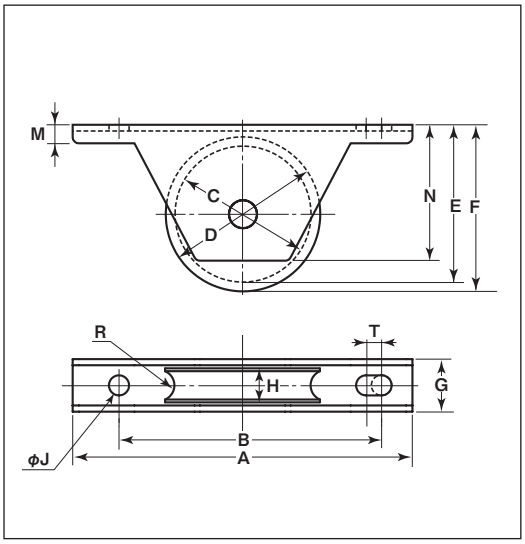

※枠、軸の材質はSUS304、車の材質はSUS303です。
※車輪は別注製作でサイズ変更が可能です。詳細はP012をご覧ください。

商品コード	サイズ	A	B	C	D	E	F	G	H	J	M	N	R(R)	T	板厚	ベアリング	自重	耐荷重(2ケ当り)	希望小売価格(1ケ当り)	一箱入数	一甲入数
JKS-0501	50mm	110	85	44	50	51	54	17	11	6.5	6	44	5	5	SUS304 t2	#608ZZ	232g	120kg	8,540	2	30
JKS-0751	75mm	140	115	67	75	76	80	24	16	6.5	8	67.5	7	5	SUS304 t3	#6202ZZ	715g	200kg	14,900	2	30

車のみ

車のみは該当ページを参照してください。

商品コード	サイズ	該当ページ
SBP-0501	50mm	P127
SBP-0751	75mm	

ステンレス重量戸車 スリムタイプ

平型　ステンレス枠

特長 従来の重量戸車と比べ、枠巾が34%減スリムに(50mm 当社比)。

用途 門扉･出入口用扉etc.

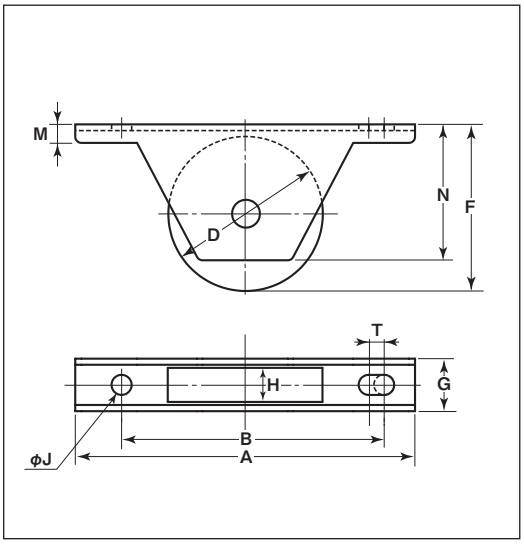

※枠、軸の材質はSUS304、車の材質はSUS303です。
※車輪は別注製作でサイズ変更が可能です。詳細はP012をご覧ください。

商品コード	サイズ	A	B	D	F	G	H	J	M	N	T	板厚	ベアリング	自重	耐荷重(2ケ当り)	希望小売価格(1ケ当り)	一箱入数	一甲入数
JKS-0502	50mm	110	85	50	54	17	11	6.5	6	44	5	SUS304 t2	#608ZZ	257g	120kg	8,540	2	30
JKS-0752	75mm	140	115	75	80	24	16	6.5	8	67.5	5	SUS304 t3	#6202ZZ	775g	200kg	14,900	2	30

車のみ

車のみは該当ページを参照してください。

商品コード	サイズ	該当ページ
SBP-0502	50mm	P129
SBP-0752	75mm	

ステンレス重量戸車 スリムタイプ

V溝型　ステンレス枠

50mm　75mm

RoHS　440C ベアリング 組替え

(P264参照)

V溝型

特長 従来の重量戸車と比べ、枠巾が34%減スリムに(50mm 当社比)。

用途 門扉・出入口用扉etc.

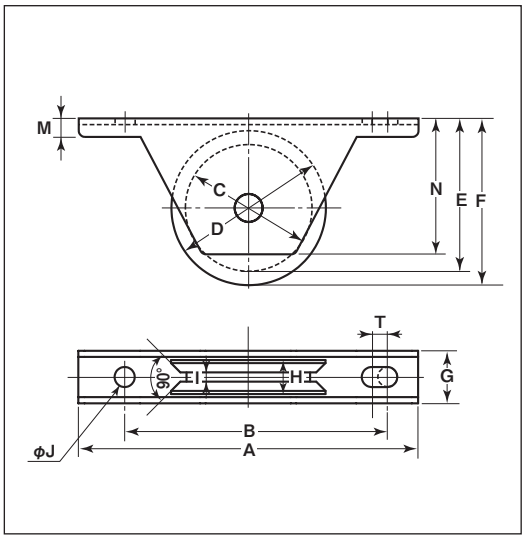

※枠、軸の材質はSUS304、車の材質はSUS303です。
※車輪は別注製作でサイズ変更が可能です。詳細はP012をご覧ください。

商品コード	サイズ	A	B	C	D	E	F	G	H	I	J	M	N	T	板厚	ベアリング	自重	耐荷重(2ケ当り)	希望小売価格(1ケ当り)	一箱入数	一甲入数
JKS-0505	50mm	110	85	40	50	49	54	17	11	3	6.5	6	44	5	SUS304 t2	#608ZZ	227g	120kg	8,540	2	30
JKS-0755	75mm	140	115	64	75	74.5	80	24	16	3	6.5	8	67.5	5	SUS304 t3	#6202ZZ	725g	200kg	14,900	2	30

車のみ

車のみは該当ページを参照してください。

商品コード	サイズ	該当ページ
SBP-0505	50mm	P129
SBP-0755	75mm	

特殊門扉用戸車
重量戸車
ロタ・重量戸車
キャスター戸車
Hブーリー
セミブルック
Cローラー
パテント車
ガイドローラー
底車
公団・公社用戸車
サッシ取替戸車
ステンレス戸車
鉄戸車
調整戸車
横調整戸車
フラッター戸車
樹脂戸車
Uステンレール用戸車
ローラー戸車
真鍮戸車
吊戸車
スライドラック用
下車

ステンレス重量戸車 スリムタイプ

H型　ステンレス枠

50mm　75mm

RoHS　440C ベアリング 組替え
(P264参照)

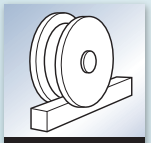
H型

特長 従来の重量戸車と比べ、枠巾が34%減スリムに(50mm 当社比)。

用途 門扉・出入口用扉etc.

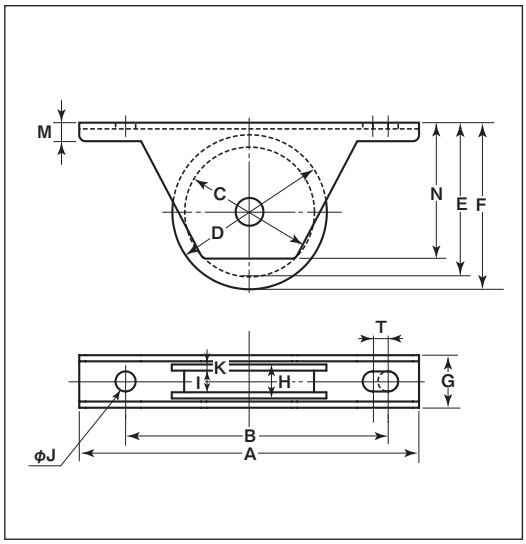

※枠、軸の材質はSUS304、車の材質はSUS303です。
※車輪は別注製作でサイズ変更が可能です。詳細はP012をご覧ください。

商品コード	サイズ	A	B	C	D	E	F	G	H	I	J	K	M	N	T	板厚	ベアリング	自重	耐荷重(2ケ当り)	希望小売価格(1ケ当り)	一箱入数	一甲入数
JKS-0506	50mm	110	85	42	50	50	54	17	11	7	6.5	2	6	44	5	SUS304 t2	#608ZZ	227g	120kg	8,540	2	30
JKS-0756	75mm	140	115	63	75	74	80	24	16	10	6.5	3	8	67.5	5	SUS304 t3	#6202ZZ	675g	200kg	14,900	2	30

車のみ

車のみは該当ページを参照してください。

商品コード	サイズ	該当ページ
SBP-0506	50mm	P128
SBP-0756	75mm	

ステンレス重量戸車 スリムタイプ

山V型　ステンレス枠

特長 従来の重量戸車と比べ、枠巾が34%減スリムに(50mm 当社比)。

用途 門扉・出入口用扉etc.

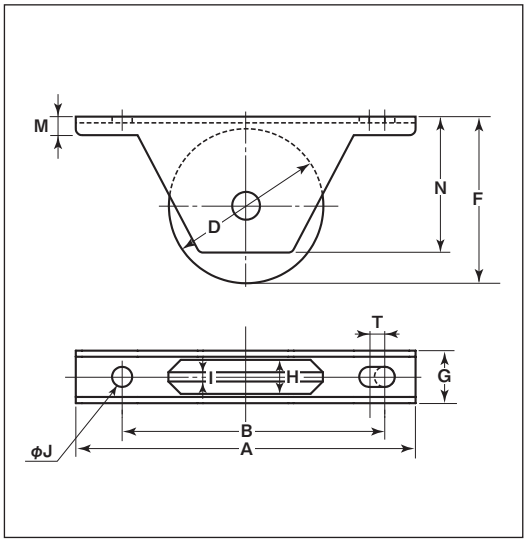

※枠、軸の材質はSUS304、車の材質はSUS303です。
※車輪は別注製作でサイズ変更が可能です。詳細はP012をご覧ください。

商品コード	サイズ	A	B	D	F	G	H	I	J	M	N	T	板厚	ベアリング	自重	耐荷重 (2ケ当り)	希望小売価格 (1ケ当り)	一箱入数	一甲入数
JKS-0509	50mm	110	85	50	54	17	11	3	6.5	6	44	5	SUS304 t2	#608ZZ	237g	120kg	8,540	2	30
JKS-0759	75mm	140	115	75	80	24	16	3	6.5	8	67.5	5	SUS304 t3	#6202ZZ	705g	200kg	14,900	2	30

車のみ

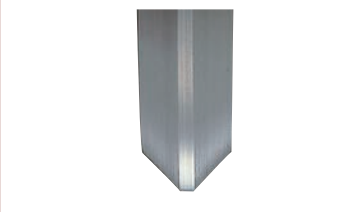

車のみは該当ページを参照してください。

商品コード	サイズ	該当ページ
SBP-0509	50mm	P129
SBP-0759	75mm	

MC防音重量戸車 スリムタイプ

深溝型　ステンレス枠

特長 従来の重量戸車と比べ、枠巾が34%減スリムに(50mm 当社比)。金属製車輪に比べ、騒音が大幅に減少します。耐蝕性、耐薬品性に優れています。

用途 門扉･出入口用扉etc.

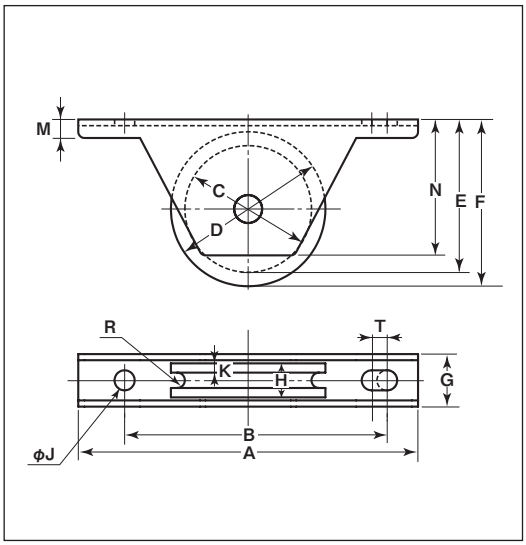

※枠、軸の材質はSUS304、車の材質はMC901です。
※車輪は別注製作でサイズ変更が可能です。詳細はP012をご覧ください。

商品コード	サイズ	A	B	C	D	E	F	G	H	J	K	M	N	R(R)	T	板厚	ベアリング	自重	耐荷重(2ケ当り)	希望小売価格(1ケ当り)	一箱入数	一甲入数
JKM-0500	50mm	110	85	41	50	49.5	54	17	11	6.5	2.5	6	44	3	5	SUS304 t2	#608ZZ	137g	100kg	5,610	2	30
JKM-0750	75mm	140	115	51	75	68	80	24	16	6.5	3	8	67.5	5	5	SUS304 t3	#6202ZZ	405g	180kg	10,900	2	30

車のみ

車のみは該当ページを参照してください。

商品コード	サイズ	該当ページ
SMP-0500	50mm	P130
SMP-0750	75mm	

MC防音重量戸車 スリムタイプ

丸溝型　ステンレス枠

特長 従来の重量戸車と比べ、枠巾が34%減スリムに(50mm 当社比)。金属製車輪に比べ、騒音が大幅に減少します。耐蝕性、耐薬品性に優れています。

用途 門扉・出入口用扉etc.

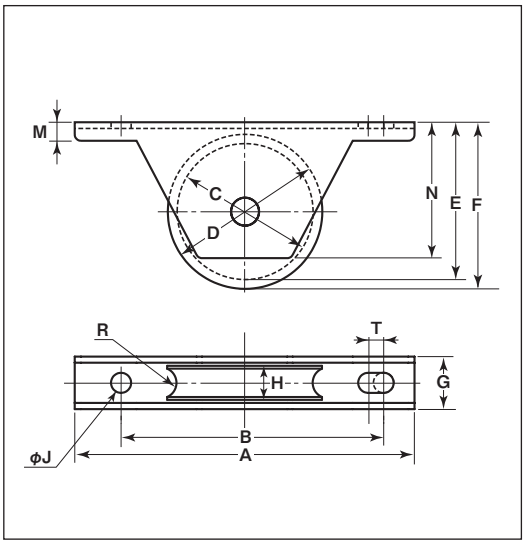

※枠、軸の材質はSUS304、車の材質はMC901です。
※車輪は別注製作でサイズ変更が可能です。詳細はP012をご覧ください。

商品コード	サイズ	A	B	C	D	E	F	G	H	J	M	N	R(R)	T	板厚	ベアリング	自重	耐荷重(2ケ当り)	希望小売価格(1ケ当り)	一箱入数	一甲入数
JKM-0501	50mm	110	85	44	50	51	54	17	11	6.5	6	44	5	5	SUS304 t2	#608ZZ	137g	100kg	5,610	2	30
JKM-0751	75mm	140	115	67	75	76	80	24	16	6.5	8	67.5	7	5	SUS304 t3	#6202ZZ	405g	180kg	10,900	2	30

車のみ

車のみは該当ページを参照してください。

商品コード	サイズ	該当ページ
SMP-0501	50mm	P130
SMP-0751	75mm	

MC防音重量戸車 スリムタイプ

平型　ステンレス枠

特長 従来の重量戸車と比べ、枠巾が34%減スリムに(50mm 当社比)。金属製車輪に比べ、騒音が大幅に減少します。
耐蝕性、耐薬品性に優れています。

用途 門扉･出入口用扉etc.

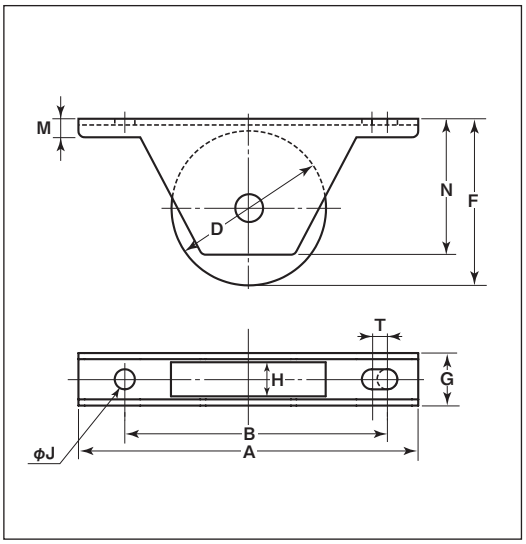

※枠、軸の材質はSUS304、車の材質はMC901です。
※車輪は別注製作でサイズ変更が可能です。詳細はP012をご覧ください。

商品コード	サイズ	A	B	D	F	G	H	J	M	N	T	板厚	ベアリング	自重	耐荷重(2ケ当り)	希望小売価格(1ケ当り)	一箱入数	一甲入数
JKM-0502	50mm	110	85	50	54	17	11	6.5	6	44	5	SUS304 t2	#608ZZ	142g	100kg	5,610	2	30
JKM-0752	75mm	140	115	75	80	24	16	6.5	8	67.5	5	SUS304 t3	#6202ZZ	415g	180kg	10,900	2	30

車のみ

車のみは該当ページを参照してください。

商品コード	サイズ	該当ページ
SMP-0502	50mm	P131
SMP-0752	75mm	

MC防音重量戸車 スリムタイプ

V溝型　ステンレス枠

特長 従来の重量戸車と比べ、枠巾が34%減スリムに(50mm 当社比)。金属製車輪に比べ、騒音が大幅に減少します。耐蝕性、耐薬品性に優れています。

用途 門扉・出入口用扉etc.

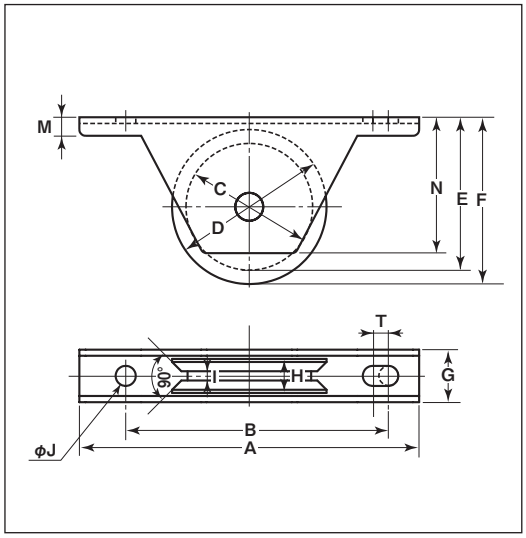

※枠、軸の材質はSUS304、車の材質はMC901です。
※車輪は別注製作でサイズ変更が可能です。詳細はP012をご覧ください。

商品コード	サイズ	A	B	C	D	E	F	G	H	I	J	M	N	T	板厚	ベアリング	自重	耐荷重(2ケ当り)	希望小売価格(1ケ当り)	一箱入数	一甲入数
JKM-0505	50mm	110	85	40	50	49	54	17	11	3	6.5	6	44	5	SUS304 t2	#608ZZ	137g	100kg	5,610	2	30
JKM-0755	75mm	140	115	64	75	74.5	80	24	16	3	6.5	8	67.5	5	SUS304 t3	#6202ZZ	405g	180kg	10,900	2	30

車のみ

車のみは該当ページを参照してください。

商品コード	サイズ	該当ページ
SMP-0505	50mm	P131
SMP-0755	75mm	

MC防音重量戸車 スリムタイプ

山V型　ステンレス枠

特長 従来の重量戸車と比べ、枠巾が34%減スリムに(50mm 当社比)。金属製車輪に比べ、騒音が大幅に減少します。耐蝕性、耐薬品性に優れています。

用途 門扉･出入口用扉etc.

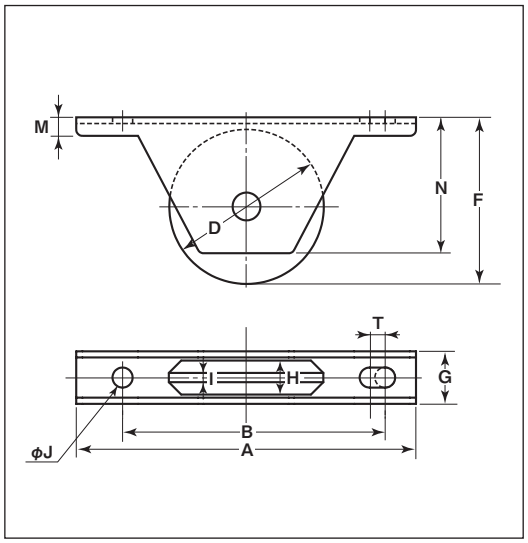

※枠、軸の材質はSUS304、車の材質はMC901です。
※車輪は別注製作でサイズ変更が可能です。詳細はP012をご覧ください。

商品コード	サイズ	A	B	D	F	G	H	I	J	M	N	T	板 厚	ベアリング	自 重	耐荷重 (2ケ当り)	希望小売価格 (1ケ当り)	一箱入数	一甲入数
JKM-0509	50mm	110	85	50	54	17	11	3	6.5	6	44	5	SUS304 t2	#608ZZ	137g	100kg	5,610	2	30
JKM-0759	75mm	140	115	75	80	24	16	3	6.5	8	67.5	5	SUS304 t3	#6202ZZ	405g	180kg	10,900	2	30

車のみ

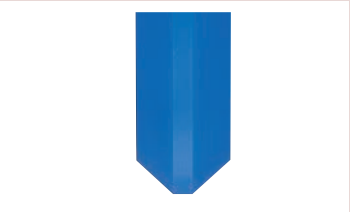

車のみは該当ページを参照してください。

商品コード	サイズ	該当ページ
SMP-0509	50mm	P131
SMP-0759	75mm	

ロタ・重量戸車

- ロタ・ステンレス重量戸車
- ロタ・MC防音重量戸車
- ロタ・鉄重量戸車

特殊門扉用戸車
重量戸車
ロタ・重量戸車
キャスター戸車
Hブーリー
セミブルック
Cローラー
パテント車
ガイドローラー
底車
公団・公社用戸車
サッシ取替戸車
ステンレス戸車
鉄戸車
調整戸車
横調整戸車
フラッター戸車
樹脂戸車
Uステンレール用戸車
ローラー戸車
真鍮戸車
吊戸車
スライドラック用
下車

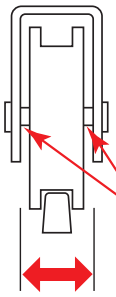

ハウジング(枠)と車との間にスペースを設けています。

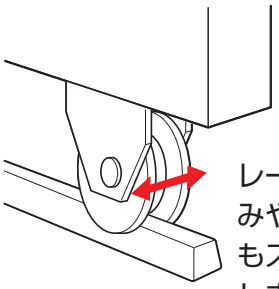

レールに多少の歪みやずれがあってもスムーズに開閉します。

【ロタ・重量戸車シリーズの特長】

ロタ・重量戸車シリーズは、ハウジング(枠)と車との間にスペースを設けています。従って、レールに多少の歪みやズレがあっても車が左右に動くことでその歪みやズレを吸収し、扉はスムーズに開閉します。

戸車の形状

※耐荷重は垂直方向における参考耐荷重です。車のみご使用で垂直荷重でない場合は、この耐荷重は該当いたしません。

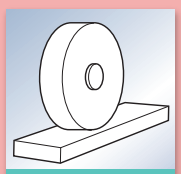

平型

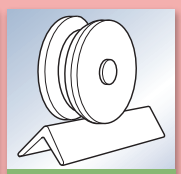

V型

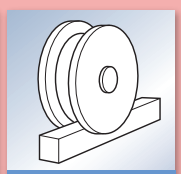

H型

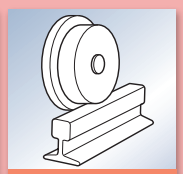

トロ車型

ロタ・ステンレス重量戸車

平型　ステンレス枠

50mm　60mm　75mm　90mm　110mm　120mm

RoHS　440C ベアリング組替え
(P264参照)

特長 高級機械用ベアリングを使用していますので耐久力に優れています。

用途 門扉・工場・出入口用扉・各種倉庫etc.

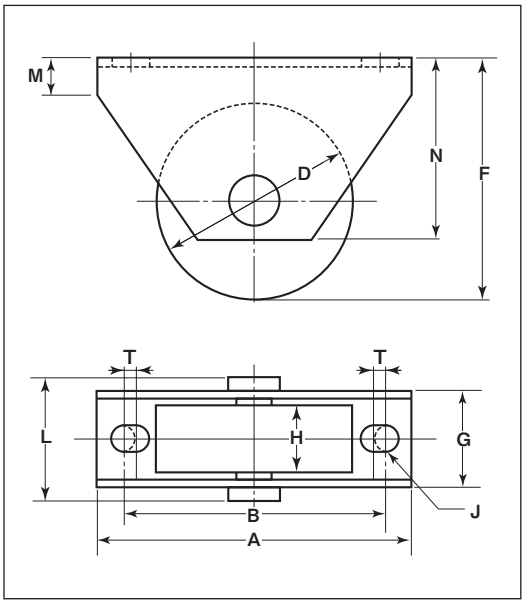

※枠の材質はSUS304、車・シャフトの材質はSUS303です。
※車輪は別注製作でサイズ変更が可能です。詳細はP012をご覧ください。

商品コード	サイズ	A	B	D	F	G	H	J	L	M	N	T	板厚	ベアリング	自重	耐荷重(2ケ当り)	希望小売価格(1ケ当り)	一箱入数	一甲入数
WBS-0502	50mm	100	74	50	65	33	20	11	40	14	55	4	SUS304 t3	#6000ZZ	525g	200kg	12,100	2	30
WBS-0602	60mm	100	74	60	68	37	26	11	46	14	55	4		#6201ZZ	765g	300kg	15,000	2	30
WBS-0752	75mm	120	99	75	88	37	25	11	46	14	70	4		#6202ZZ	1170g	500kg	22,000	2	20
WBS-0902	90mm	120	99	90	96	37	27	11	46	21	75	4		#6203ZZ	1610g	700kg	31,200	2	10
WBS-1102	110mm	145	119	110	120.5	39.5	28	11	51	21	90	4		#6204ZZ	2520g	1000kg	43,800	2	8
WBS-1202	120mm	145	119	120	125.5	39.5	28	11	51	21	90	4			2920g	1100kg	49,100	2	8

ベアリングのサイズはP264参照、シャフトのサイズはP266参照。

車のみ（シャフト・E形止め輪付）

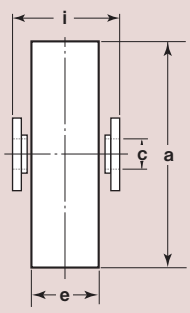

●C寸法はベアリング押えの内径です。

商品コード	サイズ	a(φ)	c(φ)	e	i	自重	希望小売価格(1ケ当り)
WBP-0502	50mm	50	8	20	25	260g	11,200
WBP-0602	60mm	60	10	26	29	530g	14,700
WBP-0752	75mm	75	13	25	29	830g	21,500
WBP-0902	90mm	90	13	27	29	1190g	30,400
WBP-1102	110mm	110	16	28	31	1905g	42,700
WBP-1202	120mm	120	16	28	31	2400g	48,100

ロタ・ステンレス重量戸車

V型　ステンレス枠

50mm　60mm　75mm　90mm　110mm　120mm

RoHS　440C ベアリング組替え
（P264参照）

特長　高級機械用ベアリングを使用していますので耐久力に優れています。

用途　門扉・工場・出入口用扉・各種倉庫etc.

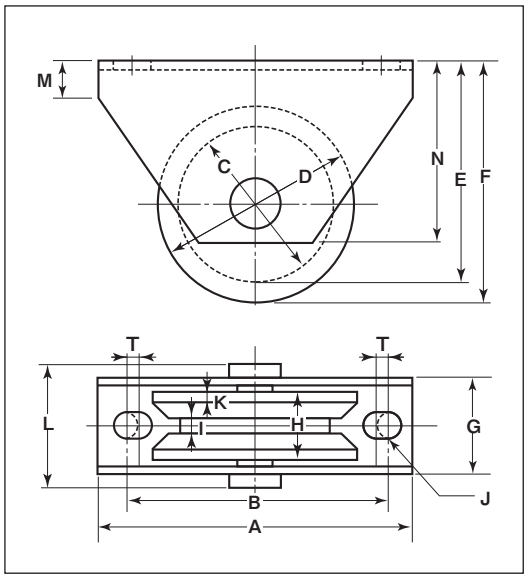

※枠の材質はSUS304、車・シャフトの材質はSUS303です。
※車輪は別注製作でサイズ変更が可能です。詳細はP012をご覧ください。

商品コード	サイズ	A	B	C	D	E	F	G	H	I	J	K	L	M	N	T	板厚	ベアリング	自重	耐荷重（2ケ当り）	希望小売価格（1ケ当り）	一箱入数	一甲入数
WBS-0505	50mm	100	74	37	50	59	65	33	20	6	11	4	40	14	55	4	SUS304 t3	#6000ZZ	475g	200kg	12,100	2	30
WBS-0605	60mm	100	74	43	60	60	68	37	26	6	11	5	46	14	55	4		#6201ZZ	600g	300kg	15,000	2	30
WBS-0755	75mm	120	99	57	75	79	88	37	25	6	11	4	46	14	70	4		#6202ZZ	1030g	500kg	22,000	2	20
WBS-0905	90mm	120	99	72	90	87	96	37	27	6	11	5	46	21	75	4		#6203ZZ	1400g	700kg	31,200	2	10
WBS-1105	110mm	145	119	89	110	110.5	120.5	39.5	28	6	11	4	51	21	90	4		#6204ZZ	2220g	1000kg	43,800	2	8
WBS-1205	120mm	145	119	99	120	115.5	125.5	39.5	28	6	11	4	51	21	90	4			2595g	1100kg	49,100	2	8

ベアリングのサイズはP264参照、シャフトのサイズはP266参照。

車のみ（シャフト・E形止め輪付）

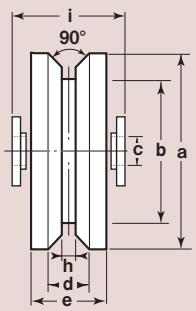

●C寸法はベアリング押えの内径です。

商品コード	サイズ	a(φ)	b(φ)	c(φ)	d	e	h	i	自重	希望小売価格（1ケ当り）
WBP-0505	50mm	50	37	8	12	20	6	25	210g	11,200
WBP-0605	60mm	60	43	10	16	26	6	29	375g	14,700
WBP-0755	75mm	75	57	13	17	25	6	29	640g	21,500
WBP-0905	90mm	90	72	13	17	27	6	29	1040g	30,400
WBP-1105	110mm	110	89	16	20	28	6	31	1720g	42,700
WBP-1205	120mm	120	99	16	20	28	6	31	1995g	48,100

ロタ・ステンレス重量戸車

H型　ステンレス枠

50mm　60mm　75mm　90mm　110mm　120mm

WBS-0756

RoHS　440C ベアリング 組替え
（P264参照）

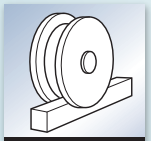
H型

特長 高級機械用ベアリングを使用していますので耐久力に優れています。

用途 門扉・工場・出入口用扉・各種倉庫etc.

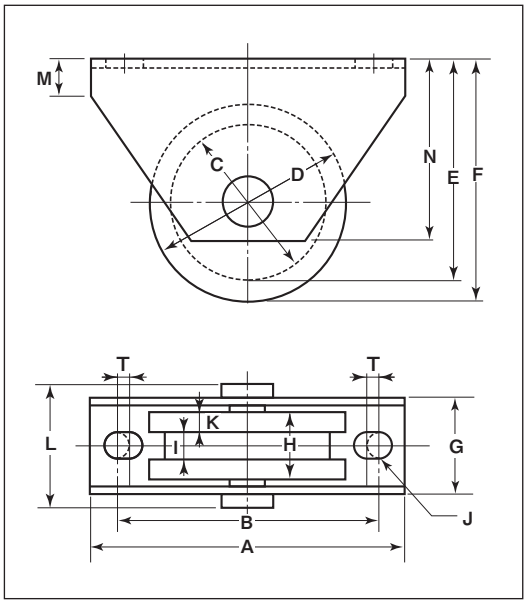

※枠の材質はSUS304、車・シャフトの材質はSUS303です。
※車輪は別注製作でサイズ変更が可能です。詳細はP012をご覧ください。

商品コード	サイズ	A	B	C	D	E	F	G	H	I	J	K	L	M	N	T	板厚	ベアリング	自重	耐荷重（2ケ当り）	希望小売価格（1ケ当り）	一箱入数	一甲入数
WBS-0506	50mm	100	74	40	50	60	65	33	20	7.5	11	6.25	40	14	55	4	SUS304 t3	#6000ZZ	485g	200kg	12,100	2	30
WBS-0606	60mm	100	74	48	60	62	68	37	26	9.5	11	8.25	46	14	55	4		#6201ZZ	695g	300kg	15,000	2	30
WBS-0756	75mm	120	99	63	75	82	88	37	25	10.5	11	7.25	46	14	70	4		#6202ZZ	1065g	500kg	22,000	2	20
WBS-0906	90mm	120	99	74	90	88	96	37	27	12	11	7.5	46	21	75	4		#6203ZZ	1440g	700kg	31,200	2	10
WBS-1106	110mm	145	119	94	110	112.5	120.5	39.5	28	14	11	7	51	21	90	4		#6204ZZ	2400g	1000kg	43,800	2	8
WBS-1206	120mm	145	119	104	120	117.5	125.5	39.5	28	14	11	7	51	21	90	4			2595g	1100kg	49,100	2	8

ベアリングのサイズはP264参照、シャフトのサイズはP266参照。

車のみ（シャフト・E形止め輪付）

●C寸法はベアリング押えの内径です。

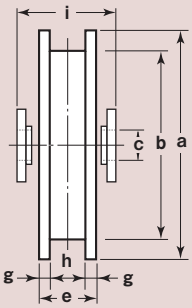

商品コード	サイズ	a(φ)	b(φ)	c(φ)	e	g	h	i	自重	希望小売価格（1ケ当り）
WBP-0506	50mm	50	40	8	20	6.25	7.5	25	220g	11,200
WBP-0606	60mm	60	48	10	26	8.25	9.5	29	395g	14,700
WBP-0756	75mm	75	63	13	25	7.25	10.5	29	675g	21,500
WBP-0906	90mm	90	74	13	27	7.5	12	29	1025g	30,400
WBP-1106	110mm	110	94	16	28	7	14	31	1780g	42,700
WBP-1206	120mm	120	104	16	28	7	14	31	1995g	48,100

ロタ・ステンレス重量戸車

トロ車型　ステンレス枠

50mm　60mm　75mm　90mm　110mm　120mm

WBS-0757

RoHS　440C ベアリング 組替え
(P264参照)

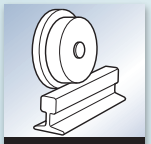

トロ車型

特長 高級機械用ベアリングを使用していますので耐久力に優れています。

用途 門扉・工場・出入口用扉・各種倉庫etc.

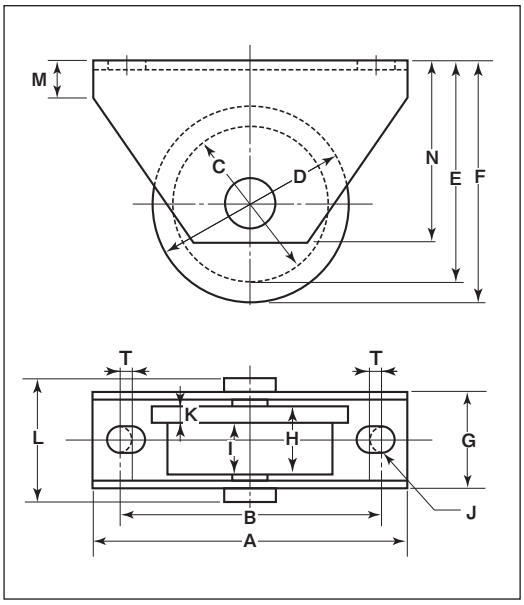

※枠の材質はSUS304、車・シャフトの材質はSUS303です。
※車輪は別注製作でサイズ変更が可能です。詳細はP012をご覧ください。

商品コード	サイズ	A	B	C	D	E	F	G	H	I	J	K	L	M	N	T	板厚	ベアリング	自重	耐荷重(2ケ当り)	希望小売価格(1ケ当り)	一箱入数	一甲入数
WBS-0507	50mm	100	74	40	50	60	65	33	20	15	11	5	40	14	55	4	SUS304 t3	#6000ZZ	445g	200kg	12,100	2	30
WBS-0607	60mm	100	74	48	60	62	68	37	26	20	11	6	46	14	55	4		#6201ZZ	580g	300kg	15,000	2	30
WBS-0757	75mm	120	99	63	75	82	88	37	25	19	11	6	46	14	70	4		#6202ZZ	975g	500kg	22,000	2	20
WBS-0907	90mm	120	99	74	90	88	96	37	27	21	11	6	46	21	75	4		#6203ZZ	1380g	700kg	31,200	2	10
WBS-1107	110mm	145	119	94	110	112.5	120.5	39.5	28	20	11	8	51	21	90	4		#6204ZZ	2100g	1000kg	43,800	2	8
WBS-1207	120mm	145	119	104	120	117.5	125.5	39.5	28	20	11	8	51	21	90	4			2400g	1100kg	49,100	2	8

ベアリングのサイズはP264参照、シャフトのサイズはP266参照。

車のみ (シャフト・E形止め輪付)

●C寸法はベアリング押えの内径です。

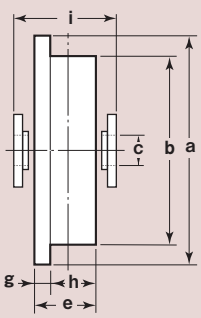

商品コード	サイズ	a(φ)	b(φ)	c(φ)	e	g	h	i	自重	希望小売価格(1ケ当り)
WBP-0507	50mm	50	40	8	20	5	15	25	180g	11,200
WBP-0607	60mm	60	48	10	26	6	20	29	315g	14,700
WBP-0757	75mm	75	63	13	25	6	19	29	644g	21,500
WBP-0907	90mm	90	74	13	27	6	21	29	880g	30,400
WBP-1107	110mm	110	94	16	28	8	20	31	1510g	42,700
WBP-1207	120mm	120	104	16	28	8	20	31	1870g	48,100

ロタ・MC防音重量戸車

平型　ステンレス枠

特長 ゴム車輪に比べ数倍の荷重に耐えます。摩耗に強く、長寿命です。金属製車輪に比べ、騒音が大幅に減少します。耐蝕性、耐薬品性に優れています。

用途 門扉・工場・出入口用扉・各種倉庫etc.

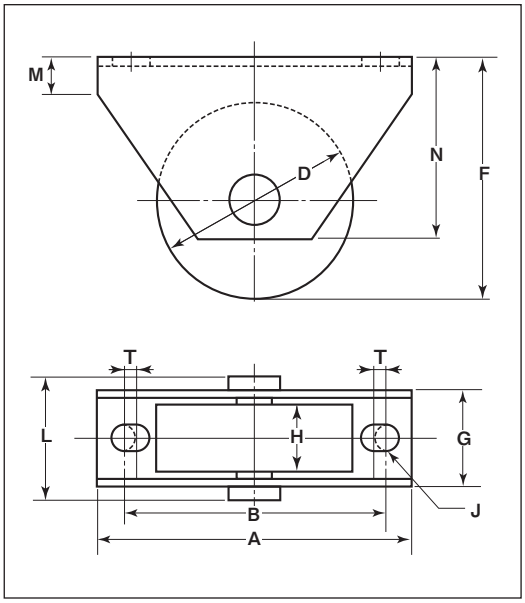

※枠の材質はSUS304、車の材質はMC901、シャフトの材質はSUS303です。
※車輪は別注製作でサイズ変更が可能です。詳細はP012をご覧ください。

商品コード	サイズ	A	B	D	F	G	H	J	L	M	N	T	板厚	ベアリング	自重	耐荷重(2ケ当り)	希望小売価格(1ケ当り)	一箱入数	一甲入数
WMS-0502	50mm	100	74	50	65	33	20	11	40	14	55	4	SUS304 t3	#6000ZZ	330g	200kg	10,600	2	30
WMS-0602	60mm	100	74	60	68	37	26	11	46	14	55	4		#6201ZZ	395g	250kg	12,300	2	30
WMS-0752	75mm	120	99	75	88	37	25	11	46	14	70	4		#6202ZZ	570g	400kg	16,300	2	20
WMS-0902	90mm	120	99	90	96	37	27	11	46	21	75	4		#6203ZZ	775g	500kg	23,100	2	10
WMS-1102	110mm	145	119	110	120.5	39.5	28	11	51	21	90	4		#6204ZZ	1015g	600kg	30,800	2	8
WMS-1202	120mm	145	119	120	125.5	39.5	28	11	51	21	90	4			1075g	700kg	33,900	2	8

ベアリングのサイズはP264参照、シャフトのサイズはP266参照。

車のみ（シャフト・E形止め輪付）

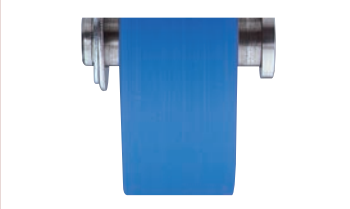

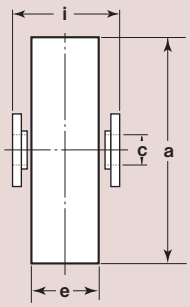

●C寸法はベアリング押えの内径です。

商品コード	サイズ	a(φ)	c(φ)	e	i	自重	希望小売価格(1ケ当り)
WMP-0502	50mm	50	8	20	25	65g	9,630
WMP-0602	60mm	60	10	26	29	100g	11,000
WMP-0752	75mm	75	13	25	29	150g	15,000
WMP-0902	90mm	90	13	27	29	235g	21,100
WMP-1102	110mm	110	16	28	31	365g	28,500
WMP-1202	120mm	120	16	28	31	425g	31,200

ロタ・MC防音重量戸車

V型　ステンレス枠

50mm　60mm　75mm　90mm　110mm　120mm

黒 ナチュラル色替え
(P035参照)

WMS-0755

New　RoHS　440C ベアリング組替え
(P264参照)

特長 ゴム車輪に比べ数倍の荷重に耐えます。摩耗に強く、長寿命です。金属製車輪に比べ、騒音が大幅に減少します。耐蝕性、耐薬品性に優れています。

用途 門扉・工場・出入口用扉・各種倉庫etc.

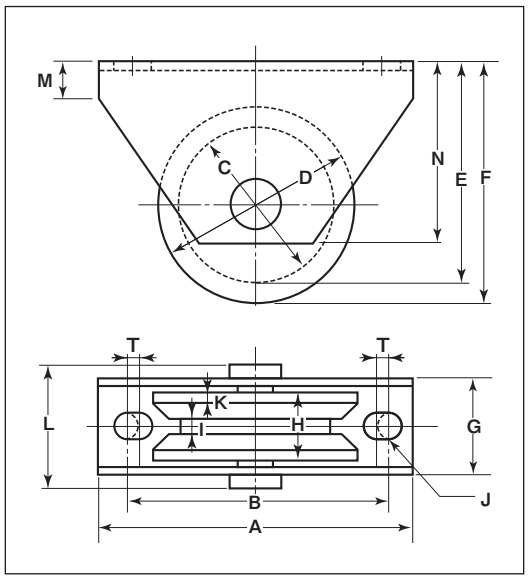

※枠の材質はSUS304、車の材質はMC901、シャフトの材質はSUS303です。
※車輪は別注製作でサイズ変更が可能です。詳細はP012をご覧ください。

商品コード	サイズ	A	B	C	D	E	F	G	H	I	J	K	L	M	N	T	板厚	ベアリング	自重	耐荷重(2ケ当り)	希望小売価格(1ケ当り)	一箱入数	一甲入数
WMS-0505	50mm	100	74	37	50	59	65	33	20	6	11	4	40	14	55	4	SUS304 t3	#6000ZZ	320g	200kg	10,600	2	30
WMS-0605	60mm	100	74	43	60	60	68	37	26	6	11	5	46	14	55	4		#6201ZZ	380g	250kg	12,300	2	30
WMS-0755	75mm	120	99	57	75	79	88	37	25	6	11	4	46	14	70	4		#6202ZZ	545g	400kg	16,300	2	20
WMS-0905	90mm	120	99	72	90	87	96	37	27	6	11	5	46	21	75	4		#6203ZZ	750g	500kg	23,100	2	10
WMS-1105	110mm	145	119	89	110	110.5	120.5	39.5	28	6	11	4	51	21	90	4		#6204ZZ	970g	600kg	30,800	2	8
WMS-1205	120mm	145	119	99	120	115.5	125.5	39.5	28	6	11	4	51	21	90	4			1025g	700kg	33,900	2	8

ベアリングのサイズはP264参照、シャフトのサイズはP266参照。

車のみ (シャフト・E形止め輪付)

●C寸法はベアリング押えの内径です。

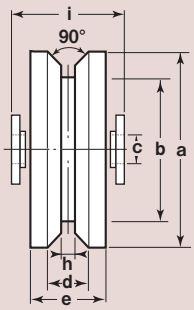

商品コード	サイズ	a(φ)	b(φ)	c(φ)	d	e	h	i	自重	希望小売価格(1ケ当り)
WMP-0505	50mm	50	37	8	12	20	6	25	55g	9,630
WMP-0605	60mm	60	43	10	16	26	6	29	80g	11,000
WMP-0755	75mm	75	57	13	17	25	6	29	130g	15,000
WMP-0905	90mm	90	72	13	17	27	6	29	210g	21,100
WMP-1105	110mm	110	89	16	20	28	6	31	325g	28,500
WMP-1205	120mm	120	99	16	20	28	6	31	380g	31,200

ロタ・MC防音重量戸車

H型　ステンレス枠

特長 ゴム車輪に比べ数倍の荷重に耐えます。摩耗に強く、長寿命です。金属製車輪に比べ、騒音が大幅に減少します。耐蝕性、耐薬品性に優れています。

用途 門扉・工場・出入口用扉・各種倉庫etc.

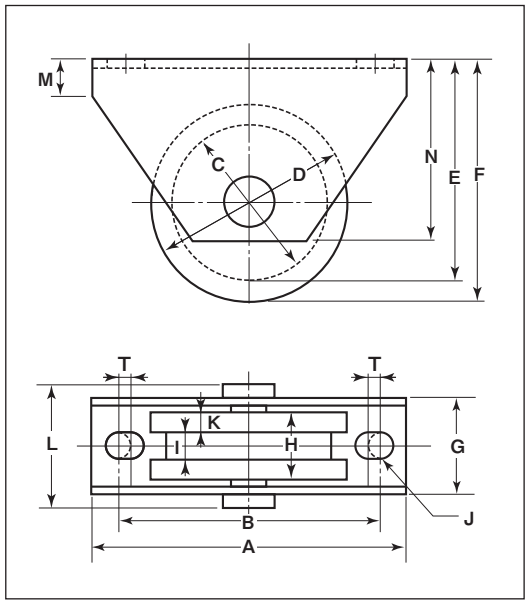

※枠の材質はSUS304、車の材質はMC901、シャフトの材質はSUS303です。
※車輪は別注製作でサイズ変更が可能です。詳細はP012をご覧ください。

商品コード	サイズ	A	B	C	D	E	F	G	H	I	J	K	L	M	N	T	板厚	ベアリング	自重	耐荷重(2ケ当り)	希望小売価格(1ケ当り)	一箱入数	一甲入数
WMS-0506	50mm	100	74	40	50	60	65	33	20	7.5	11	6.25	40	14	55	4	SUS304 t3	#6000ZZ	320g	200kg	10,600	2	30
WMS-0606	60mm	100	74	48	60	62	68	37	26	9.5	11	8.25	46	14	55	4		#6201ZZ	385g	250kg	12,300	2	30
WMS-0756	75mm	120	99	63	75	82	88	37	25	10.5	11	7.25	46	14	70	4		#6202ZZ	550g	400kg	16,300	2	20
WMS-0906	90mm	120	99	74	90	88	96	37	27	12	11	7.5	46	21	75	4		#6203ZZ	740g	500kg	23,100	2	10
WMS-1106	110mm	145	119	94	110	112.5	120.5	39.5	28	14	11	7	51	21	90	4		#6204ZZ	970g	600kg	30,800	2	8
WMS-1206	120mm	145	119	104	120	117.5	125.5	39.5	28	14	11	7	51	21	90	4			1030g	700kg	33,900	2	8

ベアリングのサイズはP264参照、シャフトのサイズはP266参照。

車のみ (シャフト・E形止め輪付)

●C寸法はベアリング押えの内径です。

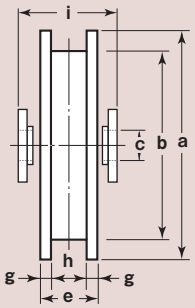

商品コード	サイズ	a(φ)	b(φ)	c(φ)	e	g	h	i	自重	希望小売価格(1ケ当り)
WMP-0506	50mm	50	40	8	20	6.25	7.5	25	60g	9,630
WMP-0606	60mm	60	48	10	26	8.25	9.5	29	85g	11,000
WMP-0756	75mm	75	63	13	25	7.25	10.5	29	135g	15,000
WMP-0906	90mm	90	74	13	27	7.5	12	29	200g	21,100
WMP-1106	110mm	110	94	16	28	7	14	31	325g	28,500
WMP-1206	120mm	120	104	16	28	7	14	31	380g	31,200

ロタ・MC防音重量戸車

トロ車型　ステンレス枠

50mm　60mm　75mm　90mm　110mm　120mm

黒 ナチュラル色替え
(P035参照)

WMS-0757

New　RoHS　440C ベアリング組替え
(P264参照)

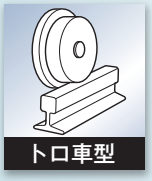

特長　ゴム車輪に比べ数倍の荷重に耐えます。摩耗に強く、長寿命です。金属製車輪に比べ、騒音が大幅に減少します。耐蝕性、耐薬品性に優れています。

用途　門扉・工場・出入口用扉・各種倉庫etc.

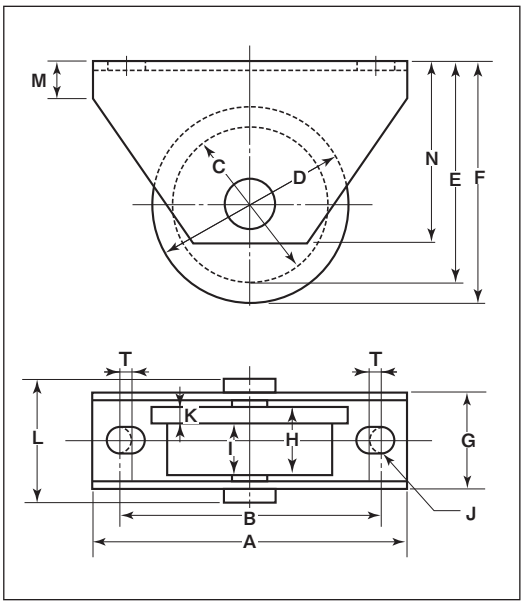

※枠の材質はSUS304、車の材質はMC901、シャフトの材質はSUS303です。
※車輪は別注製作でサイズ変更が可能です。詳細はP012をご覧ください。

商品コード	サイズ	A	B	C	D	E	F	G	H	I	J	K	L	M	N	T	板厚	ベアリング	自重	耐荷重(2ケ当り)	希望小売価格(1ケ当り)	一箱入数	一甲入数
WMS-0507	50mm	100	74	40	50	60	65	33	20	15	11	5	40	14	55	4	SUS304 t3	#6000ZZ	315g	200kg	10,600	2	30
WMS-0607	60mm	100	74	48	60	62	68	37	26	20	11	6	46	14	55	4		#6201ZZ	365g	250kg	12,300	2	30
WMS-0757	75mm	120	99	63	75	82	88	37	25	19	11	6	46	14	70	4		#6202ZZ	540g	400kg	16,300	2	20
WMS-0907	90mm	120	99	74	90	88	96	37	27	21	11	6	46	21	75	4		#6203ZZ	725g	500kg	23,100	2	10
WMS-1107	110mm	145	119	94	110	112.5	120.5	39.5	28	20	11	8	51	21	90	4		#6204ZZ	955g	600kg	30,800	2	8
WMS-1207	120mm	145	119	104	120	117.5	125.5	39.5	28	20	11	8	51	21	90	4			1010g	700kg	33,900	2	8

ベアリングのサイズはP264参照、シャフトのサイズはP266参照。

車のみ（シャフト・E形止め輪付）

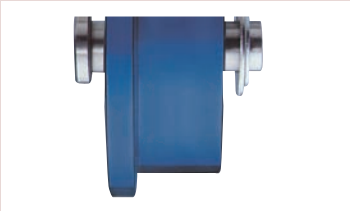

●C寸法はベアリング押えの内径です。

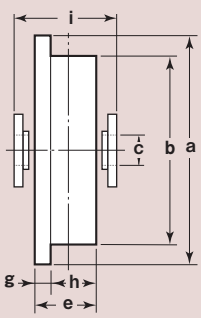

商品コード	サイズ	a(φ)	b(φ)	c(φ)	e	g	h	i	自重	希望小売価格(1ケ当り)
WMP-0507	50mm	50	40	8	20	5	15	25	50g	9,630
WMP-0607	60mm	60	48	10	26	6	20	29	65g	11,000
WMP-0757	75mm	75	63	13	25	6	19	29	120g	15,000
WMP-0907	90mm	90	74	13	27	6	21	29	185g	21,100
WMP-1107	110mm	110	94	16	28	8	20	31	305g	28,500
WMP-1207	120mm	120	104	16	28	8	20	31	360g	31,200

ロタ・鉄重量戸車

平型　鉄枠

特長 ベアリングを使用していますので耐久力に優れています。

用途 門扉・工場・出入口用扉・各種倉庫etc.

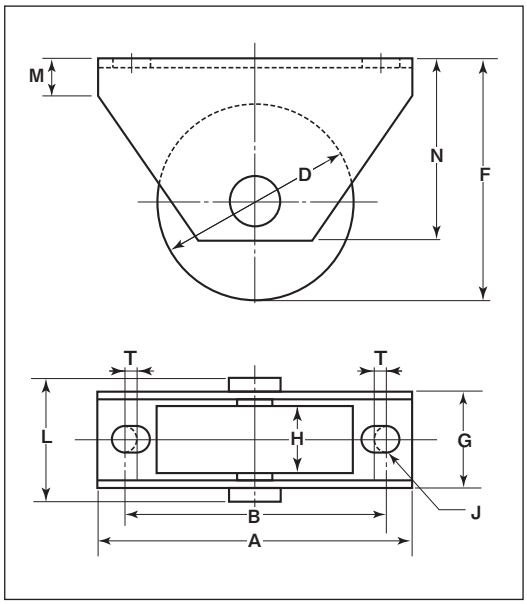

※車の材質は鉄鋳物です。
※枠のメッキは三価クロメート処理です。

商品コード	サイズ	A	B	D	F	G	H	J	L	M	N	T	板厚	ベアリング	自重	耐荷重 (2ケ当り)	希望小売価格 (1ケ当り)	一箱入数	一甲入数
WHU-0502	50mm	100	74	50	65	33	20	11	40	14	55	4	SPCC t3.2	#608GG	520g	180kg	3,530	2	30
WHU-0602	60mm	100	74	60	68	37	26	11	46	14	55	4		#6200GG	760g	220kg	4,340	2	30
WHU-0752	75mm	120	99	75	88	37	26	11	46	14	70	4		#6203GG	1150g	280kg	5,560	2	20
WHU-0902	90mm	120	99	90	96	37	26	11	46	21	75	4		#6202ZZ (2ケ)	1560g	450kg	7,460	2	10
WHU-1052	105mm	145	119	105	118	39.5	28	11	51	21	90	4		#6203ZZ (2ケ)	2280g	600kg	10,600	2	8
WHU-1202	120mm	145	119	120	125.5	39.5	28	11	51	21	90	4			2800g	780kg	11,600	2	8

ベアリングのサイズはP264参照、シャフトのサイズはP266参照。

車のみ（シャフト・E形止め輪付）

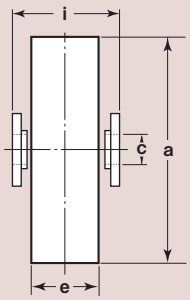

●C寸法はベアリング押えの内径です。
●90mm以上はベアリング2ケ入です。
※50mm～75mm迄はベアリングとベアリング押えが1体となっています。

商品コード	サイズ	a(φ)	c(φ)	e	i	自重	希望小売価格 (1ケ当り)
WHP-0502	50mm	50	8	20	25	250g	2,990
WHP-0602	60mm	60	10	26	29	460g	3,940
WHP-0752	75mm	75	13	26	29	715g	4,750
WHP-0902	90mm	90	13	26	29	1090g	6,510
WHP-1052	105mm	105	16	28	31	1630g	9,230
WHP-1202	120mm	120	16	28	31	2145g	10,200

ロタ・鉄重量戸車

V型　鉄枠

特長 ベアリングを使用していますので耐久力に優れています。

用途 門扉・工場・出入口用扉・各種倉庫etc.

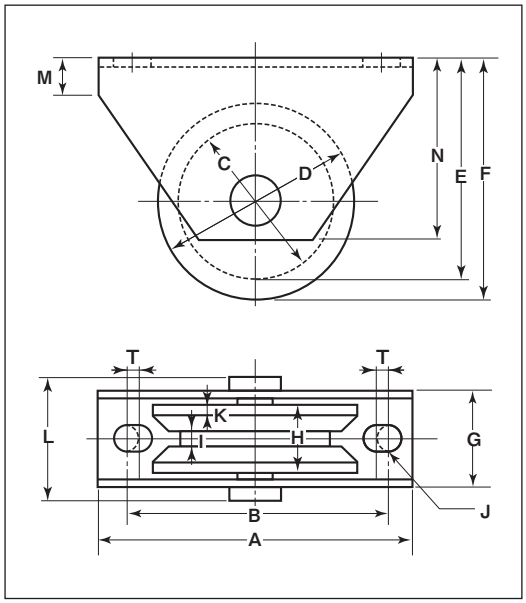

※車の材質は鉄鋳物です。
※枠のメッキは三価クロメート処理です。

商品コード	サイズ	A	B	C	D	E	F	G	H	I	J	K	L	M	N	T	板厚	ベアリング	自重	耐荷重(2ケ当り)	希望小売価格(1ケ当り)	一箱入数	一甲入数
WHU-0505	50mm	100	74	38	50	59	65	33	20	6	11	4	40	14	55	4	SPCC t3.2	#608GG	475g	180kg	3,530	2	30
WHU-0605	60mm	100	74	44	60	60	68	37	26	6	11	5	46	14	55	4		#6200GG	665g	220kg	4,340	2	30
WHU-0755	75mm	120	99	58	75	79.5	88	37	26	6	11	4.5	46	14	70	4		#6203GG	1020g	280kg	5,560	2	20
WHU-0905	90mm	120	99	73	90	87.5	96	37	26	6	11	4.5	46	21	75	4		#6202ZZ (2ケ)	1415g	450kg	7,460	2	10
WHU-1055	105mm	145	119	85	105	108	118	39.5	28	6	11	4	51	21	90	4		#6203ZZ (2ケ)	2045g	600kg	10,600	2	8
WHU-1205	120mm	145	119	100	120	115.5	125.5	39.5	28	6	11	4	51	21	90	4			2535g	780kg	11,600	2	8

ベアリングのサイズはP264参照、シャフトのサイズはP266参照。

車のみ（シャフト・E形止め輪付）

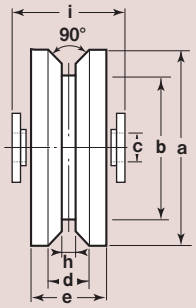

商品コード	サイズ	a(φ)	b(φ)	c(φ)	d	e	h	i	自重	希望小売価格(1ケ当り)
WHP-0505	50mm	50	38	8	12	20	6	25	205g	2,990
WHP-0605	60mm	60	44	10	16	26	6	29	365g	3,940
WHP-0755	75mm	75	58	13	17	26	6	29	662g	4,750
WHP-0905	90mm	90	73	13	17	26	6	29	935g	6,510
WHP-1055	105mm	105	85	16	20	28	6	31	1390g	9,230
WHP-1205	120mm	120	100	16	20	28	6	31	1880g	10,200

●C寸法はベアリング押えの内径です。
●90mm以上はベアリング2ケ入です。
※50mm～75mm迄はベアリングとベアリング押えが1体となっています。

ロタ・鉄重量戸車

H型　鉄枠

特長 ベアリングを使用していますので耐久力に優れています。

用途 門扉・工場・出入口用扉・各種倉庫etc.

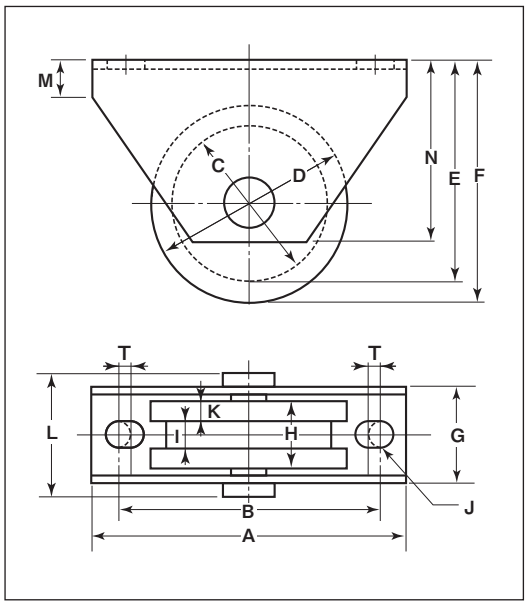

※車の材質は鉄鋳物です。
※枠のメッキは三価クロメート処理です。

商品コード	サイズ	A	B	C	D	E	F	G	H	I	J	K	L	M	N	T	板厚	ベアリング	自重	耐荷重(2ケ当り)	希望小売価格(1ケ当り)	一箱入数	一甲入数
WHU-0506	50mm	100	74	40	50	60	65	33	20	7.5	11	6.25	40	14	55	4	SPCC t3.2	#608GG	480g	180kg	3,530	2	30
WHU-0606	60mm	100	74	48	60	62	68	37	26	9.5	11	8.25	46	14	55	4		#6200GG	690g	220kg	4,340	2	30
WHU-0756	75mm	120	99	63	75	82	88	37	26	10.5	11	7.75	46	14	70	4		#6203GG	1045g	280kg	5,560	2	20
WHU-0906	90mm	120	99	74	90	88	96	37	26	12	11	7	46	21	75	4		#6202ZZ (2ケ)	1390g	450kg	7,460	2	10
WHU-1056	105mm	145	119	89	105	110	118	39.5	28	14	11	7	51	21	90	4		#6203ZZ (2ケ)	2025g	600kg	10,600	2	8
WHU-1206	120mm	145	119	104	120	117.5	125.5	39.5	28	14	11	7	51	21	90	4			2495g	780kg	11,600	2	8

ベアリングのサイズはP264参照、シャフトのサイズはP266参照。

車のみ（シャフト・E形止め輪付）

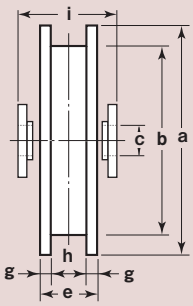

●C寸法はベアリング押えの内径です。
●90mm以上はベアリング2ケ入です。
※50mm～75mm迄はベアリングとベアリング押えが1体となっています。

商品コード	サイズ	a(φ)	b(φ)	c(φ)	e	g	h	i	自重	希望小売価格(1ケ当り)
WHP-0506	50mm	50	40	8	20	6.25	7.5	25	210g	2,990
WHP-0606	60mm	60	48	10	26	8.25	9.5	29	390g	3,940
WHP-0756	75mm	75	63	13	26	7.75	10.5	29	630g	4,750
WHP-0906	90mm	90	74	13	26	7	12	29	915g	6,510
WHP-1056	105mm	105	89	16	28	7	14	31	1370g	9,230
WHP-1206	120mm	120	104	16	28	7	14	31	1860g	10,200

特殊門扉用戸車
重量戸車
ロタ・重量戸車
キャスター戸車
Hブーリー
セミブルック
Cローラー
パテント車
ガイドローラー
底車
公団・公社用戸車
サッシ取替戸車
ステンレス戸車
鉄戸車
調整戸車
横調整戸車
フラッター戸車
樹脂戸車
Uステンレール用戸車
ローラー戸車
真鍮戸車
吊戸車
スライドラック用
下車

ロタ・鉄重量戸車

トロ車型　鉄枠

特長 ベアリングを使用していますので耐久力に優れています。

用途 門扉・工場・出入口用扉・各種倉庫etc.

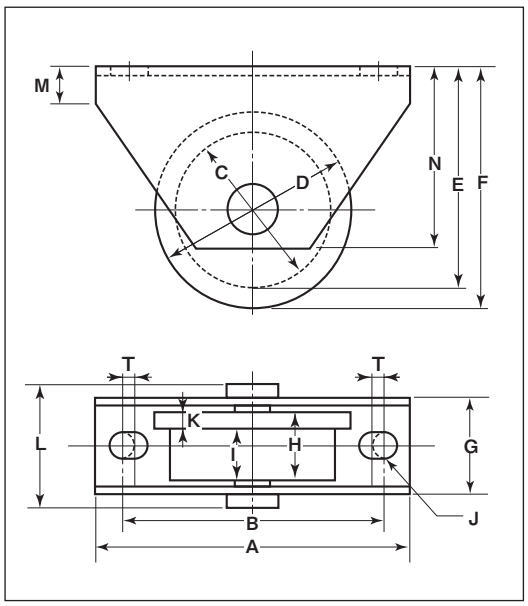

※車の材質は鉄鋳物です。
※枠のメッキは三価クロメート処理です。

商品コード	サイズ	A	B	C	D	E	F	G	H	I	J	K	L	M	N	T	板厚	ベアリング	自重	耐荷重(2ケ当り)	希望小売価格(1ケ当り)	一箱入数	一甲入数
WHU-0507	50mm	100	74	40	50	60	65	33	20	15	11	5	40	14	55	4	SPCC t3.2	#608GG	440g	180kg	3,530	2	30
WHU-0607	60mm	100	74	48	60	62	68	37	26	20	11	6	46	14	55	4		#6200GG	612g	220kg	4,340	2	30
WHU-0757	75mm	120	99	63	75	82	88	37	26	20	11	6	46	14	70	4		#6203GG	970g	280kg	5,560	2	20
WHU-0907	90mm	120	99	74	90	88	96	37	26	20	11	6	46	21	75	4		#6202ZZ (2ケ)	1275g	450kg	7,460	2	10
WHU-1057	105mm	145	119	89	105	110	118	39.5	28	20	11	8	51	21	90	4		#6203ZZ (2ケ)	1930g	600kg	10,600	2	8
WHU-1207	120mm	145	119	104	120	117.5	125.5	39.5	28	20	11	8	51	21	90	4			2375g	780kg	11,600	2	8

ベアリングのサイズはP264参照、シャフトのサイズはP266参照。

車のみ（シャフト・E形止め輪付）

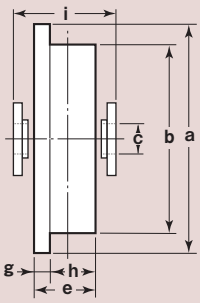

●C寸法はベアリング押えの内径です。
●90mm以上はベアリング2ケ入です。
※50mm～75mm迄はベアリングとベアリング押えが1体となっています。

商品コード	サイズ	a(φ)	b(φ)	c(φ)	e	g	h	i	自重	希望小売価格(1ケ当り)
WHP-0507	50mm	50	40	8	20	5	15	25	170g	2,990
WHP-0607	60mm	60	48	10	26	6	20	29	310g	3,940
WHP-0757	75mm	75	63	13	26	6	20	29	540g	4,750
WHP-0907	90mm	90	74	13	26	6	20	29	805g	6,510
WHP-1057	105mm	105	89	16	28	8	20	31	1265g	9,230
WHP-1207	120mm	120	104	16	28	8	20	31	1755g	10,200

キャスター戸車

- ベアリング入 ステンレスキャスター戸車
- ベアリング入 MCキャスター戸車
- ベアリング入 鉄キャスター戸車
- ベアリング入 キャスター戸車 車のみ

特殊門扉用戸車
重量戸車
ロタ・重量戸車
キャスター戸車
Hブーリー
セミブルック
Cローラー
パテント車
ガイドローラー
底車
公団・公社用戸車
サッシ取替戸車
ステンレス戸車
鉄戸車
調整戸車
横調整戸車
フラッター戸車
樹脂戸車
Uステンレール用戸車
ローラー戸車
真鍮戸車
吊戸車
スライドラック用
下車

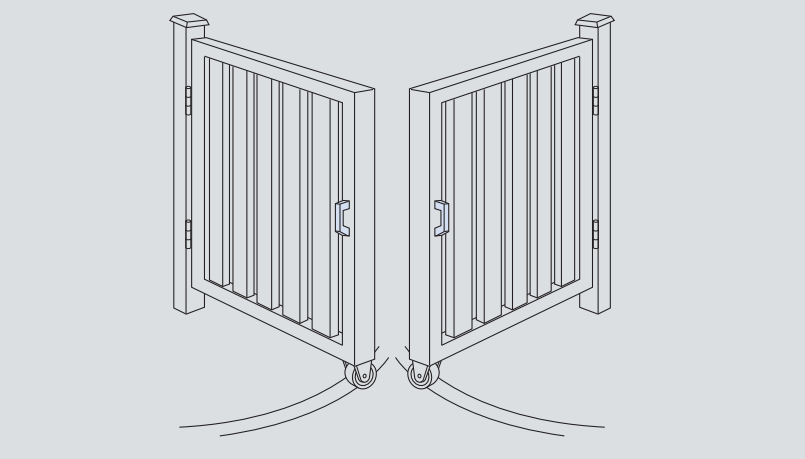

学校の門扉・倉庫・工場などの引戸・観音扉etc.

特殊門扉用戸車
重量戸車
ロタ・重量戸車
キャスター戸車
Hブーリー
セミブルック
Cローラー
パテント車
ガイドローラー
底車
公団・公社用戸車
サッシ取替戸車
ステンレス戸車
鉄戸車
調整戸車
横調整戸車
フラッター戸車
樹脂戸車
Uステンレール用戸車
ローラー戸車
真鍮戸車
吊戸車
スライドラック用
下車

ベアリング入 ステンレスキャスター戸車

山R車型　ステンレス枠　ステンレス車

35mm　50mm　60mm　75mm　90mm　100mm

CBS-0758

RoHS　440C ベアリング組替え
(P264参照)

特長 重量のある扉に最適です。

用途 学校の門扉･倉庫･工場などの引戸･観音扉etc.

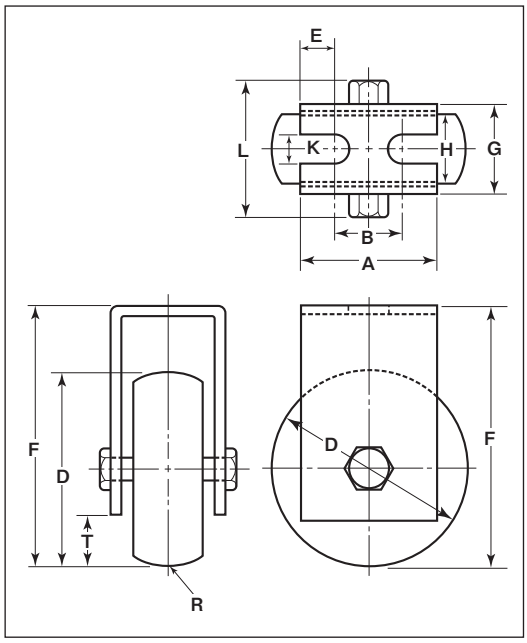

※枠、ボルトの材質はSUS304、車の材質はSUS303です。

商品コード	サイズ	A	B	D	E	F	G	H	K	L	R(R)	T	板厚	ベアリング	軸(ボルト)	自重	耐荷重(1ケ当り)	希望小売価格(1ケ当り)	一箱入数	一甲入数
CBS-0358	35mm	30	18	35	6	44.5	26	18	6.5	41	15	7.5	SUS304 t2.5	#608ZZ	SUS304 M8×35	165g	50kg	7,600	—	—
CBS-0508	50mm	36	19	50	8.5	68	26	18	10	41	15	12				340g	100kg	9,770	1	—
CBS-0608	60mm	40	21	60	9.5	78	28	20	10	47	20	13	SUS304 t3	#6200ZZ	SUS304 M10×40	530g	150kg	12,900	1	—
CBS-0758	75mm	52	27	75	12.5	97.5	33	25	12	54	25	17.5		#6202ZZ	SUS304 M12×45	990g	250kg	19,300	1	—
CBS-0908	90mm	60	35	90	12.5	117	38	27	14	60	25	22	SUS304 t4	#6203ZZ	SUS304 M12×50	1535g	350kg	33,700	1	—
CBS-1008	100mm	70	45	100	12.5	127	42	30	14	67	30	23		#6204ZZ	SUS304 M16×55	2115g	500kg	46,400	1	—

ベアリングのサイズはP264参照、ボルト･ナットのサイズはP265参照。

※35mmは出来ません。

車の形状に関しては、V型、溝R車型、VH兼用型、平型に変更が可能です。(オプション)

※車輪の寸法はステンレス重量戸車･車のみをご覧ください。　オプションは別料金になります。

V型
P057参照

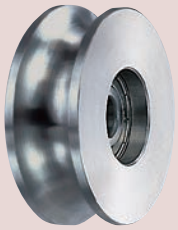

溝R車型
P055参照

VH兼用型
P058参照

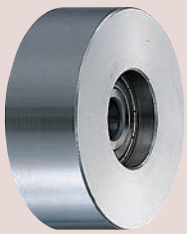

平型
P056参照

ベアリング入 MCキャスター戸車

山R車型　ステンレス枠　MCナイロン®車

35mm　50mm　60mm　75mm　90mm　100mm

黒 ナチュラル色替え
(P035参照)

CMS-1008

RoHS　440C ベアリング組替え
(P264参照)

特長 重量のある扉に最適です。

用途 学校の門扉･倉庫･工場などの引戸･観音扉etc.

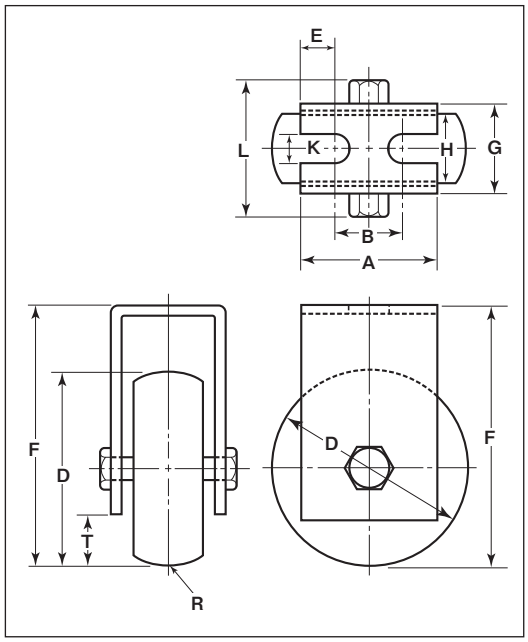

※枠、ボルトの材質はSUS304、車の材質はMC901です。

商品コード	サイズ	A	B	D	E	F	G	H	K	L	R(R)	T	板厚	ベアリング	軸(ボルト)	自重	耐荷重(1ケ当り)	希望小売価格(1ケ当り)	一箱入数	一甲入数
CMS-0358	35mm	30	18	35	6	44.5	26	18	6.5	41	15	7.5	SUS304 t2.5	#608ZZ	SUS304 M8×35	110g	50kg	5,460	—	—
CMS-0508	50mm	36	19	50	8.5	68	26	18	10	41	15	12				160g	100kg	7,020	1	—
CMS-0608	60mm	40	21	60	9.5	78	28	20	10	47	20	13	SUS304 t3	#6200ZZ	SUS304 M10×40	265g	125kg	9,240	1	—
CMS-0758	75mm	52	27	75	12.5	97.5	33	25	12	54	25	17.5		#6202ZZ	SUS304 M12×45	440g	200kg	13,800	1	—
CMS-0908	90mm	60	35	90	12.5	117	38	27	14	60	25	22	SUS304 t4	#6203ZZ	SUS304 M12×50	680g	250kg	24,100	1	—
CMS-1008	100mm	70	45	100	12.5	127	42	30	14	67	30	23		#6204ZZ	SUS304 M16×55	950g	300kg	33,500	1	—

ベアリングのサイズはP264参照、ボルト･ナットのサイズはP265参照。

※35mmは出来ません。

車の形状に関しては、V型、溝R車型、H型、平型に変更が可能です。(オプション)

※車輪の寸法はMC防音重量戸車･車のみをご覧ください。　オプションは別料金になります。

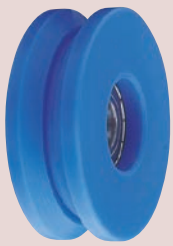

V型
P064参照

溝R車型
P062参照

H型
P065参照

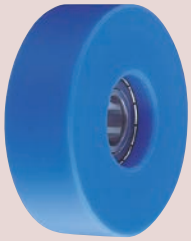

平型
P063参照

ベアリング入 鉄キャスター戸車

山R車型　鉄枠　S45C車

35mm　50mm　60mm　75mm　90mm　100mm

CGM-0758

RoHS

特長 重量のある扉に最適です。

用途 学校の門扉･倉庫･工場などの引戸･観音扉etc.

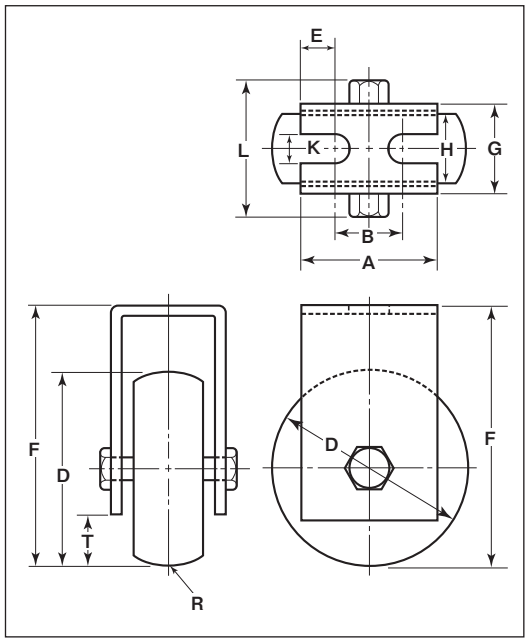

※車の材質はS45Cです。
※枠のメッキは三価クロメート処理です。

商品コード	サイズ	A	B	D	E	F	G	H	K	L	R(R)	T	板厚	ベアリング	軸(ボルト)	自重	耐荷重(1ケ当り)	希望小売価格(1ケ当り)	一箱入数	一甲入数
CGM-0358	35mm	30	18	35	6	44.5	26	18	6.5	41	15	7.5	SPHC t2.6	#608GG	鉄 M8×35	160g	50kg	4,520	—	—
CGM-0508	50mm	36	19	50	8.5	68	26	18	10	41	15	12				335g	100kg	5,650	1	—
CGM-0608	60mm	40	21	60	9.5	78	28	20	10	41	20	13	SPHC t3	#6200GG	鉄 M10×36	530g	150kg	6,780	1	—
CGM-0758	75mm	52	27	75	12.5	97.5	33	25	12	48	25	17.5		#6202GG	鉄 M12×43	990g	250kg	8,850	1	—
CGM-0908	90mm	60	35	90	12.5	117	38	27	14	53	25	22	SPHC t4	#6203ZZ	鉄 M12×48	1525g	350kg	13,400	1	—
CGM-1008	100mm	70	45	100	12.5	127	42	30	14	65	30	23		#6204ZZ	鉄 M16×55	2100g	500kg	15,200	1	—

ベアリングのサイズはP264参照、ボルト･ナットのサイズはP265参照。

※35mmは出来ません。

車の形状に関しては、V型、溝R車型、H型、平型に変更が可能です。(オプション)

※車輪の寸法はS45C重量戸車･車のみをご覧ください。　オプションは別料金になります。

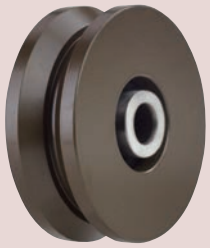

V型
P070参照

溝R車型
P068参照

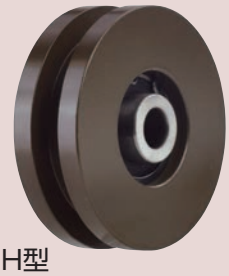

H型
P071参照

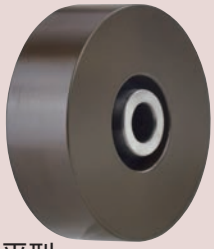

平型
P069参照

ベアリング入 キャスター戸車 車のみ

山R車型 | ステンレス車 | S45C車 | MCナイロン®車

35mm

黒 ナチュラル色替え
CMP
(P035参照)

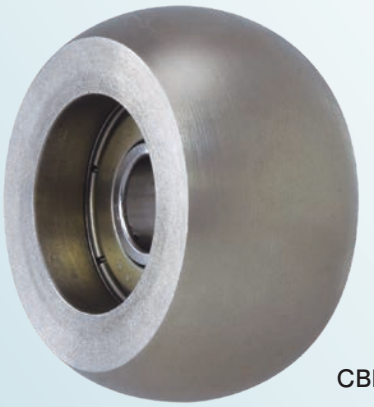

CBP-0358

CGP-0358

CMP-0358

RoHS

440C ベアリング組替え
CBP/CMP
(P264参照)

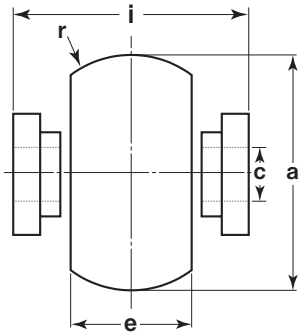

※ボルト・ナット付(鉄は三価クロメート処理)です。
※CGP-0358はベアリングとベアリング押えが1体となっています。

商品コード	サイズ	a(φ)	c(φ)	e	r(R)	i	車輪材質	ベアリング	軸(ボルト)	自重	希望小売価格(1ケ当り)
CBP-0358	35mm	35	8	18	15	21	SUS303	#608ZZ	SUS304 M8×35	80g	6,920
CGP-0358	35mm	35	8	18	15	21	S45C	#608GG	鉄 M8×35	90g	4,240
CMP-0358	35mm	35	8	18	15	21	MC901	#608ZZ	SUS304 M8×35	25g	5,080

ベアリングのサイズはP264参照、ボルト・ナットのサイズはP265参照。

Hプーリー

● Hプーリー N型

特殊門扉用戸車
重量戸車
ロタ・重量戸車
キャスター戸車
Hプーリー
セミブルック
Cローラー
パテント車
ガイドローラー
底車
公団・公社用戸車
サッシ取替戸車
ステンレス戸車
鉄戸車
調整戸車
横調整戸車
フラッター戸車
樹脂戸車
Uステンレール用戸車
ローラー戸車
真鍮戸車
吊戸車
スライドラック用
下車

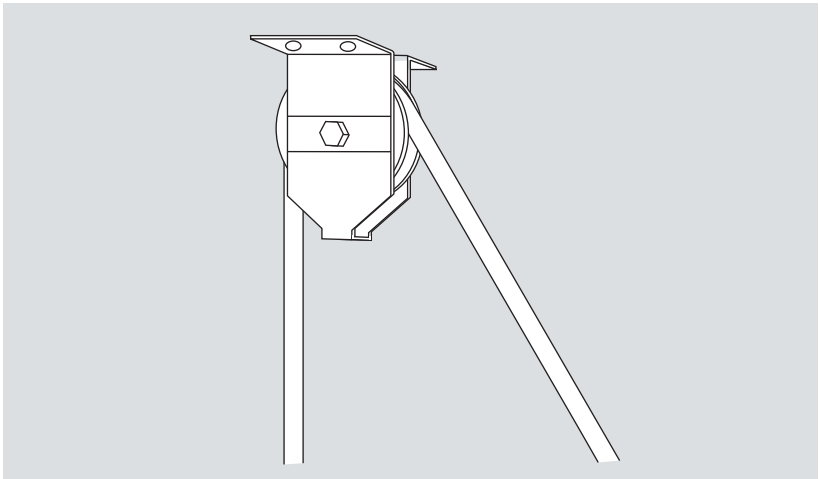

重量用の滑車として使用できます。

特殊門扉用戸車
重量戸車
ロタ・重量戸車
キャスター戸車
Hプーリー
セミブルック
Cローラー
バテント車
ガイドローラー
底車
公団・公社用戸車
サッシ取替戸車
ステンレス戸車
鉄戸車
調整戸車
横調整戸車
フラッター戸車
樹脂戸車
Uステンレール用戸車
ローラー戸車
真鍮戸車
吊戸車
スライドラック用
下車

Hプーリー N型

溝R車型　ステンレス枠　ステンレス車

50mm　60mm　75mm　90mm　100mm

HBSN0901

RoHS　440C ベアリング 組替え

(P264参照)

特長 滑車として使用するため、枠と車のすき間が極めて少なくなっています。

用途 重量用の滑車として使用できます。

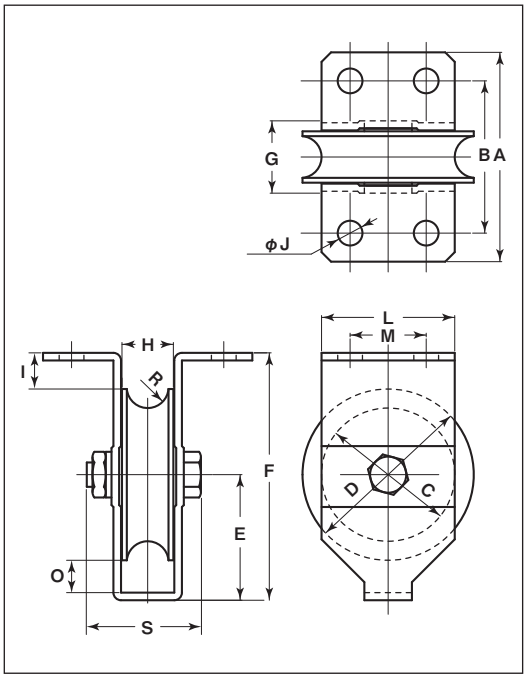

※枠、軸の材質はSUS304、車の材質はSUS303です。

商品コード	サイズ	A	B	C	D	E	F	G	H	I	J	L	M	O	R(R)	S	板厚	ベアリング	自重	耐荷重(1ケ当り)	希望小売価格(1ケ当り)
HBSN0501	50mm	83	58	38	50	46	90	26	18	19	10	42	20	18.5	7	41	SUS304 t2.5	#608ZZ	370g	100kg	10,800
HBSN0601	60mm	83	59	48	60	50.5	100	28	20	19.5	10	48	24	17.5	7	47	SUS304 t3	#6200ZZ	595g	150kg	13,500
HBSN0751	75mm	88	61	59	75	58	115	33	25	19.5	13	59	29	17.5	9	54		#6202ZZ	990g	250kg	20,300
HBSN0901	90mm	112	82	70	90	66	130	38	27	19	13	70	40	17	11	60	SUS304 t4	#6203ZZ	1540g	350kg	32,900
HBSN1001	100mm	117	87	80	100	71.5	140	42	30	18.5	13	80	50	17.5	13	67		#6204ZZ	2100g	500kg	43,300

ベアリングのサイズはP264参照、ボルト・ナットのサイズはP265参照。

車の形状に関しては、V型、VH兼用型、山R車型、平型に変更が可能です。(オプション)

※車輪の寸法はステンレス重量戸車・車のみをご覧ください。　※オプションは別料金になります。

V型
P057参照

VH兼用型
P058参照

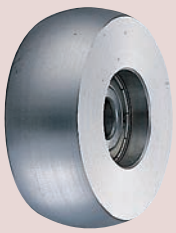

山R車型
P061参照

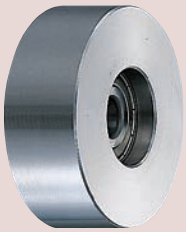

平型
P056参照

Hプーリー N型

溝R車型　ステンレス枠　MCナイロン®車

50mm　60mm　75mm　90mm　100mm

黒 ナチュラル色替え
(P035参照)

HMSN0901

RoHS　440C ベアリング組替え
(P264参照)

特長 滑車として使用するため、枠と車のすき間が極めて少なくなっています。

用途 重量用の滑車として使用できます。

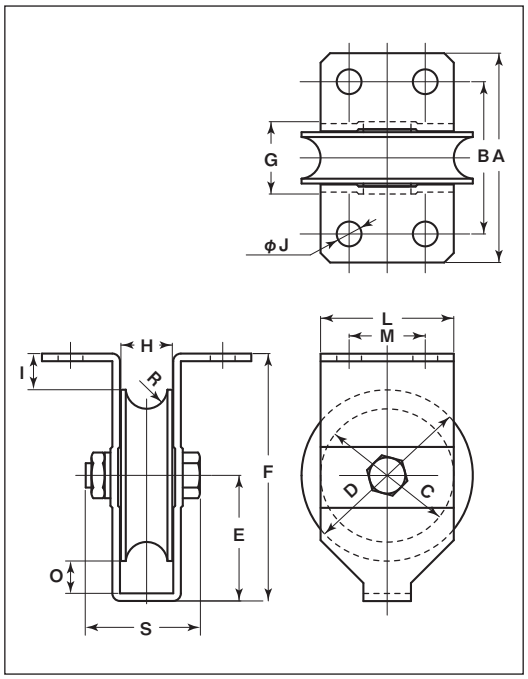

※枠、軸の材質はSUS304、車の材質はMC901です。

商品コード	サイズ	A	B	C	D	E	F	G	H	I	J	L	M	O	R(R)	S	板厚	ベアリング	自重	耐荷重(1ケ当り)	希望小売価格(1ケ当り)
HMSN0501	50mm	83	58	38	50	46	90	26	18	19	10	42	20	18.5	7	41	SUS304 t2.5	#608ZZ	235g	50kg	7,940
HMSN0601	60mm	83	59	48	60	50.5	100	28	20	19.5	10	48	24	17.5	7	47	SUS304 t3	#6200ZZ	380g	75kg	10,100
HMSN0751	75mm	88	61	59	75	58	115	33	25	19.5	13	59	29	17.5	9	54		#6202ZZ	560g	100kg	12,900
HMSN0901	90mm	112	82	70	90	66	130	38	27	19	13	70	40	17	11	60	SUS304 t4	#6203ZZ	905g	150kg	22,800
HMSN1001	100mm	117	87	80	100	71.5	140	42	30	18.5	13	80	50	17.5	13	67		#6204ZZ	1200g	200kg	28,000

ベアリングのサイズはP264参照、ボルト・ナットのサイズはP265参照。

車の形状に関しては、V型、H型、山R車型、平型に変更が可能です。(オプション)

※車輪の寸法はMC防音重量戸車・車のみをご覧ください。　※オプションは別料金になります。

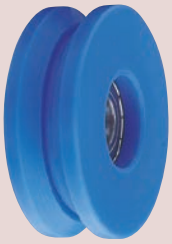

V型
P064参照

H型
P065参照

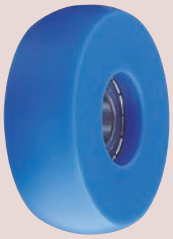

山R車型
P066参照

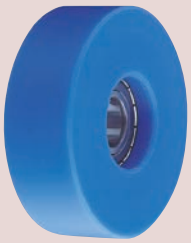

平型
P063参照

セミブルック

● セミブルック

特殊門扉用戸車
重量戸車
ロタ・重量戸車
キャスター戸車
Hブーリー
セミブルック
Cローラー
パテント車
ガイドローラー
底車
公団・公社用戸車
サッシ取替戸車
ステンレス戸車
鉄戸車
調整戸車
横調整戸車
フラッター戸車
樹脂戸車
Uステンレール用戸車
ローラー戸車
真鍮戸車
吊戸車
スライドラック用
下車

セミブルック

丸 型　鋳物枠

25mm　32mm　38mm　50mm　65mm　75mm

用途 滑車として使用できます。

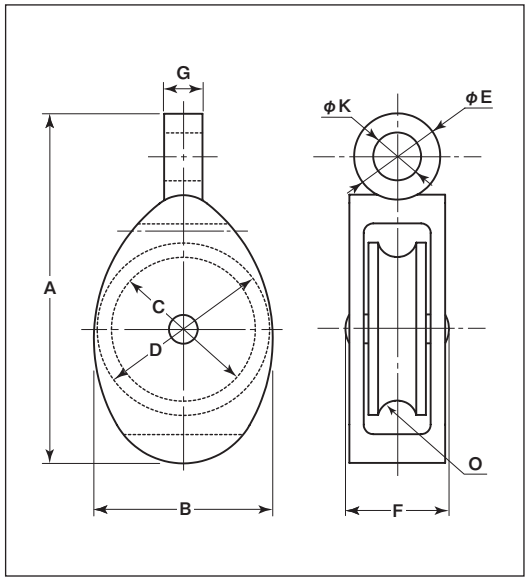

商品コード	サイズ	A	B	C	D	E	F	G	K	O(R)	枠材質	軸	車	適用ロープ径	自 重	耐荷重(1ケ当り)	希望小売価格(1ケ当り)	一箱入数	一甲入数
SEM-0251	25mm	58	26	21	24	17.5	18	7.5	7.5	4	鉄鋳物	鉄 4.5mm	鉄鋳物	~5mm	60g	15kg	オープン	24	480
SEM-0321	32mm	67	32	26	28.5	17.5	20	8	8	5				~6mm	75g	15kg	オープン	24	360
SEM-0381	38mm	76	38	30	33	20	20.5	9	9	5				~6mm	120g	20kg	オープン	24	240
SEM-0501	50mm	97	50	40	45	24	24.5	10.5	11	5		鉄 6mm		~10mm	230g	30kg	オープン	12	120
SEM-0651	65mm	129	64.5	58	62	30	33	12	14	8		鉄 8mm		~12mm	490g	35kg	オープン	6	36
SEM-0751	75mm	145	80	70	74	31.5	35	13.5	14	8				~14mm	670g	35kg	オープン	6	36

Cローラー

● Cローラー

特殊門扉用戸車
重量戸車
ロタ・重量戸車
キャスター戸車
Hブーリー
セミブルック
Cローラー
パテント車
ガイドローラー
底車
公団・公社用戸車
サッシ取替戸車
ステンレス戸車
鉄戸車
調整戸車
横調整戸車
フラッター戸車
樹脂戸車
Uステンレール用戸車
ローラー戸車
真鍮戸車
吊戸車
スライドラック用
下車

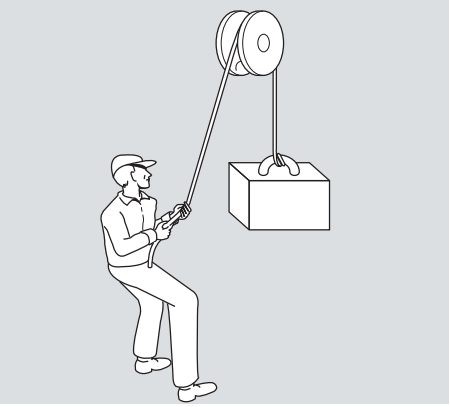

●重量物の昇降作業に滑車として

大工仕事や造園などで重量物の昇降をする際に、戸車を滑車として利用すると便利です。

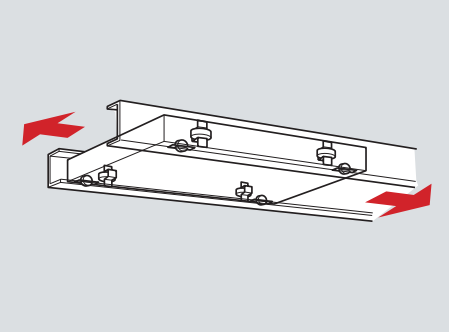

●換気や採光のスライド扉に

工場や倉庫などでは、換気あるいは採光として、天井の一部を、戸車を使ったスライド式の扉にすると便利です。

Cローラーのアプリケーション例

深溝型・丸溝型・H型・トロ車型・平型・V溝型・山V型

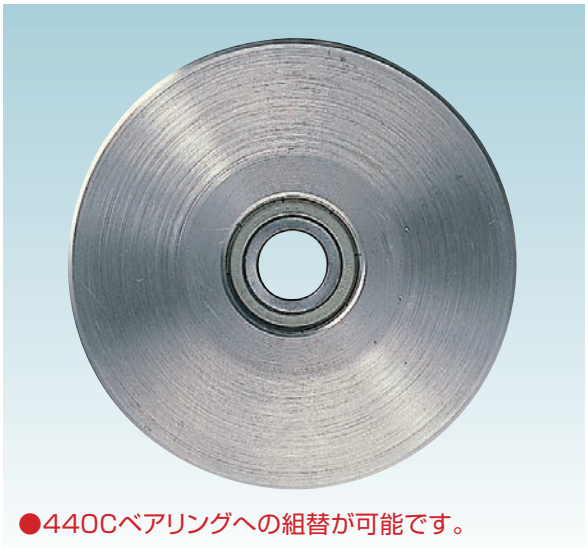

●440Cベアリングへの組替が可能です。

車の材質はステンレス SUS303です。
他にMC901の材質もあります。

Cローラー(クリエイティブ)は、お客様のアイデアひとつであらゆる使用方法が可能になるように製造された新しい発想で生まれた商品です。

7種類の溝の形状
(深溝型･丸溝型･H型･トロ車型･平型･V溝型･山V型)と豊富なサイズ(50～100mm)によりなおいっそうお客様のご要望にきめ細かく対応していきます。また、深溝型･H型におきましては溝の深さがそれぞれ細かくサイズ変更が可能となります。
(詳しくは営業担当者までご相談ください。)

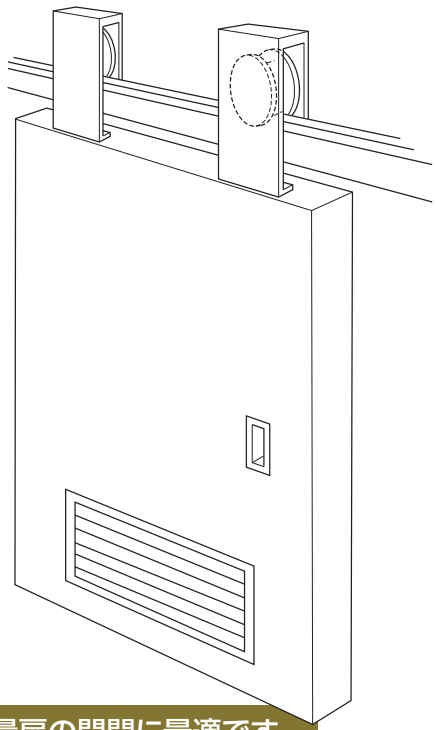

重量扉の開閉に最適です。

工場や倉庫などの重い扉を吊るす形での開閉が可能となります。

滑車としてもご利用いただけます。

(使用する数に比例して引っぱる力は少なくなります。) ベアリングを使用しているので、スムーズなモーメントをつくります。

扉内側に埋め込みスッキリと。

扉の内側に埋め込んで使えば、外側から車が見えず、すっきりとした外観になります。また、豊富なサイズ・バリエーションで多彩な扉の幅にも対応します。

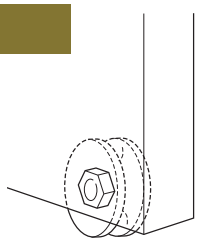

ここに紹介する活用例は、ほんの一部にすぎません。

これらの活用例をヒントに、新しい使用方法を見つけだしてお役立て下さい。尚、当社では皆様のアイデアと、製品についてのご提案をお待ちしております。お気軽にお申し付けください。

Cローラー

深溝型　丸溝型　ステンレス車

50mm　60mm　75mm　90mm　100mm

特長 ベアリング入りなので回転がスムーズです。

用途 多用途に使用できます。

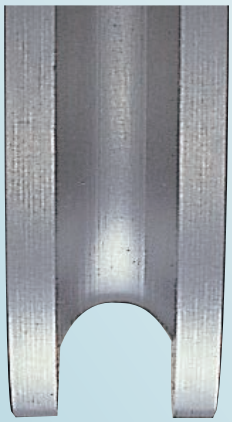

深溝型

丸溝型

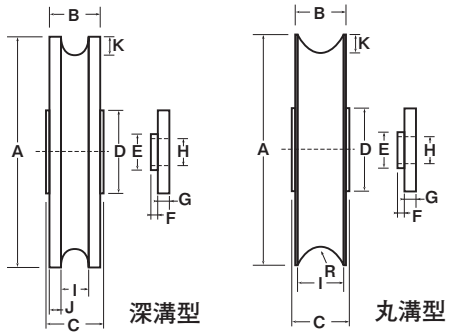

●C寸法はカラー(押え)をつけた時の寸法です。

RoHS　440C ベアリング組替え

(P264参照)

※車の材質はSUS303です。
ボルト・ワッシャ・ナット付(SUS304)です。
50mm・60mm用カラーの材質は真鍮です。
75mm～100mm用カラーはステンレスです。

深溝型

商品コード	サイズ	A	B	C	D	E	F	G	H	※I	※J	※K	R(R)	軸(ボルト)	ベアリング	自重	耐荷重(1ケ当り)	希望小売価格(1ケ当り)
SBP-0500	50mm	50	11	13	12	8	1.5	3	6	6	2.5	4.5	3	SUS304 M6×30	#608ZZ	120g	100kg	4,260
SBP-0600	60mm	60	14	17	20	17	2	2	10	8	3	9	4	SUS304 M10×40	#6200ZZ	180g	125kg	6,330
SBP-0750	75mm	75	16	27	21	15	3	8	12	10	3	12	5	SUS304 M12×45	#6202ZZ	310g	150kg	8,630
SBP-0900	90mm	90	18	27	21	15	3	8	12	11	3.5	14	5.5			550g	200kg	11,200
SBP-1000	100mm	100	20	27	21	15	3	8	12	13	3.5	16	6.5			830g	200kg	12,900

※I・J・K寸法はサイズ変更可能です。別料金になります。

丸溝型

商品コード	サイズ	A	B	C	D	E	F	G	H	I	K	R(R)	軸(ボルト)	ベアリング	自重	耐荷重(1ケ当り)	希望小売価格(1ケ当り)
SBP-0501	50mm	50	11	13	12	8	1.5	3	6	9.2	3	5	SUS304 M6×30	#608ZZ	125g	100kg	4,260
SBP-0601	60mm	60	14	17	20	17	2	2	10	11	3.5	6	SUS304 M10×40	#6200ZZ	230g	125kg	6,330
SBP-0751	75mm	75	16	27	21	15	3	8	12	12.6	4	7	SUS304 M12×45	#6202ZZ	420g	150kg	8,630
SBP-0901	90mm	90	18	27	21	15	3	8	12	14.8	5	8			700g	200kg	11,200
SBP-1001	100mm	100	20	27	21	15	3	8	12	17	6	9			960g	200kg	12,900

ベアリングのサイズはP264参照、ボルト・ナットのサイズはP265参照。

Cローラー

H型　トロ車型　ステンレス車

50mm　60mm　75mm　90mm　100mm

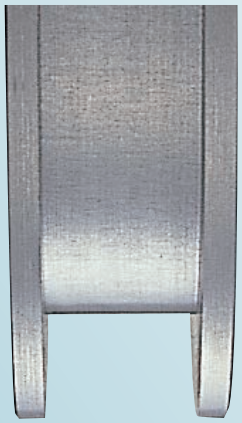

H型

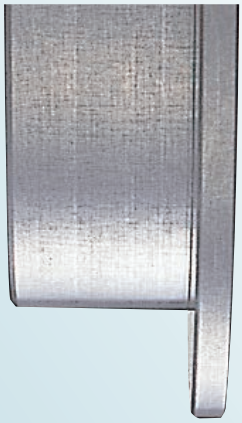

トロ車型

RoHS　440C ベアリング 組替え

(P264参照)

特長 ベアリング入りなので回転がスムーズです。

用途 多用途に使用できます。

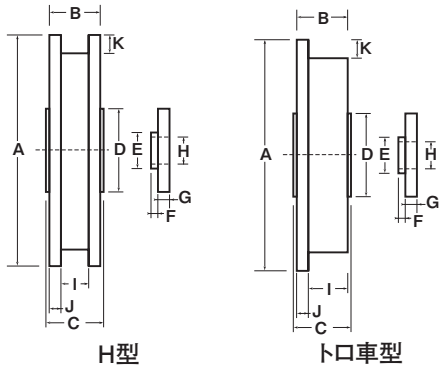

●C寸法はカラー(押え)をつけた時の寸法です。

※車の材質はSUS303です。
ボルト・ワッシャ・ナット付(SUS304)です。
50mm・60mm用カラーの材質は真鍮です。
75mm～100mm用カラーはステンレスです。

H型

※H型Ｉ寸法　50mm・100mmの溝はストレート、60mm～90mmの溝は勾配が付いています。

商品コード	サイズ	A	B	C	D	E	F	G	H	※I	※J	※K	軸(ボルト)	ベアリング	自重	耐荷重(1ケ当り)	希望小売価格(1ケ当り)
SBP-0506	50mm	50	11	13	12	8	1.5	3	6	7	2	4	SUS304 M6×30	#608ZZ	120g	100kg	4,260
SBP-0606	60mm	60	14	17	20	17	2	2	10	8	3	5	SUS304 M10×40	#6200ZZ	210g	125kg	6,330
SBP-0756	75mm	75	16	27	21	15	3	8	12	10	3	6	SUS304 M12×45	#6202ZZ	380g	150kg	8,630
SBP-0906	90mm	90	18	27	21	15	3	8	12	11	3.5	9			550g	200kg	11,200
SBP-1006	100mm	100	20	27	21	15	3	8	12	13	3.5	10			840g	200kg	12,900

※60mm～90mmサイズ変更分の溝はストレートになります。　※I・J・K寸法はサイズ変更可能です。別料金になります。

トロ車型

商品コード	サイズ	A	B	C	D	E	F	G	H	※I	※J	※K	軸(ボルト)	ベアリング	自重	耐荷重(1ケ当り)	希望小売価格(1ケ当り)
SBP-0507	50mm	50	11	13	12	8	1.5	3	6	8	3	4	SUS304 M6×30	#608ZZ	120g	100kg	4,260
SBP-0607	60mm	60	14	17	20	17	2	2	10	11	3	4	SUS304 M10×40	#6200ZZ	180g	125kg	6,330
SBP-0757	75mm	75	16	27	21	15	3	8	12	13	3	8	SUS304 M12×45	#6202ZZ	310g	150kg	8,630
SBP-0907	90mm	90	18	27	21	15	3	8	12	15	3	9			550g	200kg	11,200
SBP-1007	100mm	100	20	27	21	15	3	8	12	17	3	10			840g	200kg	12,900

ベアリングのサイズはP264参照、ボルト・ナットのサイズはP265参照。

特殊門扉用戸車
重量戸車
ロタ・重量戸車
キャスター戸車
Hブーリー
セミブルック
Cローラー
パテント車
ガイドローラー
底車
公団・公社用戸車
サッシ取替戸車
ステンレス戸車
鉄戸車
調整戸車
横調整戸車
フラッター戸車
樹脂戸車
Uステンレール用戸車
ローラー戸車
真鍮戸車
吊戸車
スライドラック用
下車

Cローラー

平型　V溝型　山V型　ステンレス車

50mm　60mm　75mm　90mm　100mm

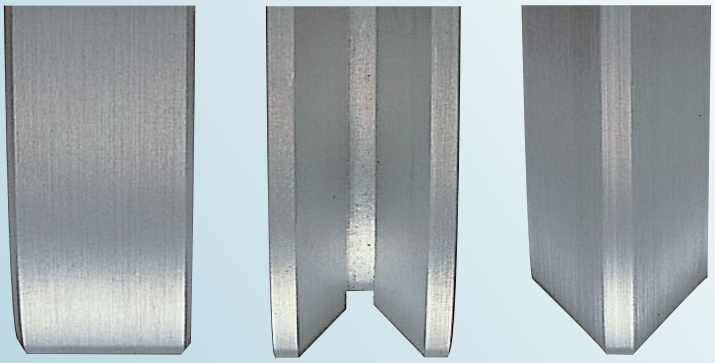

平型　V溝型　山V型

RoHS　440C ベアリング 組替え
(P264参照)

特長 ベアリング入りなので回転がスムーズです。

用途 多用途に使用できます。

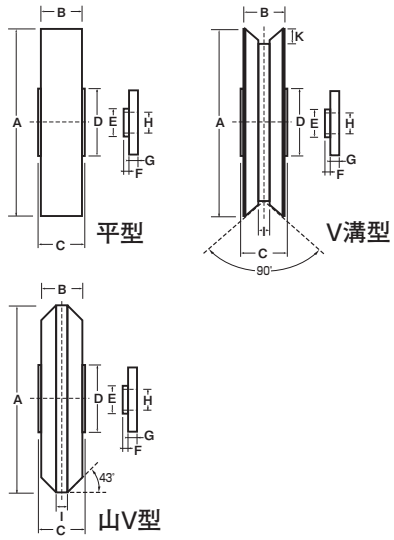

●C寸法はカラー(押え)をつけた時の寸法です。

※車の材質はSUS303です。
ボルト･ワッシャ･ナット付(SUS304)です。
50mm･60mm用カラーの材質は真鍮です。
75mm～100mm用カラーはステンレスです。

平型

商品コード	サイズ	A	B	C	D	E	F	G	H	軸(ボルト)	ベアリング	自重	耐荷重(1ケ当り)	希望小売価格(1ケ当り)
SBP-0502	50mm	50	11	13	12	8	1.5	3	6	SUS304 M6×30	#608ZZ	150g	100kg	4,260
SBP-0602	60mm	60	14	17	20	17	2	2	10	SUS304 M10×40	#6200ZZ	270g	125kg	6,330
SBP-0752	75mm	75	16	27	21	15	3	8	12	SUS304 M12×45	#6202ZZ	480g	150kg	8,630
SBP-0902	90mm	90	18	27	21	15	3	8	12			810g	200kg	11,200
SBP-1002	100mm	100	20	27	21	15	3	8	12			1130g	200kg	12,900

V溝型

商品コード	サイズ	A	B	C	D	E	F	G	H	I	K	軸(ボルト)	ベアリング	自重	耐荷重(1ケ当り)	希望小売価格(1ケ当り)
SBP-0505	50mm	50	11	13	12	8	1.5	3	6	3	5	SUS304 M6×30	#608ZZ	120g	100kg	4,260
SBP-0605	60mm	60	14	17	20	17	2	2	10	3	4.5	SUS304 M10×40	#6200ZZ	240g	125kg	6,330
SBP-0755	75mm	75	16	27	21	15	3	8	12	3	5.5	SUS304 M12×45	#6202ZZ	430g	150kg	8,630
SBP-0905	90mm	90	18	27	21	15	3	8	12	3	6.5			730g	200kg	11,200
SBP-1005	100mm	100	20	27	21	15	3	8	12	3	7.5			960g	200kg	12,900

山V型

商品コード	サイズ	A	B	C	D	E	F	G	H	I	軸(ボルト)	ベアリング	自重	耐荷重(1ケ当り)	希望小売価格(1ケ当り)
SBP-0509	50mm	50	11	13	12	8	1.5	3	6	3	SUS304 M6×30	#608ZZ	130g	100kg	4,260
SBP-0609	60mm	60	14	17	20	17	2	2	10	3	SUS304 M10×40	#6200ZZ	230g	125kg	6,330
SBP-0759	75mm	75	16	27	21	15	3	8	12	3	SUS304 M12×45	#6202ZZ	410g	150kg	8,630
SBP-0909	90mm	90	18	27	21	15	3	8	12	3			710g	200kg	11,200
SBP-1009	100mm	100	20	27	21	15	3	8	12	3			960g	200kg	12,900

ベアリングのサイズはP264参照、ボルト･ナットのサイズはP265参照。

Cローラー

深溝型　丸溝型　MCナイロン®車

50mm　60mm　75mm　90mm　100mm

黒 ナチュラル 色替え
(P035参照)

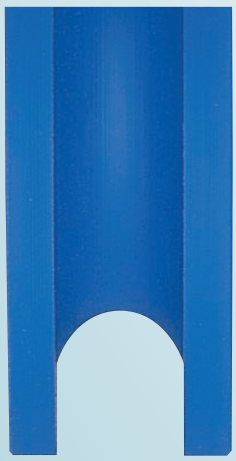

深溝型

丸溝型

RoHS　440C ベアリング 組替え
(P264参照)

特長 ベアリング入りなので回転がスムーズです。

用途 多用途に使用できます。

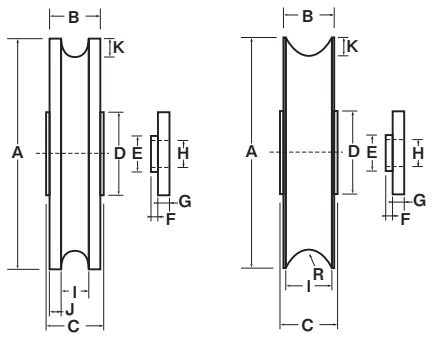

●C寸法はカラー(押え)をつけた時の寸法です。

※車の材質はMCナイロン(MC901)です。
ボルト・ワッシャ・ナット付(SUS304)です。
50mm・60mm用カラーの材質は真鍮です。
75mm～100mm用カラーはステンレスです。

深溝型

商品コード	サイズ	A	B	C	D	E	F	G	H	※I	※J	※K	R(R)	軸(ボルト)	ベアリング	自重	耐荷重(1ケ当り)	希望小売価格(1ケ当り)
SMP-0500	50mm	50	11	13	12	8	1.5	3	6	6	2.5	4.5	3	SUS304 M6×30	#608ZZ	30g	70kg	3,110
SMP-0600	60mm	60	14	17	20	17	2	2	10	8	3	9	4	SUS304 M10×40	#6200ZZ	60g	100kg	4,490
SMP-0750	75mm	75	16	27	21	15	3	8	12	10	3	12	5	SUS304 M12×45	#6202ZZ	110g	150kg	6,330
SMP-0900	90mm	90	18	27	21	15	3	8	12	11	3.5	14	5.5			130g	200kg	8,050
SMP-1000	100mm	100	20	27	21	15	3	8	12	13	3.5	16	6.5			180g	200kg	9,320

※I・J・K寸法はサイズ変更可能です。別料金になります。

丸溝型

商品コード	サイズ	A	B	C	D	E	F	G	H	I	K	R(R)	軸(ボルト)	ベアリング	自重	耐荷重(1ケ当り)	希望小売価格(1ケ当り)
SMP-0501	50mm	50	11	13	12	8	1.5	3	6	9.2	3	5	SUS304 M6×30	#608ZZ	30g	70kg	3,110
SMP-0601	60mm	60	14	17	20	17	2	2	10	11	3.5	6	SUS304 M10×40	#6200ZZ	60g	100kg	4,490
SMP-0751	75mm	75	16	27	21	15	3	8	12	12.6	4	7	SUS304 M12×45	#6202ZZ	110g	150kg	6,330
SMP-0901	90mm	90	18	27	21	15	3	8	12	14.8	5	8			150g	200kg	8,050
SMP-1001	100mm	100	20	27	21	15	3	8	12	17	6	9			190g	200kg	9,320

ベアリングのサイズはP264参照、ボルト・ナットのサイズはP265参照。

特殊門扉用戸車
重量戸車
ロタ・重量戸車
キャスター戸車
Hプーリー
セミブルック
Cローラー
パテント車
ガイドローラー
底車
公団・公社用戸車
サッシ取替戸車
ステンレス戸車
鉄戸車
調整戸車
横調整戸車
フラッター戸車
樹脂戸車
Uステンレール用戸車
ローラー戸車
真鍮戸車
吊戸車
スライドラック用
下車

Cローラー

平型　V溝型　山V型　MCナイロン®車

50mm　60mm　75mm　90mm　100mm

黒 ナチュラル 色替え
(P035参照)

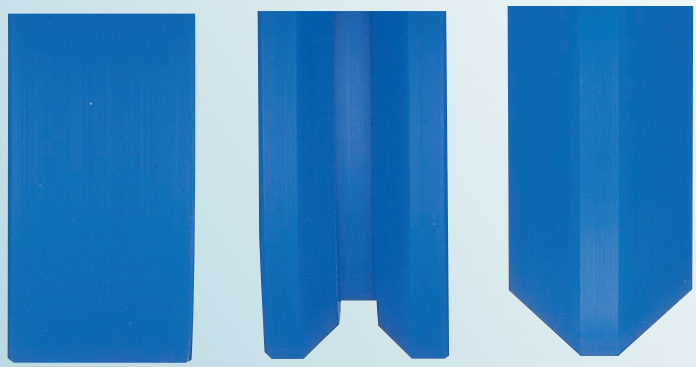

平型　V溝型　山V型

RoHS　440C ベアリング 組替え
(P264参照)

特長 ベアリング入りなので回転がスムーズです。

用途 多用途に使用できます。

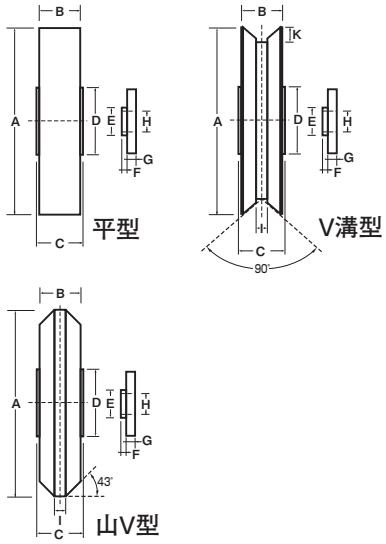

●C寸法はカラー(押え)をつけた時の寸法です。

※車の材質はMCナイロン(MC901)です。
ボルト・ワッシャ・ナット付(SUS304)です。
50mm・60mm用カラーの材質は真鍮です。
75mm～100mm用カラーはステンレスです。

平型

商品コード	サイズ	A	B	C	D	E	F	G	H	軸(ボルト)	ベアリング	自重	耐荷重(1ケ当り)	希望小売価格(1ケ当り)
SMP-0502	50mm	50	11	13	12	8	1.5	3	6	SUS304 M6×30	#608ZZ	35g	70kg	3,110
SMP-0602	60mm	60	14	17	20	17	2	2	10	SUS304 M10×40	#6200ZZ	70g	100kg	4,490
SMP-0752	75mm	75	16	27	21	15	3	8	12	SUS304 M12×45	#6202ZZ	120g	150kg	6,330
SMP-0902	90mm	90	18	27	21	15	3	8	12			170g	200kg	8,050
SMP-1002	100mm	100	20	27	21	15	3	8	12			210g	200kg	9,320

V溝型

商品コード	サイズ	A	B	C	D	E	F	G	H	I	K	軸(ボルト)	ベアリング	自重	耐荷重(1ケ当り)	希望小売価格(1ケ当り)
SMP-0505	50mm	50	11	13	12	8	1.5	3	6	3	5	SUS304 M6×30	#608ZZ	30g	70kg	3,110
SMP-0605	60mm	60	14	17	20	17	2	2	10	3	4.5	SUS304 M10×40	#6200ZZ	65g	100kg	4,490
SMP-0755	75mm	75	16	27	21	15	3	8	12	3	5.5	SUS304 M12×45	#6202ZZ	110g	150kg	6,330
SMP-0905	90mm	90	18	27	21	15	3	8	12	3	6.5			150g	200kg	8,050
SMP-1005	100mm	100	20	27	21	15	3	8	12	3	7.5			190g	200kg	9,320

山V型

商品コード	サイズ	A	B	C	D	E	F	G	H	I	軸(ボルト)	ベアリング	自重	耐荷重(1ケ当り)	希望小売価格(1ケ当り)
SMP-0509	50mm	50	11	13	12	8	1.5	3	6	3	SUS304 M6×30	#608ZZ	30g	70kg	3,110
SMP-0609	60mm	60	14	17	20	17	2	2	10	3	SUS304 M10×40	#6200ZZ	65g	100kg	4,490
SMP-0759	75mm	75	16	27	21	15	3	8	12	3	SUS304 M12×45	#6202ZZ	110g	150kg	6,330
SMP-0909	90mm	90	18	27	21	15	3	8	12	3			150g	200kg	8,050
SMP-1009	100mm	100	20	27	21	15	3	8	12	3			190g	200kg	9,320

ベアリングのサイズはP264参照、ボルト・ナットのサイズはP265参照。

パテント車

● パテント車

特殊門扉用戸車
重量戸車
ロタ・重量戸車
キャスター戸車
Hブーリー
セミブルック
Cローラー
パテント車
ガイドローラー
底車
公団・公社用戸車
サッシ取替戸車
ステンレス戸車
鉄戸車
調整戸車
横調整戸車
フラッター戸車
樹脂戸車
Uステンレール用戸車
ローラー戸車
真鍮戸車
吊戸車
スライドラック用
下車

パテント車

丸型　平型　鉄鋳物車

50mm　60mm　75mm　90mm　105mm　120mm

※大きな荷重がかかる場合は、ボルト・ナットで固定してください。

用途　カーテン引分車・吊車・底車・滑車etc.

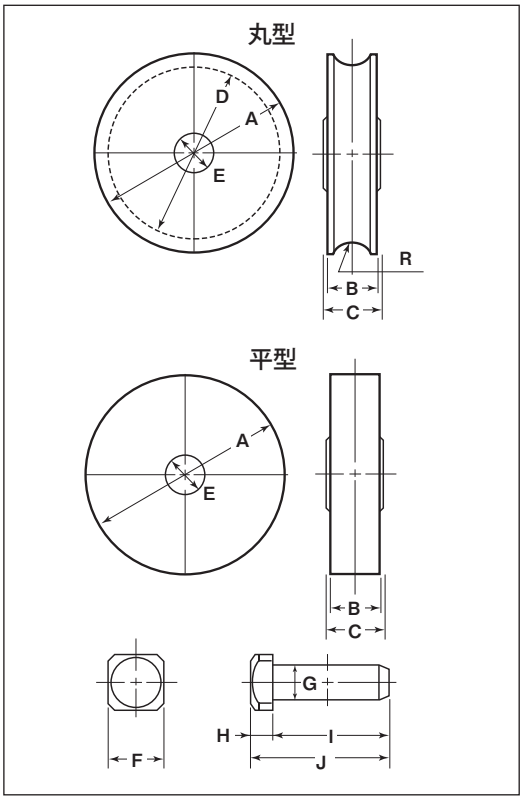

丸型 車輪部

商品コード	サイズ	A	B	C	D	E	R(R)	車輪材質	ベアリング	自 重	耐荷重(1ケ当り)	希望小売価格(1ケ当り)	一箱入数	一甲入数
PHP-0501	50mm	50	15	16	42	10	6	鉄鋳物	#6200GG	135g	20kg	2,000	2	100
PHP-0601	60mm	60	15	16	52	10	6			170g	30kg	2,200	2	100
PHP-0751	75mm	75	18	20	65	12.1	7			305g		3,260	2	60
PHP-0901	90mm	90	18	20	80	12.1	7			450g	40kg	3,980	2	40
PHP-1051	105mm	105	20	20	92	12.1	8			630g	50kg	6,440	2	28
PHP-1201	120mm	120	20	20	108	12.1	8			845g		10,100	2	20

平型 車輪部

商品コード	サイズ	A	B	C	E	車輪材質	ベアリング	自 重	耐荷重(1ケ当り)	希望小売価格(1ケ当り)	一箱入数	一甲入数
PHP-0502	50mm	50	15	16	10	鉄鋳物	#6200GG	170g	20kg	2,000	2	100
PHP-0602	60mm	60	15	16	10			215g	30kg	2,200	2	100
PHP-0752	75mm	75	18	20	12.1			390g		3,260	2	60
PHP-0902	90mm	90	18	20	12.1			550g	40kg	3,980	2	40
PHP-1052	105mm	105	20	20	12.1			805g	50kg	6,440	2	28
PHP-1202	120mm	120	20	20	12.1			1535g		10,100	2	20

丸型・平型 軸部

商品コード 丸型	商品コード 平型	サイズ	F	G	H	I	J	軸材質
PHP-0501	**PHP-0502**	50mm	17	10	7	34	41	鉄
PHP-0601	**PHP-0602**	60mm	17	10	7	34	41	
PHP-0751	**PHP-0752**	75mm	19	12	7.5	47	54.5	
PHP-0901	**PHP-0902**	90mm	19	12	7.5	47	54.5	
PHP-1051	**PHP-1052**	105mm	19	12	7.5	47	54.5	
PHP-1201	**PHP-1202**	120mm	19	12	7.5	47	54.5	

※車輪部と軸部で1セットです。

ガイドローラー

- セフティーローラー
- アジャスト用ガイドローラー
- ガイドローラー
- A型ガイドローラー（ローラーのみ）
- ガイドローラーミニ（ローラーのみ）

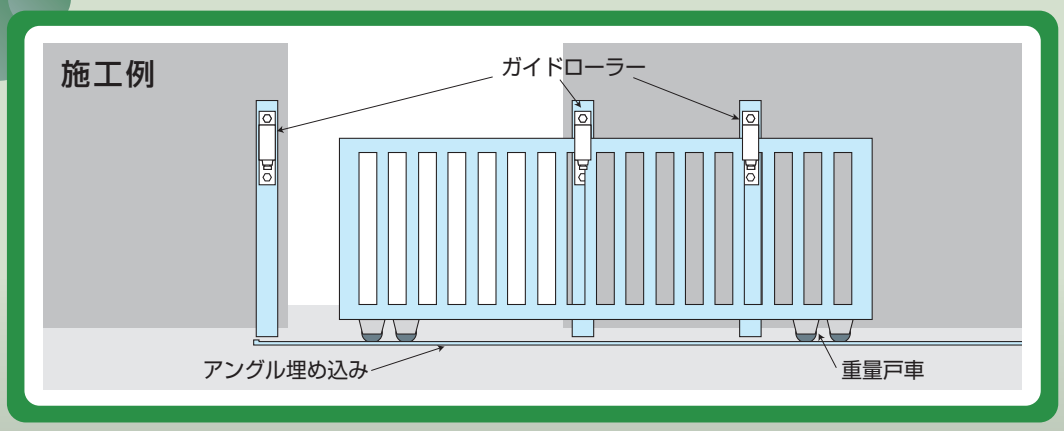

特殊門扉用戸車
重量戸車
ロタ・重量戸車
キャスター戸車
Hブーリー
セミブルック
Cローラー
パテント車
ガイドローラー
底車
公団・公社用戸車
サッシ取替戸車
ステンレス戸車
鉄戸車
調整戸車
横調整戸車
フラッター戸車
樹脂戸車
Uステンレール用戸車
ローラー戸車
真鍮戸車
吊戸車
スライドラック用
下車

セフティーローラー

山R車型　ステンレス枠　MCナイロン®車

50mm　75mm　100mm

黒 ナチュラル色替え
(P035参照)

RoHS

特長 摩耗に強く、長寿命です。
耐蝕性、耐薬品性に優れています。

用途 1本レール門扉用。

取付方法 熔接、ボルト止め。
（ボルト止め用穴付）

門扉の左右のぶれがないので安全です。

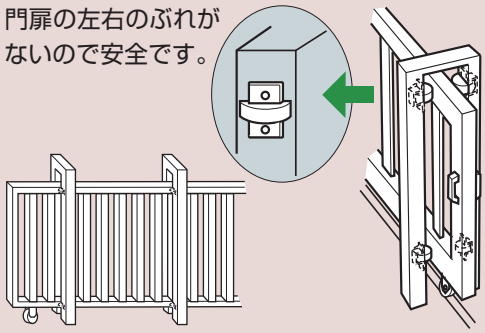

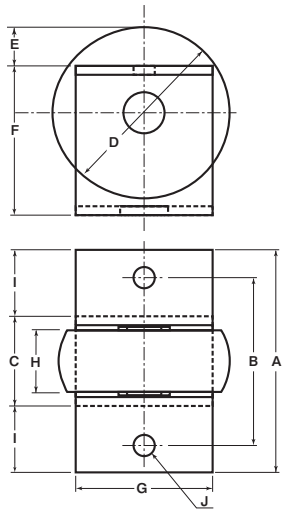

商品コード	サイズ	A	B	C	D	E	F	G	H	I	J(φ)	板厚	軸	車	自重	希望小売価格（1ケ当り）	一箱入数	一甲入数
GMS-0005	50mm	65	49	27	50	11.3	43.6	40	18	19	6	SUS304 t2.5	SUS303 10mm	MC901	155g	5,040	2	—
GMS-0010	75mm	84	61	34	75	20	60	55	24	25	8	SUS304 t3			370g	8,070	2	—
GMS-0030	100mm	114	86	41	100	30	78	80	30	36.5	8				735g	14,200	2	—

車のみ

New

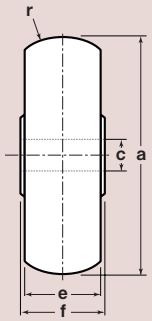

商品コード	サイズ	a(φ)	c(φ)	e	f	r(R)	自重	希望小売価格（1ケ当り）
GMP-0005	50mm	50	10	18	20	15	40g	4,170
GMP-0010	75mm	75	10	24	26	20	115g	6,330
GMP-0030	100mm	100	10	30	32	30	260g	12,300

アジャスト用ガイドローラー

ステンレス枠　鉄 枠　LPプラス車

特長 下部のレール1本で済みます。
取り付け場所の狭い所に最適。
LPプラス使用により摩耗が少ない。
重量戸車とセットでご使用ください。

用途 1本レール門扉用。

使用範囲 (門扉巾) 55~90mm。

取付方法 熔接、ボルト止め。(ボルト止め用穴付)

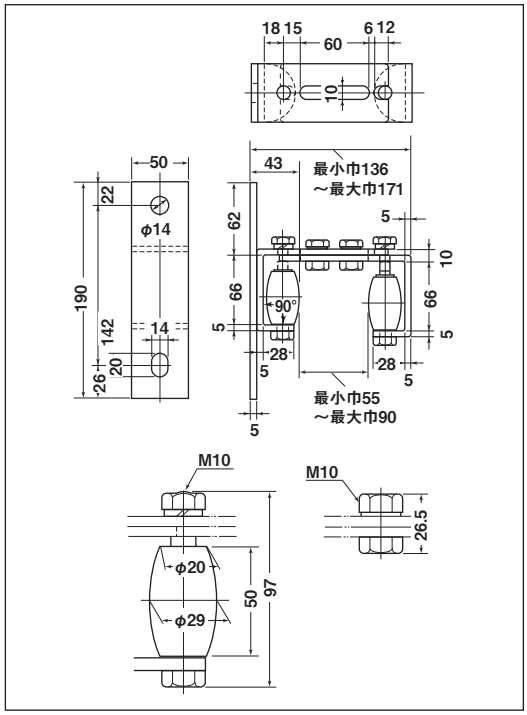

※鉄枠のメッキは三価クロメート処理です。

ステンレス枠

商品コード	分 類	板 厚	軸	ローラー	自 重	希望小売価格 (1ケ当り)	一箱入数	一甲入数
GUS-0020	枠付	SUS304·t5	SUS304	LPプラス	1305g	19,400	2	20
GUS-0006	ローラーのみ	—	SUS304 M10×90		115g	2,060	—	—

鉄枠

商品コード	分 類	板 厚	軸	ローラー	自 重	希望小売価格 (1ケ当り)	一箱入数	一甲入数
GUM-0020	枠付	SPHC·t5	鉄	LPプラス	1335g	7,230	2	20
GUM-0006	ローラーのみ	—	鉄 M10×90		115g	1,160	—	—

ローラーのみ

GUS-0006

GUM-0006

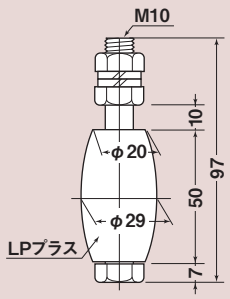

特殊門扉用戸車
重量戸車
ロタ·重量戸車
キャスター戸車
Hブーリー
セミブルック
Cローラー
パテント車
ガイドローラー
底車
公団·公社用戸車
サッシ取替戸車
ステンレス戸車
鉄戸車
調整戸車
横調整戸車
フラッター戸車
樹脂戸車
Uステンレール用戸車
ローラー戸車
真鍮戸車
吊戸車
スライドラック用
下車

ガイドローラー

ステンレス枠　鉄 枠　LPプラス車

特長 下部のレール1本で済みます。
取り付け場所の狭い所に最適。
LPプラス使用により摩耗が少ない。
重量戸車とセットでご使用ください。

用途 1本レール門扉用。

使用範囲 (門扉巾) 20~75mm。

取付方法 熔接、ボルト止め。(ボルト止め用穴付)

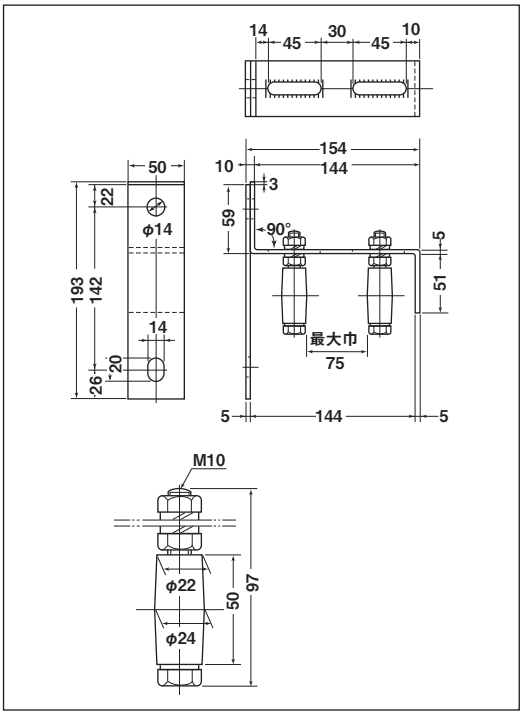

※鉄枠のメッキは三価クロメート処理です。

ステンレス枠

商品コード	分 類	板 厚	軸	ローラー	自 重	希望小売価格 (1ケ当り)	一箱入数	一甲入数
GUS-0010	枠付	SUS304·t5	SUS304	LPプラス	975g	16,200	2	20
GUS-0005	ローラーのみ	—	SUS304 M10×90		110g	1,820	—	—

鉄枠

商品コード	分 類	板 厚	軸	ローラー	自 重	希望小売価格 (1ケ当り)	一箱入数	一甲入数
GUM-0010	枠付	SPHC·t5	鉄	LPプラス	1005g	4,680	2	20
GUM-0005	ローラーのみ	—	鉄 M10×90		110g	1,010	—	—

ローラーのみ

GUS-0005

GUM-0005

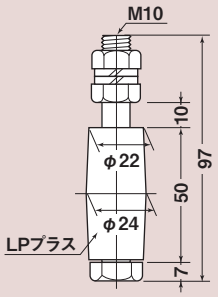

A型ガイドローラー（ローラーのみ）

6ナイロン車

用途 1本レール門扉用。

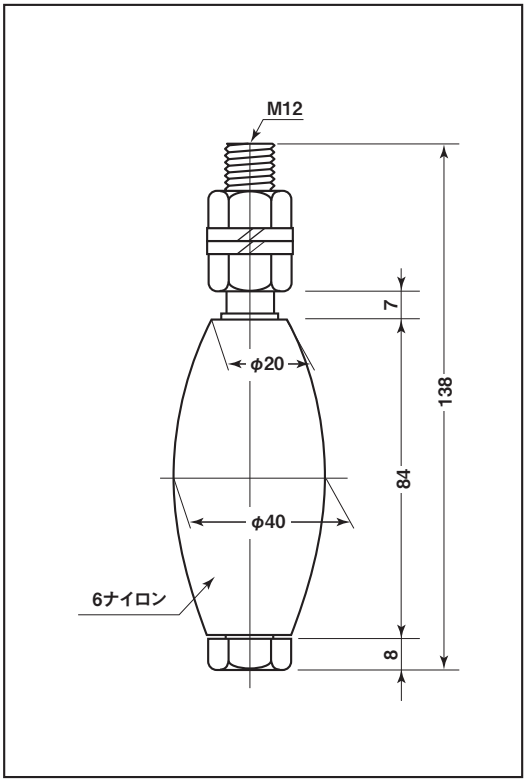

※鉄のメッキは三価クロメート処理です。

商品コード	分 類	ボルトナット	ローラー	自 重	希望小売価格（1ケ当り）	一箱入数	一甲入数
GUS-0007	ローラーのみ	SUS304·M12×130	6ナイロン	240g	1,940	–	–
GUM-0007	ローラーのみ	鉄·M12×130		240g	1,340	–	–

ガイドローラー ミニ(ローラーのみ)

ジュラコン®車

特長 ガイドローラー以外にも多用途に使用できます。

GUS-0001

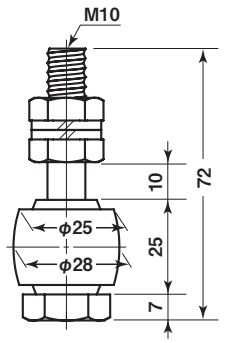

GUS-0002

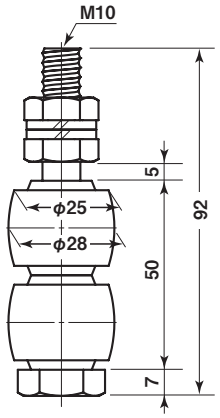

GUS-0003

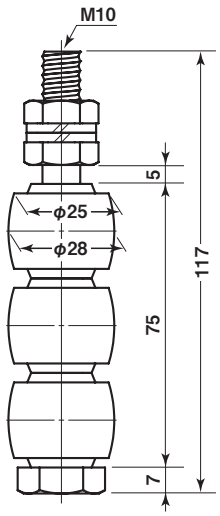

商品コード	分 類	ボルトナット	ローラー	自 重	希望小売価格 (1ケ当り)	一箱入数	一甲入数
GUS-0001	ローラーのみ	SUS304·M10×65	ジュラコン	90g	935	–	–
GUS-0002	ローラーのみ	SUS304·M10×85		120g	1,200	–	–
GUS-0003	ローラーのみ	SUS304·M10×110		145g	1,340	–	–

底車

●ベアリング入 ステンレス底車

●ベアリング入 鉄底車

特殊門扉用戸車
重量戸車
ロタ・重量戸車
キャスター戸車
Hブーリー
セミブルック
Cローラー
パテント車
ガイドローラー
底車
公団・公社用戸車
サッシ取替戸車
ステンレス戸車
鉄戸車
調整戸車
横調整戸車
フラッター戸車
樹脂戸車
Uステンレール用戸車
ローラー戸車
真鍮戸車
吊戸車
スライドラック用
下車

特殊門扉用戸車
重量戸車
ロタ・重量戸車
キャスター戸車
Hブーリー
セミブルック
Cローラー
バテント車
ガイドローラー
底車
公団・公社用戸車
サッシ取替戸車
ステンレス戸車
鉄戸車
調整戸車
横調整戸車
フラッター戸車
樹脂戸車
Uステンレール用戸車
ローラー戸車
真鍮戸車
吊戸車
スライドラック用
下車

ベアリング入 ステンレス底車

袖型　ステンレス枠　ステンレス車

特長 ベアリングを使用していますので耐久力に優れています。

用途 門扉・工場・出入口用扉・各種倉庫etc.

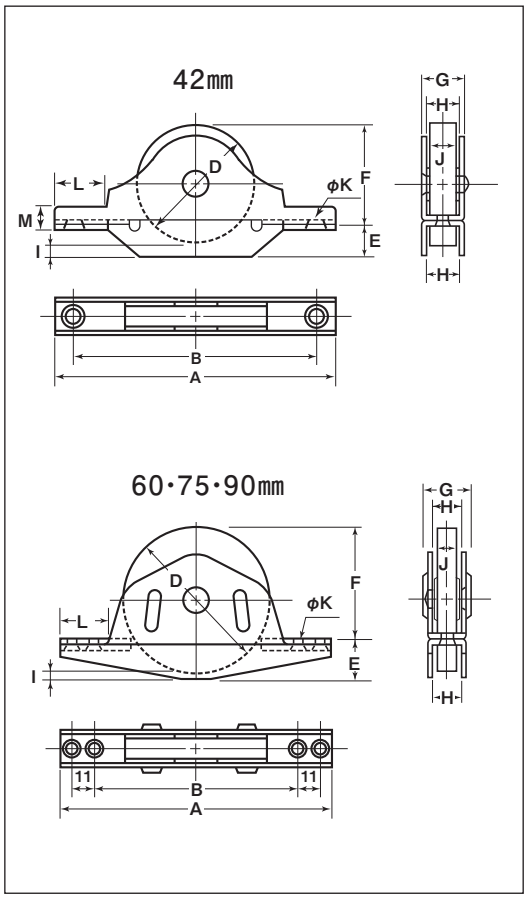

※ベアリングは鉄です。

商品コード	サイズ	A	B	D	E	F	G	H	I	J	K	L	M	板厚	軸	車	取付ネジ寸法	自重	耐荷重(2ケ当り)	希望小売価格(1ケ当り)	一箱入数	一甲入数
ZBS-0423	42mm	100	85.5	42	11.5	34.5	14	11	4	9.5	5	20	7	SUS304 t1.5	SUS304 6mm	SUS303 #608GGベアリング入	M4	150g	80kg	5,470	6	120
ZBS-0603	60mm	140	106	60	20	45	21	15	5	11	5	25	—	SUS304 t2	SUS304 10mm	SUS303 #6200ZZ ベアリング入	M5	405g	150kg	19,000	2	40
ZBS-0753	75mm	140	106	75	20	59	21	15	4	11	5	25	—				M5	540g	180kg	20,200	2	30
ZBS-0903	90mm	155	108	90	23	73	23	17	6	13	6	27.5	—				M5	885g	200kg	23,300	2	20

車のみ

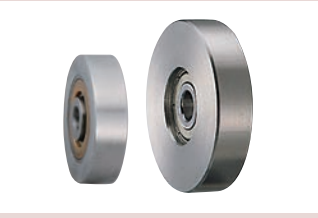

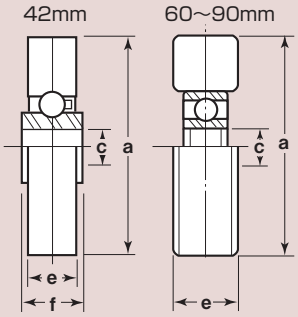

商品コード	サイズ	a(φ)	c(φ)	e	f	自重	希望小売価格(1ケ当り)
1306	42mm	42	6	9.5	10.5	42g	2,280
1104	60mm	60	10	11	—	215g	5,760
1107	75mm	75	10	11	—	350g	7,680
1110	90mm	90	10	13	—	615g	17,000

ベアリング入 鉄底車

袖型 **鉄枠** **鉄車**

45mm 60mm 75mm 90mm

ZGM-0453

ZGM-0603

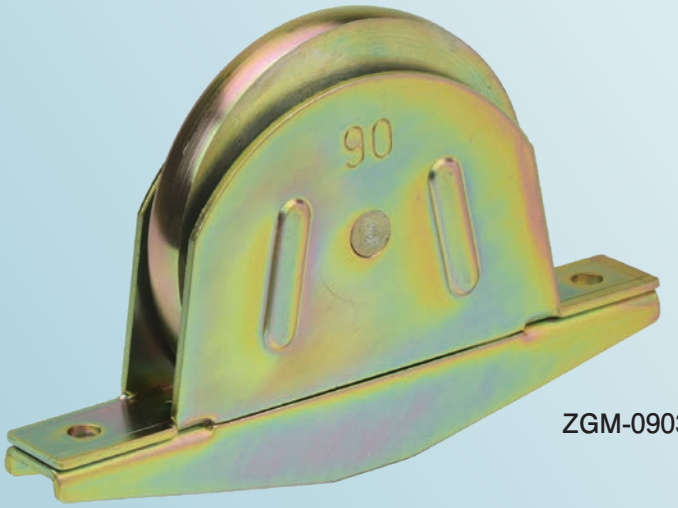

ZGM-0903

特長 ベアリングを使用していますので耐久力に優れています。

用途 門扉･工場･出入口用扉･各種倉庫etc.

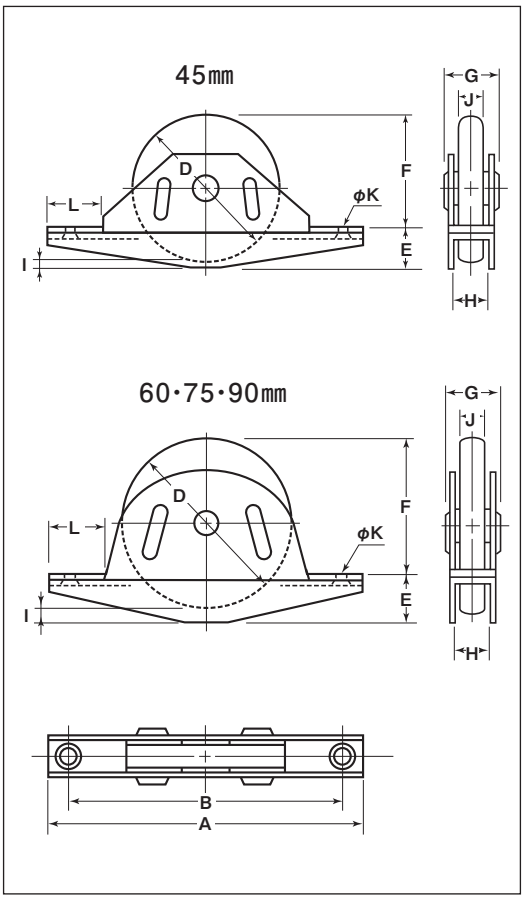

※枠のメッキはクロメート処理です。

商品コード	サイズ	A	B	D	E	F	G	H	I	J	K	L	板厚	軸	車	取付ネジ寸法	自重	耐荷重(2ケ当り)	希望小売価格(1ケ当り)	一箱入数	一甲入数
ZGM-0453	45mm	80	65	45	14	37	15.5	10	6	8	5	15	SPCC t2	鉄 8mm	鉄 ベアリング(鉄)入	M4	150g	100kg	3,140	12	120
ZGM-0603	60mm	140	120	60	21	44	21	13	5	11	6	25	SPCC t2.3			M5	435g	120kg	5,000	4	40
ZGM-0753	75mm	140	120	75	21	59	21	13	5	11	6	25				M5	570g	150kg	6,420	4	40
ZGM-0903	90mm	155	130	90	23	74	23	16	7	11	6	28				M5	925g	200kg	10,700	2	30

公団・公社用戸車

● 公団・公社用戸車

現在製造されていない「公団・公社用戸車」の復刻版です。

※交換用としてご使用ください。

特殊門扉用戸車
重量戸車
ロタ・重量戸車
キャスター戸車
Hブーリー
セミブルック
Cローラー
パテント車
ガイドローラー
底車
公団・公社用戸車
サッシ取替戸車
ステンレス戸車
鉄戸車
調整戸車
横調整戸車
フラッター戸車
樹脂戸車
Uステンレール用戸車
ローラー戸車
真鍮戸車
吊戸車
スライドラック用
下車

昭和40年代に建設された公団・県営・市営住宅の建て替え及び改築工事が数多く行われています。当時製造された取替え戸車の多くは現在製造されていないのが現状です。
また一方では改築に伴い需要・問い合わせが出てきております。弊社ではこれらをふまえ、都度、アイテムを増やし、お客様のご要望にお応えしていきます。

掲載商品以外にもまだまだ必要な種類があると思われますのでどんどんお客様の声をお聞かせください。

特殊門扉用戸車
重量戸車
ロタ・重量戸車
キャスター戸車
Hブーリー
セミブルック
Cローラー
パテント車
ガイドローラー
底車
公団・公社用戸車
サッシ取替戸車
ステンレス戸車
鉄戸車
調整戸車
横調整戸車
フラッター戸車
樹脂戸車
Uステンレール用戸車
ローラー戸車
真鍮戸車
吊戸車
スライドラック用
下車

公団・公社用戸車

EKK-0001・EKP-0001

RoHS
EKK

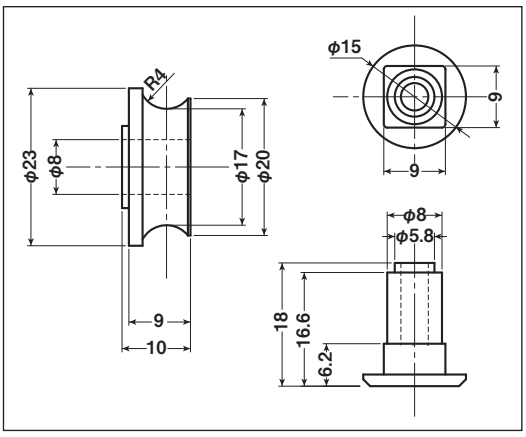

商品コード	分 類	サイズ	材 質	自 重	耐荷重 (2ケ当り)	希望小売価格 (1ケ当り)
EKK-0001	車のみ(メタル入)	23mm 丸	ジュラコン	5g	20kg	オープン
EKP-0001	シャフトのみ	8×18mm	真鍮	10g	—	オープン

※EKPのメッキは三価クロメート処理です。

EKK-0002

RoHS

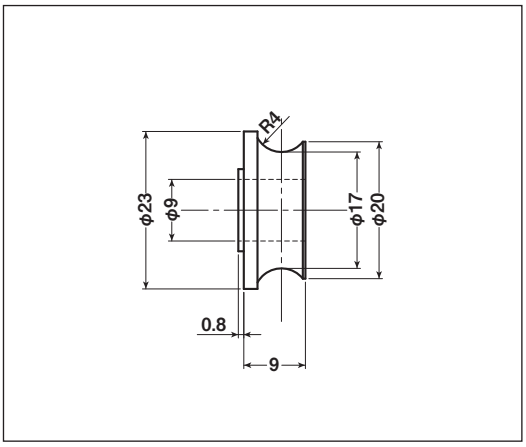

商品コード	分 類	サイズ	材 質	自 重	耐荷重 (2ケ当り)	希望小売価格 (1ケ当り)
EKK-0002	車のみ	23mm 丸	ジュラコン	3g	20kg	オープン

EKK-0003・EKP-0003

RoHS
EKK

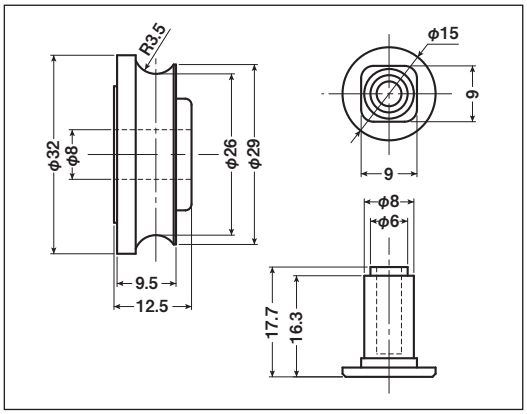

商品コード	分 類	サイズ	材 質	自 重	耐荷重 (2ケ当り)	希望小売価格 (1ケ当り)
EKK-0003	車のみ(メタル入)	32mm 丸	ジュラコン	11g	20kg	オープン
EKP-0003	シャフトのみ	8×17.7mm	真鍮	11g	—	オープン

※EKPのメッキは三価クロメート処理です。

公団・公社用戸車

EKK-0004

RoHS

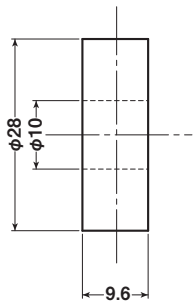

商品コード	分 類	サイズ	材 質	自 重	耐荷重 (2ケ当り)	希望小売価格 (1ケ当り)
EKK-0004	車のみ(メタル入)	28mm 平	ジュラコン	8.5g	20kg	オープン

EKK-0005・EKP-0005

RoHS

EKK

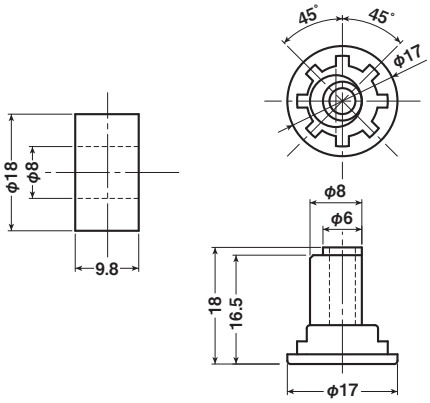

商品コード	分 類	サイズ	材 質	自 重	耐荷重 (2ケ当り)	希望小売価格 (1ケ当り)
EKK-0005	車のみ(メタル入)	18mm 平	ジュラコン	4g	20kg	オープン
EKP-0005	シャフトのみ	8×18mm	真鍮	11.6g	—	オープン

※EKPのメッキは三価クロメート処理です。

EKK-0006

RoHS

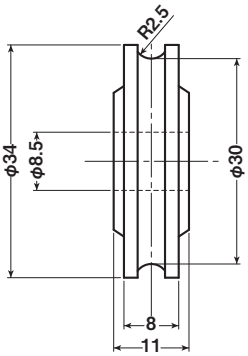

商品コード	分 類	サイズ	材 質	自 重	耐荷重 (2ケ当り)	希望小売価格 (1ケ当り)
EKK-0006	車のみ	34mm 丸	ジュラコン	10g	20kg	オープン

公団・公社用戸車

EKK-0007

※このタイプの戸車の取替え用です。

RoHS

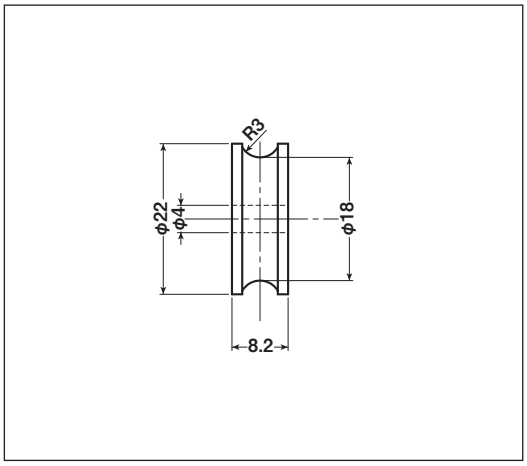

商品コード	分 類	サイズ	材 質	自 重	耐荷重 (2ケ当り)	希望小売価格 (1ケ当り)
EKK-0007	車のみ(メタル入)	22mm 丸	ジュラコン	4g	20kg	オープン

EKK-0008

RoHS

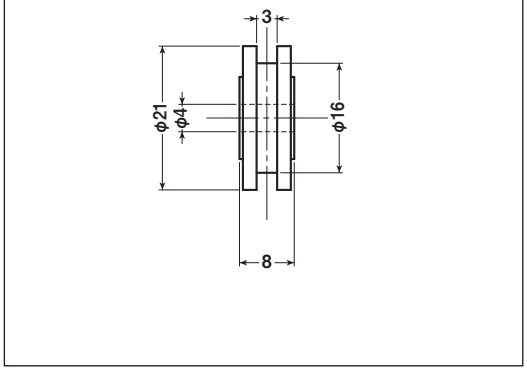

商品コード	分 類	サイズ	材 質	自 重	耐荷重 (2ケ当り)	希望小売価格 (1ケ当り)
EKK-0008	車のみ(メタル入)	21mm H	ジュラコン	3.5g	20kg	オープン

EKK-0009・EKP-0009

RoHS

EKK

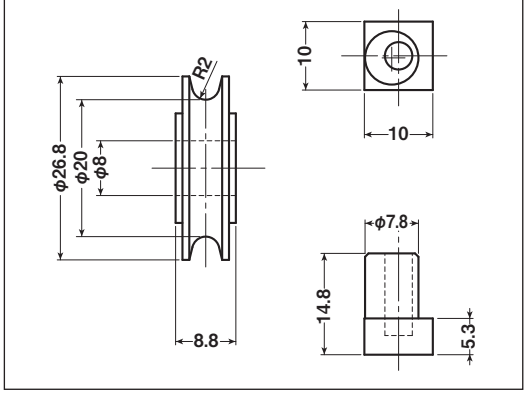

商品コード	分 類	サイズ	材 質	自 重	耐荷重 (2ケ当り)	希望小売価格 (1ケ当り)
EKK-0009	車のみ(メタル入)	26.8mm 丸	ジュラコン	5.5g	20kg	オープン
EKP-0009	シャフトのみ	7.8×14.8mm	真鍮	8.5g	—	オープン

※EKPのメッキは三価クロメート処理です。

公団・公社用戸車

EKK-0010・EKP-0010

RoHS
EKK

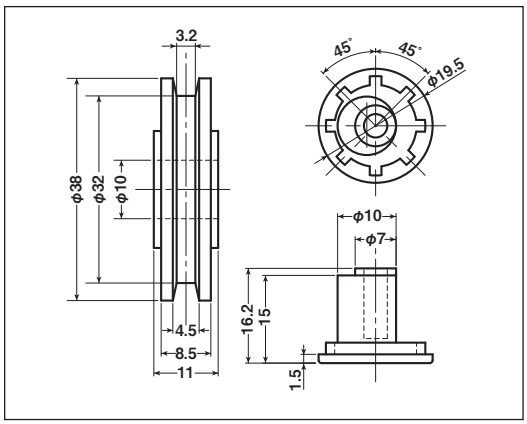

商品コード	分 類	サイズ	材 質	自 重	耐荷重 (2ケ当り)	希望小売価格 (1ケ当り)
EKK-0010	車のみ(メタル入)	38mm H	ジュラコン	13.5g	20kg	オープン
EKP-0010	シャフトのみ	10×16.2mm	真鍮	15g	—	オープン

※EKPのメッキは三価クロメート処理です。

EKK-0011・EKP-0011

RoHS
EKK

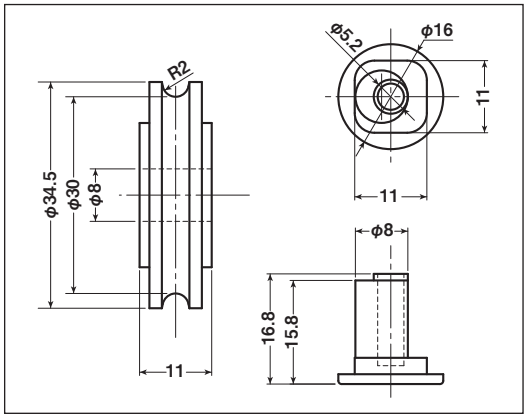

商品コード	分 類	サイズ	材 質	自 重	耐荷重 (2ケ当り)	希望小売価格 (1ケ当り)
EKK-0011	車のみ(メタル入)	34.5mm 丸	ジュラコン	12g	20kg	オープン
EKP-0011	シャフトのみ	8×16.8mm	真鍮	10g	—	オープン

※EKPのメッキは三価クロメート処理です。

EKK-0012・EKP-0012

RoHS
EKK

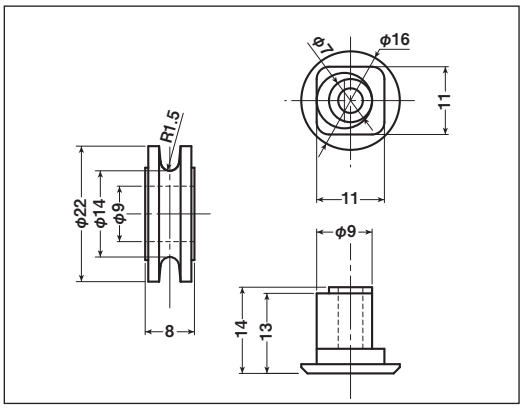

商品コード	分 類	サイズ	材 質	自 重	耐荷重 (2ケ当り)	希望小売価格 (1ケ当り)
EKK-0012	車のみ	22mm 丸	ジュラコン	2.5g	20kg	オープン
EKP-0012	シャフトのみ	9×14mm	真鍮	10g	—	オープン

※EKPのメッキは三価クロメート処理です。

公団・公社用戸車

EKK-0013・EKP-0013

RoHS
EKK

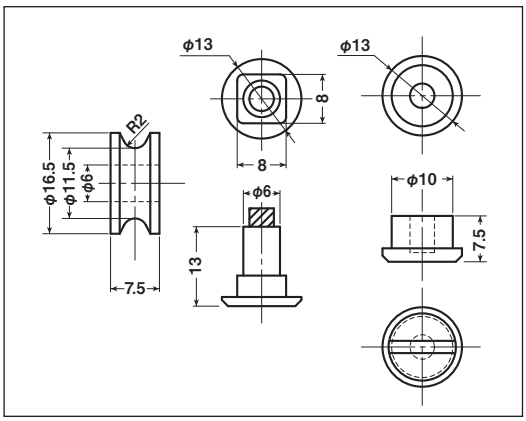

商品コード	分 類	サイズ	材 質	自 重	耐荷重 (2ケ当り)	希望小売価格 (1ケ当り)
EKK-0013	車のみ(メタル入)	16.5mm 丸	ジュラコン	2g	20kg	オープン
EKP-0013	シャフトのみ	6×13mm	真鍮	10g	—	オープン

※EKPのメッキは三価クロメート処理です。

EKK-0014・EKP-0014

RoHS
EKK

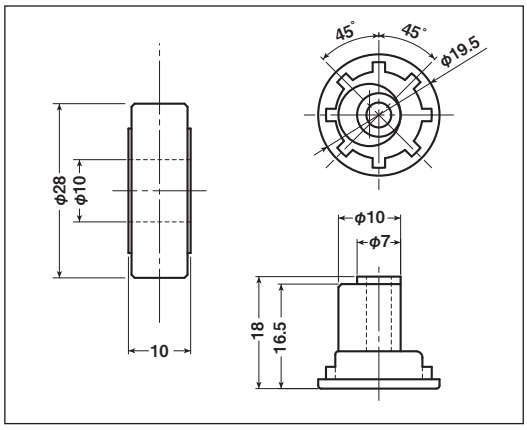

商品コード	分 類	サイズ	材 質	自 重	耐荷重 (2ケ当り)	希望小売価格 (1ケ当り)
EKK-0014	車のみ(メタル入)	28mm 平	ジュラコン	9g	20kg	オープン
EKP-0014	シャフトのみ	10×18mm	真鍮	17g	—	オープン

※EKPのメッキは三価クロメート処理です。

EKK-0015・EKP-0015

RoHS
EKK

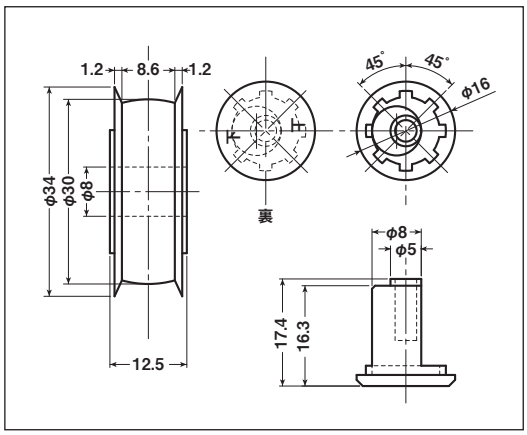

商品コード	分 類	サイズ	材 質	自 重	耐荷重 (2ケ当り)	希望小売価格 (1ケ当り)
EKK-0015	車のみ(メタル入)	34mm 溝	ジュラコン	13g	20kg	オープン
EKP-0015	シャフトのみ	8×17.4mm	真鍮	19g	—	オープン

※EKPのメッキは三価クロメート処理です。

公団・公社用戸車

EKK-0016・EKP-0015

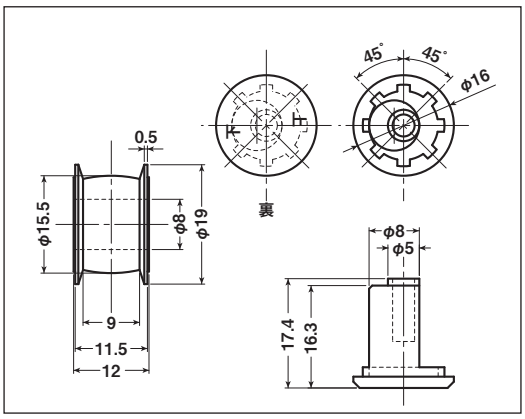

商品コード	分 類	サイズ	材 質	自 重	耐荷重 (2ケ当り)	希望小売価格 (1ケ当り)
EKK-0016	車のみ(メタル入)	19mm 溝	ジュラコン	4g	20kg	オープン
EKP-0015	シャフトのみ	8×17.4mm	真鍮	19g	—	オープン

※EKPのメッキは三価クロメート処理です。

EKK-0017・EKP-0010

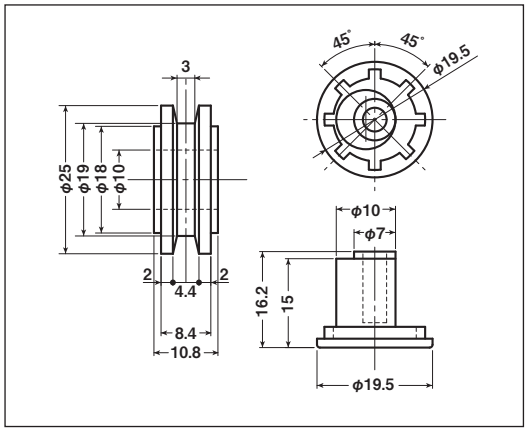

商品コード	分 類	サイズ	材 質	自 重	耐荷重 (2ケ当り)	希望小売価格 (1ケ当り)
EKK-0017	車のみ	25mm H	ジュラコン	4.5g	20kg	オープン
EKP-0010	シャフトのみ	10×16.2mm	真鍮	15g	—	オープン

※EKPのメッキは三価クロメート処理です。

EKK-0018・EKP-0012

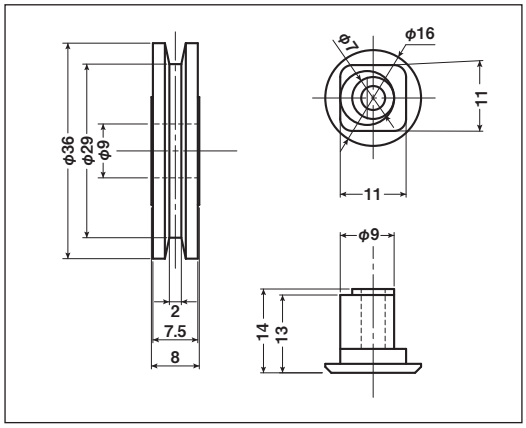

商品コード	分 類	サイズ	材 質	自 重	耐荷重 (2ケ当り)	希望小売価格 (1ケ当り)
EKK-0018	車のみ	36mm H	ジュラコン	9g	20kg	オープン
EKP-0012	シャフトのみ	9×14mm	真鍮	10g	—	オープン

※EKPのメッキは三価クロメート処理です。

公団・公社用戸車

EKK-0019・EKP-0019

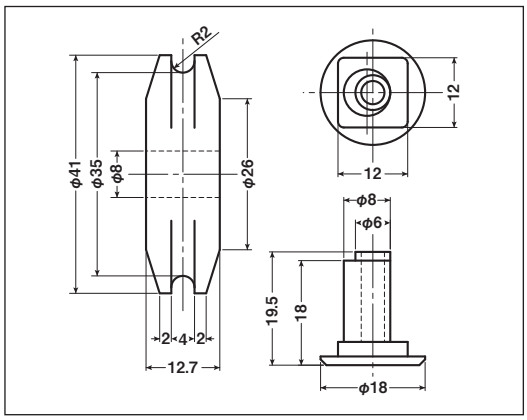

商品コード	分 類	サイズ	材 質	自 重	耐荷重 (2ケ当り)	希望小売価格 (1ケ当り)
EKK-0019	車のみ(メタル入)	41mm 丸	ジュラコン	20g	20kg	オープン
EKP-0019	シャフトのみ	8×19.5mm	真鍮	12.5g	—	オープン

※EKPのメッキは三価クロメート処理です。

EKK-0020・EKP-0020

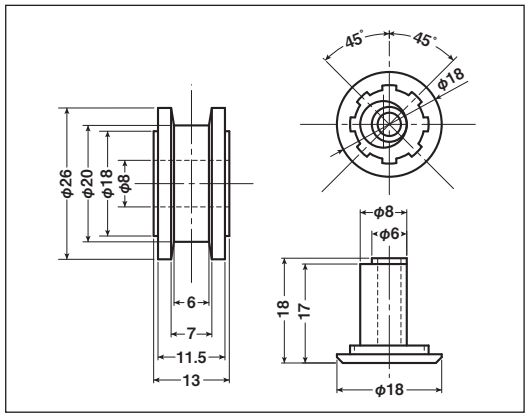

商品コード	分 類	サイズ	材 質	自 重	耐荷重 (2ケ当り)	希望小売価格 (1ケ当り)
EKK-0020	車のみ(メタル入)	26mm H	ジュラコン	8g	20kg	オープン
EKP-0020	シャフトのみ	8×18mm	真鍮	11g	—	オープン

※EKPのメッキは三価クロメート処理です。

EKK-0021・EKP-0021

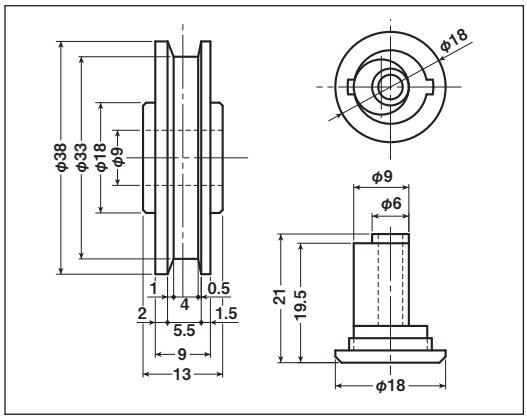

商品コード	分 類	サイズ	材 質	自 重	耐荷重 (2ケ当り)	希望小売価格 (1ケ当り)
EKK-0021	車のみ(メタル入)	38mm H	ジュラコン	14g	20kg	オープン
EKP-0021	シャフトのみ	9×21mm	真鍮	16g	—	オープン

※EKPのメッキは三価クロメート処理です。

公団・公社用戸車

EKK-0022・EKP-0022

RoHS
EKK

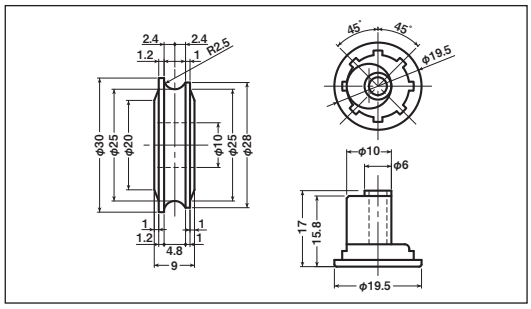

商品コード	分 類	サイズ	材 質	自 重	耐荷重 (2ケ当り)	希望小売価格 (1ケ当り)
EKK-0022	車のみ(メタル入)	30mm 丸	ジュラコン	7g	20kg	オープン
EKP-0022	シャフトのみ	10×17mm	真鍮	16g	—	オープン

※EKPのメッキは三価クロメート処理です。

EKK-0023・EKP-0011

RoHS
EKK

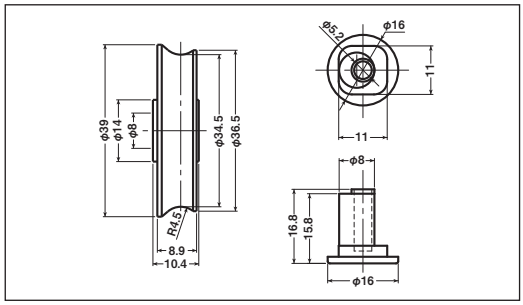

商品コード	分 類	サイズ	材 質	自 重	耐荷重 (2ケ当り)	希望小売価格 (1ケ当り)
EKK-0023	車のみ(メタル入)	39mm 丸	ジュラコン	13g	20kg	オープン
EKP-0011	シャフトのみ	8×16.8mm	真鍮	10g	—	オープン

※EKPのメッキは三価クロメート処理です。

EKK-0024

RoHS

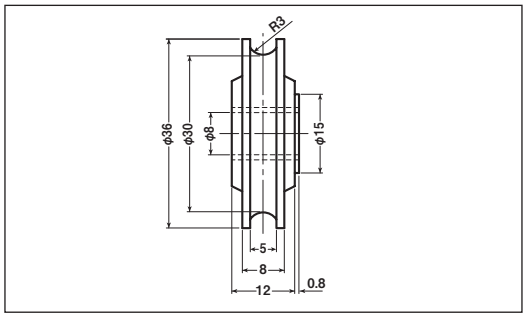

商品コード	分 類	サイズ	材 質	自 重	耐荷重 (2ケ当り)	希望小売価格 (1ケ当り)
EKK-0024	車のみ(メタル入)	36mm 丸	ジュラコン	12.6g	20kg	オープン

EKW-0001

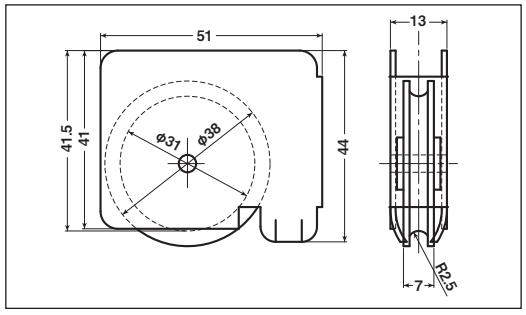

商品コード	分 類	サイズ	板 厚	軸	車	自 重	耐荷重 (2ケ当り)	希望小売価格 (1ケ当り)
EKW-0001	枠付	38mm 丸	SPCC六価クロメート処理 t1.2	鉄	ジュラコン	52.4g	20kg	オープン

公団・公社用戸車

EKW-0002

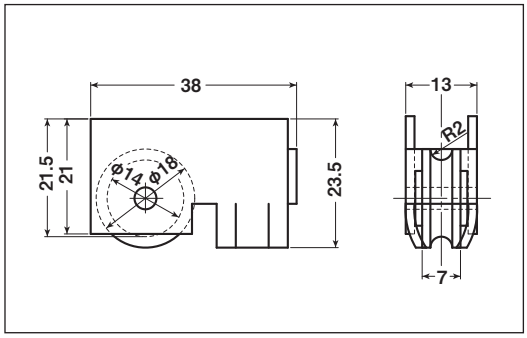

商品コード	分 類	サイズ	板 厚	軸	車	自 重	耐荷重 (2ケ当り)	希望小売価格 (1ケ当り)
EKW-0002	枠付	18mm 丸	SPCC六価クロメート処理 t1.6	鉄	ジュラコン	24g	20kg	オープン

EKW-0003

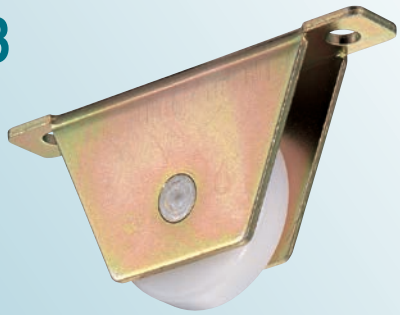

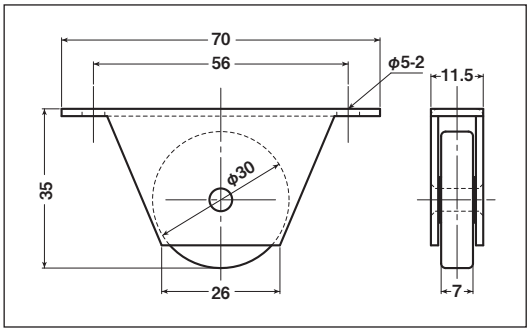

商品コード	分 類	サイズ	板 厚	軸	車	自 重	耐荷重 (2ケ当り)	希望小売価格 (1ケ当り)
EKW-0003	枠付	30mm 平	SPCC六価クロメート処理 t1.6	鉄	ジュラコン ベアリング(鉄)入	46g	30kg	オープン

EKW-0004

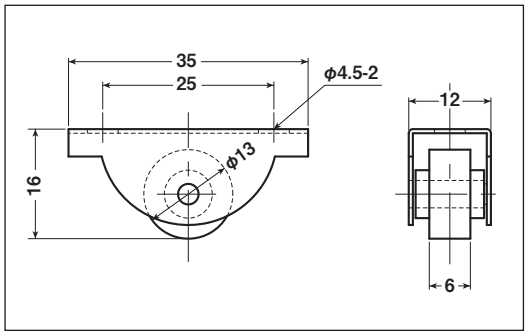

商品コード	分 類	サイズ	板 厚	軸	車	自 重	耐荷重 (2ケ当り)	希望小売価格 (1ケ当り)
EKW-0004	枠付	13mm 平	SUS304 t0.6	SUS304	ジュラコン	6.6g	10kg	オープン

EKW-0005

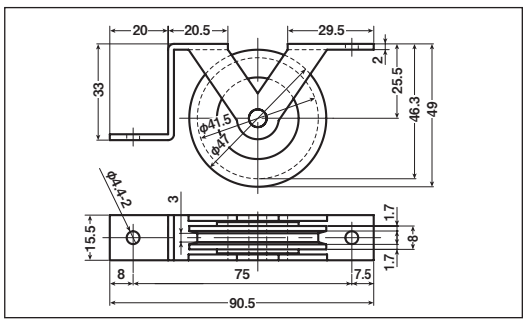

商品コード	分 類	サイズ	板 厚	軸	車	自 重	耐荷重 (2ケ当り)	希望小売価格 (1ケ当り)
EKW-0005	枠付	47mm H	SPCC六価クロメート処理 t2	鉄	ジュラコン #626ZZベアリング入	70g	30kg	オープン

公団・公社用戸車

EKW-0006

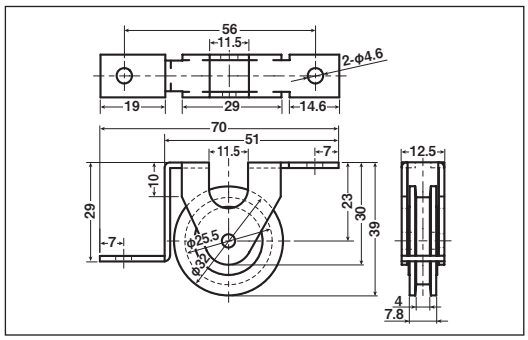

商品コード	分 類	サイズ	板 厚	軸	車	自 重	耐荷重 (2ケ当り)	希望小売価格 (1ケ当り)
EKW-0006	枠付	32mm H	SPCC六価クロメート処理 t1.6	鉄	ジュラコン #625ZZベアリング入	35g	30kg	オープン

EKW-0007

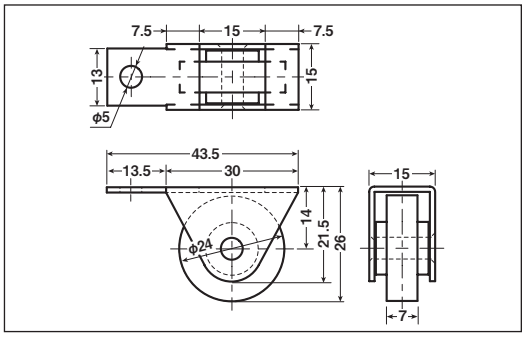

商品コード	分 類	サイズ	板 厚	軸	車	自 重	耐荷重 (2ケ当り)	希望小売価格 (1ケ当り)
EKW-0007	枠付	24mm 平	SPCC六価クロメート処理 t1.2	鉄	ジュラコン	20g	20kg	オープン

EKW-0008

New

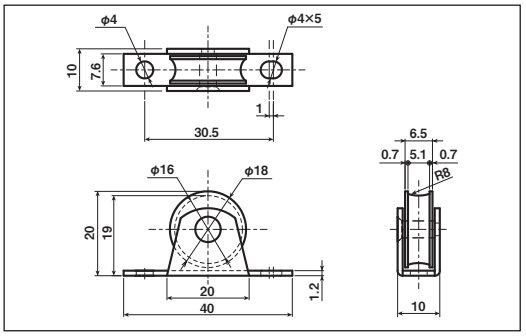

商品コード	分 類	サイズ	板 厚	軸	車	自 重	耐荷重 (2ケ当り)	希望小売価格 (1ケ当り)
EKW-0008	枠付	18mm 丸	SPCC三価クロメート処理 t1.2	鉄	ジュラコン	9.7g	15kg	オープン

EKW-0009

New

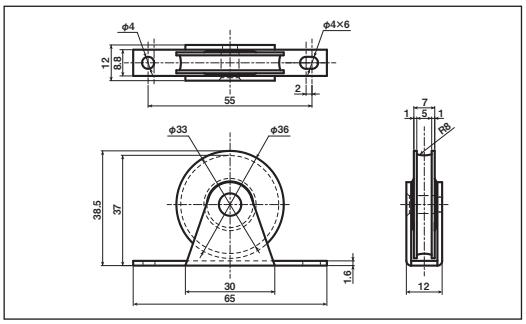

商品コード	分 類	サイズ	板 厚	軸	車	自 重	耐荷重 (2ケ当り)	希望小売価格 (1ケ当り)
EKW-0009	枠付	36mm 丸	SPCC三価クロメート処理 t1.6	鉄	ジュラコン #MR106ZZベアリング入	31.8g	25kg	オープン

サッシ取替戸車

- サッシ取替戸車
- サッシ取替戸車 段違い下框用
- メタル入り取替戸車
- 2WAYタイプ サッシ取替戸車
- 2WAYタイプ 17型用スペーサー
- サッシ取替戸車 V型

パック製品

- ロタ・サッシ取替戸車

※サッシ取替戸車の枠にはバネ材を使用しておりますので、
実際の製品とカタログサイズが異なる場合がございます。
ご使用にあたっては問題ございません。

特殊門扉用戸車
重量戸車
ロタ・重量戸車
キャスター戸車
Hブーリー
セミブルック
Cローラー
パテント車
ガイドローラー
底車
公団・公社用戸車
サッシ取替戸車
ステンレス戸車
鉄戸車
調整戸車
横調整戸車
フラッター戸車
樹脂戸車
Uステンレール用戸車
ローラー戸車
真鍮戸車
吊戸車
スライドラック用
下車

特殊門扉用戸車
重量戸車
ロタ・重量戸車
キャスター戸車
Hブーリー
セミブルック
Cローラー
パテント車
ガイドローラー
底車
公団・公社用戸車
サッシ取替戸車
ステンレス戸車
鉄戸車
調整戸車
横調整戸車
フラッター戸車
樹脂戸車
Uステンレール用戸車
ローラー戸車
真鍮戸車
吊戸車
スライドラック用
下車

サッシ取替戸車

サッシ取替戸車シリーズは取付簡単！ワンタッチで、はめ込みができます！

☆実用新案・意匠登録 第1715055号

1 溝巾の内寸法があうかご確認ください。

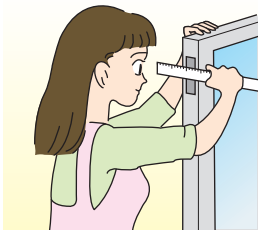

2 取替戸車をはめ込んでください。

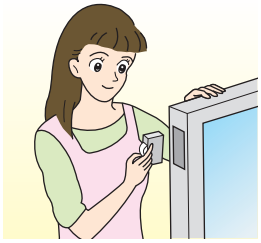

3 車の高さをビスで調整してください。

4 窓枠にはめ込んでガタツキがあれば、もう一度高さ調整をしてバランスをとってください。

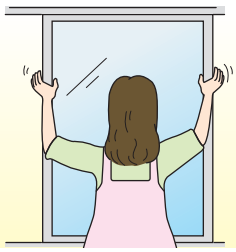

戸車の形状をご確認ください

レールの形が であれば **丸型** で、 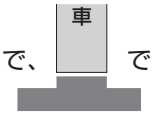 であれば **平型** の戸車をお買い求めください。

サッシ取替戸車 4つの特長

1 豊富な種類、各メーカーのサッシに適合。

※使用するアルミの巾・高さを測り適合する取替戸車をご使用ください。

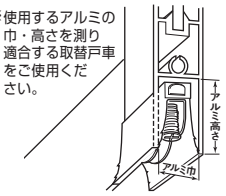

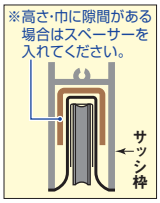

2 ワンタッチではめ込みができます。

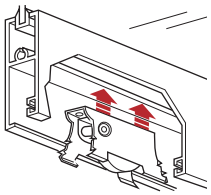

3 車高調整が簡単にできます。

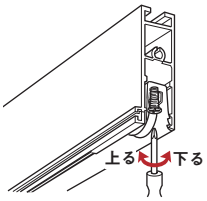

4 横ずれ防止穴付き。

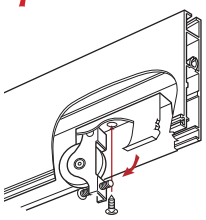

パック製品シリーズ
P169〜171 に掲載

DIY・ホームセンターなどに！

サッシ取替戸車

丸型　平型　H型　真鍮車　ジュラコン®車

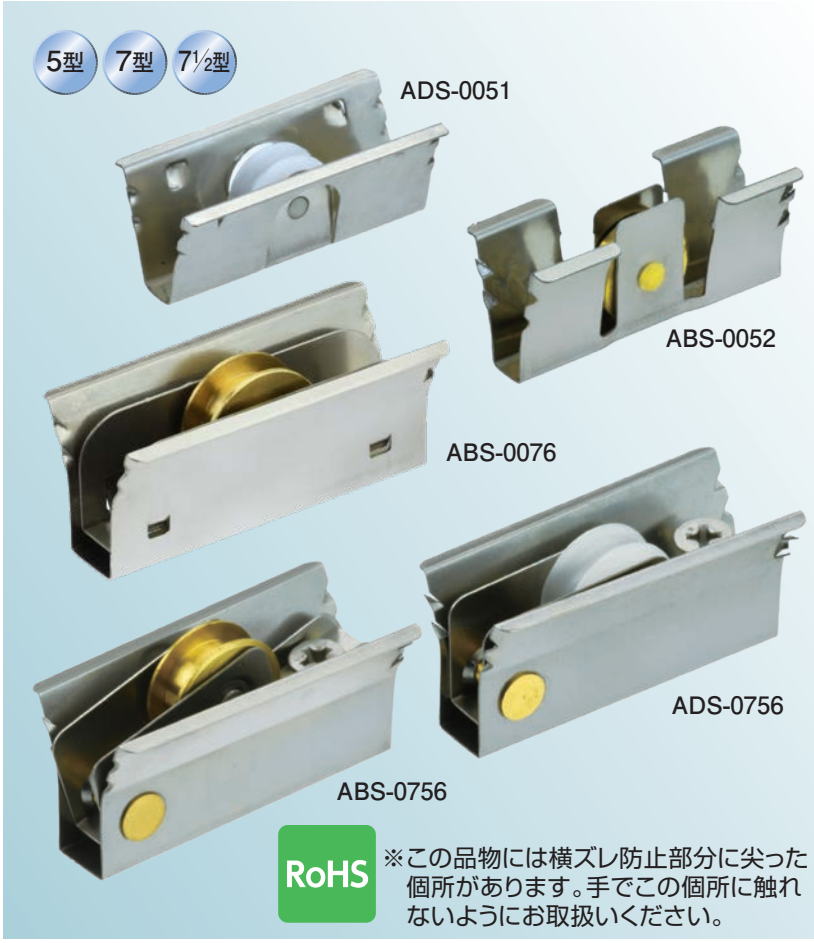

RoHS ※この品物には横ズレ防止部分に尖った個所があります。手でこの個所に触れないようにお取扱いください。

用途 網戸・小窓etc.

網戸サッシに適したコンパクトサイズです。

5型 真鍮 ABS-0051 / ジュラコン ADS-0051

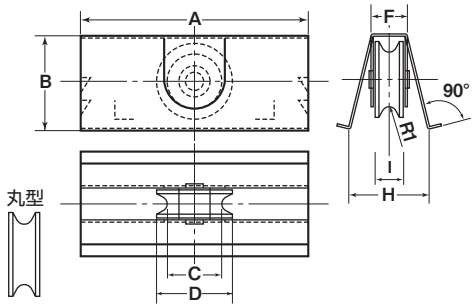

5型 真鍮 ABS-0052

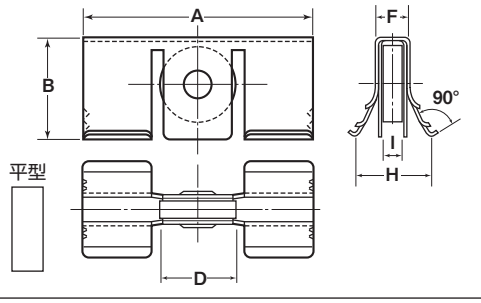

7型

真鍮 **ABS-0076**
ジュラコン **ADS-0076**

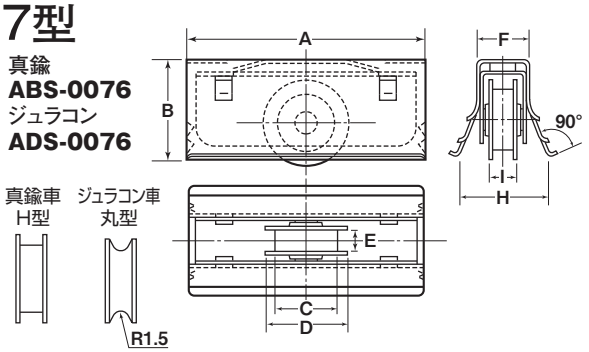

7½型

真鍮 **ABS-0756**
ジュラコン **ADS-0756**

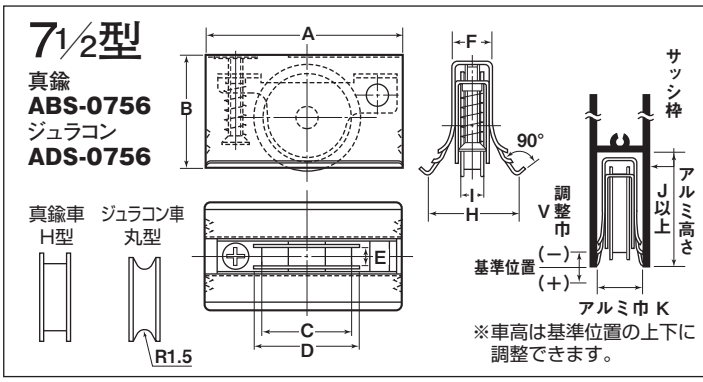

※車高は基準位置の上下に調整できます。

アルミ高さJ寸法がB寸法以上ある場合は落ち込まないようにスペーサーを入れてください。

※7型・7½型の真鍮車はH型、ジュラコン車は丸型になっていますのでご注意ください。

真鍮車

商品コード	サイズ	A	B	C	D	E	F	H	I	J	K	V (−)(+)	車	外枠	内枠	軸	車高調整ネジ	自重	耐荷重(2ケ当り)	希望小売価格(1ケ当り)	一箱入数	一甲入数
ABS-0051	5型 丸	30	13	7	10	—	5	10	3.5	13	6-7	—	10mm 真鍮	SUS301バネ材 t0.3	—	SUS303 4mm	—	4g	3kg	315	20	100
ABS-0052	5型 平	30	13	—	10	—	4.5	10	2.5	13	5-7	—					—	4g	3kg	315	20	100
ABS-0076	7型 H	36	15	9	13	3.5	7	13	4.5	16	8-10	—	13mm 真鍮	SUS301バネ材 t0.2	SUS301バネ材 t0.3		—	8g	3kg	520	20	300
ABS-0756	7½型 H	36	17	9	13	3.5	7	13	4.5	18	8-10	2 (0)(2)					SUS304 M3	9g	3kg	575	20	300

ジュラコン車

商品コード	サイズ	A	B	C	D	E	F	H	I	J	K	V (−)(+)	車	外枠	内枠	軸	車高調整ネジ	自重	耐荷重(2ケ当り)	希望小売価格(1ケ当り)	一箱入数	一甲入数
ADS-0051	5型 丸	30	13	7	10	—	5	10	3.5	13	6-7	—	10mm ジュラコン	SUS301バネ材 t0.3	—	SUS303 4mm	—	3g	3kg	355	20	100
ADS-0076	7型 丸	36	15	9	13	3.5	7	13	4.5	16	8-10	—	13mm ジュラコン	SUS301バネ材 t0.2	SUS301バネ材 t0.3		—	5g	3kg	520	20	300
ADS-0756	7½型 丸	36	17	9	13	3.5	7	13	4.5	18	8-10	2 (0)(2)					SUS304 M3	13g	3kg	575	20	300

※5型は袋入になります。

サッシ取替戸車

丸型　平型　ステンレス車

8型　8½型　9型　12型　14型　15型　17型　20型

RoHS

※この品物には横ズレ防止部分に尖った個所があります。
手でこの個所に触れないようにお取扱いください。
※ベアリングは鉄です。

用途　窓･玄関･引戸etc.

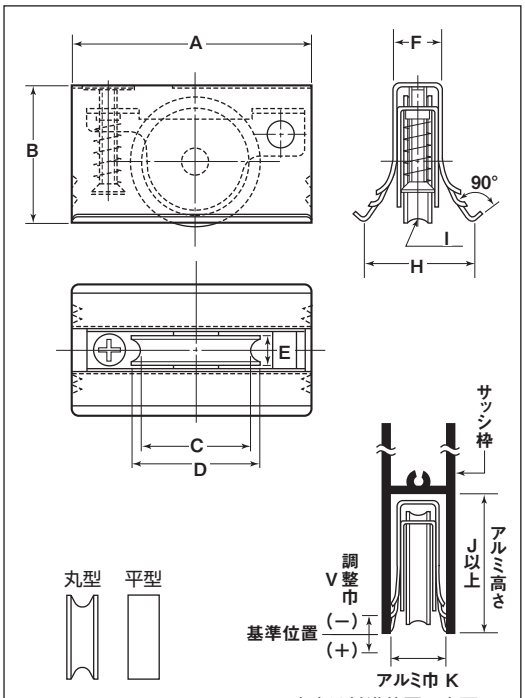

※車高は基準位置の上下に調整できます。

アルミ高さJ寸法がB寸法以上ある場合は落ち込まないようにスペーサーを入れてください。
戸車が移動しないようにネジ止めしてください。

丸型　ステンレス車

商品コード	サイズ	A	B	C	D	E	F	H	I(R)	J	K	V (−)(+)	車	外枠	内枠	軸	車高調整ネジ	自重	耐荷重(2ケ当り)	希望小売価格(1ケ当り)	一箱入数	一甲入数
ABS-0081	8型	43	21	16	20	5	9	20	2.5	22	10-13	4 (0)(4)	20mmSUS304 ベアリング(鉄)入	SUS301バネ材 t0.3	SUS304 t0.8	SUS304 5mm	SUS304 M4	20g	10kg	1,000	20	200
ABS-0851	8½型	45	26	16	20	5	9	20	2.5	27	10-14	5 (3)(2)						25g	10kg	1,070	20	200
ABS-0091	9型	45	26	21	25	5.5	9	20	2.5	27	10-14	5 (1.5)(3.5)	25mmSUS304 ベアリング(鉄)入					30g	15kg	1,110	20	200
ABS-0121	12型	59	32	24	28	8	12	24	3.5	33	13-16	5 (4.5)(0.5)	28mmSUS304 ベアリング(鉄)入		SUS304 t1		SUS304 M5	55g	20kg	1,500	10	120
ABS-0141	14型	60	30	24	28	8	14	28	3.5	33	15-18	5 (3)(2)						55g	20kg	1,560	10	120
ABS-0151	15型	70	45	30	35	9	15	33	4	48	16-19	10 (10)(0)	35mmSUS303 #608GGベアリング入	SUS301バネ材 t0.4	SUS304 t1.5			110g	25kg	2,530	10	120
ABS-0171	17型	70	45	30	35	9	18	33	4	48	19-21	8 (8)(0)						110g	25kg	2,730	10	120
ABS-0201	20型	70	42	37	42	9.5	20	51	4	50	21-25	7 (7)(0)	42mmSUS303 #608GGベアリング入					145g	30kg	3,570	6	72

平型　ステンレス車

商品コード	サイズ	A	B	D	E	F	H	J	K	V (−)(+)	車	外枠	内枠	軸	車高調整ネジ	自重	耐荷重(2ケ当り)	希望小売価格(1ケ当り)	一箱入数	一甲入数
ABS-0082	8型	43	21	20	5	9	20	22	10-13	4 (0)(4)	20mmSUS304 ベアリング(鉄)入	SUS301バネ材 t0.3	SUS304 t0.8	SUS304 5mm	SUS304 M4	25g	10kg	1,000	20	200
ABS-0852	8½型	45	26	20	5	9	20	27	10-14	5 (3)(2)						25g	10kg	1,070	20	200
ABS-0092	9型	45	26	25	5.5	9	20	27	10-14	5 (1.5)(3.5)	25mmSUS304 ベアリング(鉄)入					35g	15kg	1,110	20	200
ABS-0122	12型	59	32	28	8	12	24	33	13-16	5 (4.5)(0.5)	28mmSUS304 ベアリング(鉄)入		SUS304 t1		SUS304 M5	60g	20kg	1,500	10	120
ABS-0142	14型	60	30	28	8	14	28	33	15-18	5 (3)(2)						60g	20kg	1,560	10	120
ABS-0152	15型	70	45	35	9	15	33	48	16-19	10 (10)(0)	35mmSUS303 #608GGベアリング入	SUS301バネ材 t0.4	SUS304 t1.5			115g	25kg	2,530	10	120
ABS-0172	17型	70	45	35	9	18	33	48	19-21	8 (8)(0)						115g	25kg	2,730	10	120
ABS-0202	20型	70	42	42	9.5	20	51	50	21-25	7 (7)(0)	42mmSUS303 #608GGベアリング入					155g	30kg	3,570	6	72

サッシ取替戸車

丸型　平型　ジュラコン®車

8型　8½型　9型　12型　14型　15型　17型　20型

RoHS

※この品物には横ズレ防止部分に尖った個所があります。
手でこの個所に触れないようにお取扱いください。
※ベアリングは鉄です。

用途　窓･玄関･引戸etc.

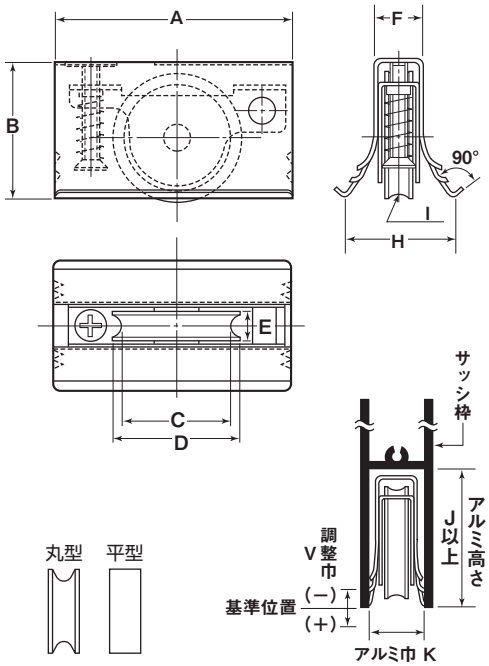

※車高は基準位置の上下に調整できます。

アルミ高さJ寸法がB寸法以上ある場合は落ち込まないようにスペーサーを入れてください。
戸車が移動しないようにネジ止めしてください。

丸型　ジュラコン車

商品コード	サイズ	A	B	C	D	E	F	H	I(R)	J	K	V (−)(+)	車	外枠	内枠	軸	車高調整ネジ	自重	耐荷重(2ケ当り)	希望小売価格(1ケ当り)	一箱入数	一甲入数
AES-0081	8型	43	21	17	20	5.5	9	20	2.5	22	10-13	4 (0)(4)	20mm ジュラコン	SUS301バネ材 t0.3	SUS304 t0.8	SUS304 5mm	SUS304 M4	15g	10kg	780	20	200
AES-0851	8½型	45	26	17	20	5.5	9	20	2.5	27	10-14	5 (3)(2)						15g	10kg	835	20	200
AES-0091	9型	45	26	20	24	6.5	9	20	2.5	27	10-14	5 (2)(3)	24mmジュラコン ベアリング(鉄)入					20g	15kg	870	20	200
AES-0121	12型	59	32	24	30	8	12	24	3	33	13-16	4 (3)(1)	30mmジュラコン ベアリング(鉄)入		SUS304 t1		SUS304 M5	40g	20kg	1,170	10	120
AES-0141	14型	60	30	24	30	8	14	28	3	33	15-18	5 (2)(3)						40g	20kg	1,240	10	120
AES-0151	15型	70	45	30	35	9	15	33	4	48	16-19	10 (10)(0)	35mmジュラコン #608GGベアリング入	SUS301バネ材 t0.4	SUS304 t1.5			80g	25kg	2,130	10	120
AES-0171	17型	70	45	30	35	9	18	33	4	48	19-21	8 (8)(0)						85g	25kg	2,260	10	120
AES-0201	20型	70	42	36	40	9	20	51	4	50	21-25	7 (7)(0)	40mmジュラコン #608ZZベアリング入					85g	30kg	2,820	6	72

平型　ジュラコン車

商品コード	サイズ	A	B	D	E	F	H	J	K	V (−)(+)	車	外枠	内枠	軸	車高調整ネジ	自重	耐荷重(2ケ当り)	希望小売価格(1ケ当り)	一箱入数	一甲入数
AES-0082	8型	43	21	20	5	9	20	22	10-13	4 (0)(4)	20mm ジュラコン	SUS301バネ材 t0.3	SUS304 t0.8	SUS304 5mm	SUS304 M4	15g	10kg	780	20	200
AES-0852	8½型	45	26	20	5	9	20	27	10-14	5 (3)(2)						20g	10kg	835	20	200
AES-0092	9型	45	26	25	6	9	20	27	10-14	5 (1.5)(3.5)	25mmジュラコン ベアリング(鉄)入					25g	15kg	870	20	200
AES-0122	12型	59	32	30	8	12	24	33	13-16	4 (3)(1)	30mmジュラコン ベアリング(鉄)入		SUS304 t1		SUS304 M5	45g	20kg	1,170	10	120
AES-0142	14型	60	30	30	8	14	28	33	15-18	5 (2)(3)						45g	20kg	1,240	10	120
AES-0152	15型	70	45	35	9	15	33	48	16-19	10 (10)(0)	35mmジュラコン #608GGベアリング入	SUS301バネ材 t0.4	SUS304 t1.5			80g	25kg	2,130	10	120
AES-0172	17型	70	45	35	9	18	33	48	19-21	8 (8)(0)						85g	25kg	2,260	10	120
AES-0202	20型	70	42	40	9	20	51	50	21-25	7 (7)(0)	40mmジュラコン #608ZZベアリング入					90g	30kg	2,820	6	72

サッシ取替戸車

丸型　平型　ステンレス車　ジュラコン®車

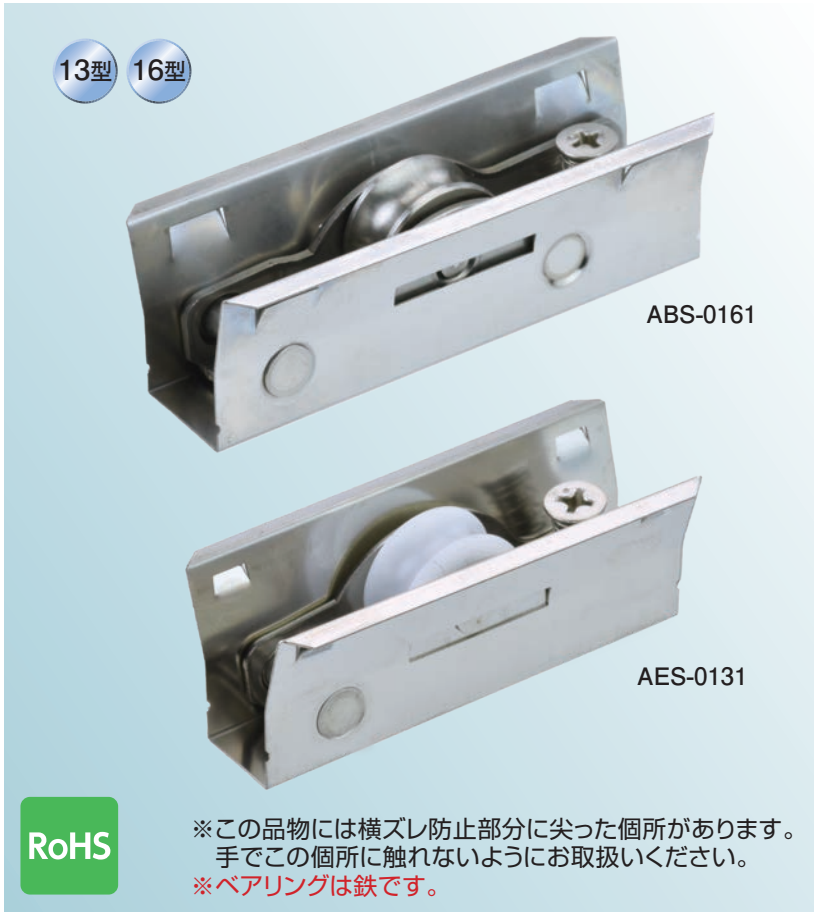

※この品物には横ズレ防止部分に尖った個所があります。
手でこの個所に触れないようにお取扱いください。
※ベアリングは鉄です。

用途　窓･玄関･引戸etc.

取付箇所の高さ（J寸法）が低いサッシ枠にも取付けられます。

13型

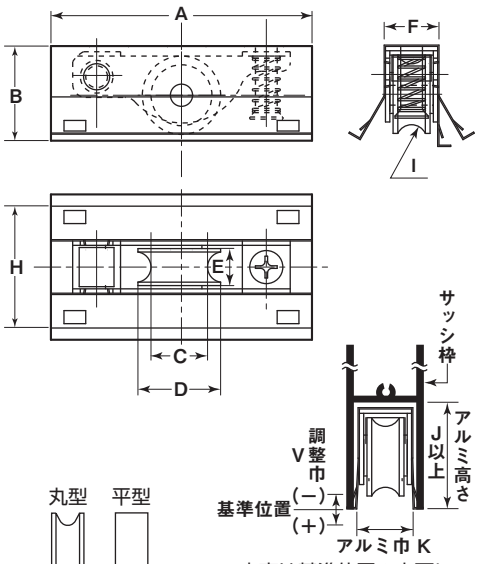

※車高は基準位置の上下に調整できます。

16型

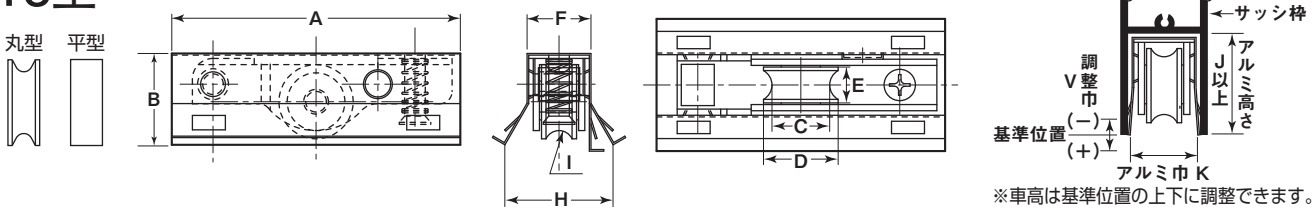

※車高は基準位置の上下に調整できます。

アルミ高さJ寸法がB寸法以上ある場合は落ち込まないようにスペーサーを入れてください。
戸車が移動しないようにネジ止めしてください。

丸型　ステンレス車

商品コード	サイズ	A	B	C	D	E	F	H	I(R)	J	K	V (−)(+)	車	外枠	内枠	軸	車高調整ネジ	自重	耐荷重(2ケ当り)	希望小売価格(1ケ当り)	一箱入数	一甲入数
ABS-0161	16型	70	23	14	18	8.5	15.5	21	3.5	23	17-18	4 (2.5)(1.5)	18mmSUS303ベアリング(鉄)入	SUS301バネ材 t0.3	SUS304 t1.5	SUS304 4mm	SUS304 M5	50g	20kg	2,600	10	120

平型　ステンレス車

商品コード	サイズ	A	B	C	D	E	F	H	I	J	K	V (−)(+)	車	外枠	内枠	軸	車高調整ネジ	自重	耐荷重(2ケ当り)	希望小売価格(1ケ当り)	一箱入数	一甲入数
ABS-0162	16型	70	23	14	18	8.5	15.5	21	—	23	17-18	4 (2.5)(1.5)	18mmSUS303ベアリング(鉄)入	SUS301バネ材 t0.3	SUS304 t1.5	SUS304 4mm	SUS304 M5	55g	20kg	2,600	10	120

丸型　ジュラコン車

商品コード	サイズ	A	B	C	D	E	F	H	I(R)	J	K	V (−)(+)	車	外枠	内枠	軸	車高調整ネジ	自重	耐荷重(2ケ当り)	希望小売価格(1ケ当り)	一箱入数	一甲入数
AES-0131	13型	60	23	14	18	8.5	13	20	3.5	24	14-16	4 (3)(1)	18mmジュラコンベアリング(鉄)入	SUS301バネ材 t0.3	SUS304 t1	SUS304 4mm	SUS304 M5	25g	20kg	1,230	10	120
AES-0161	16型	70	23	14	18	8.5	15.5	21	3.5	23	17-18	4 (2.5)(1.5)			SUS304 t1.5			40g	20kg	2,210	10	120

平型　ジュラコン車

商品コード	サイズ	A	B	C	D	E	F	H	I	J	K	V (−)(+)	車	外枠	内枠	軸	車高調整ネジ	自重	耐荷重(2ケ当り)	希望小売価格(1ケ当り)	一箱入数	一甲入数
AES-0132	13型	60	23	14	18	8.5	13	20	—	24	14-16	4 (3)(1)	18mmジュラコンベアリング(鉄)入	SUS301バネ材 t0.3	SUS304 t1	SUS304 4mm	SUS304 M5	25g	20kg	1,230	10	120
AES-0162	16型	70	23	14	18	8.5	15.5	21	—	23	17-18	4 (2.5)(1.5)			SUS304 t1.5			40g	20kg	2,210	10	120

サッシ取替戸車　段違い下框用

丸型　平型　ステンレス車　ジュラコン®車

RoHS

※この品物には横ズレ防止部分に尖った個所があります。
手でこの個所に触れないようにお取扱いください。
※ベアリングは鉄です。

用途　窓・玄関・引戸etc.

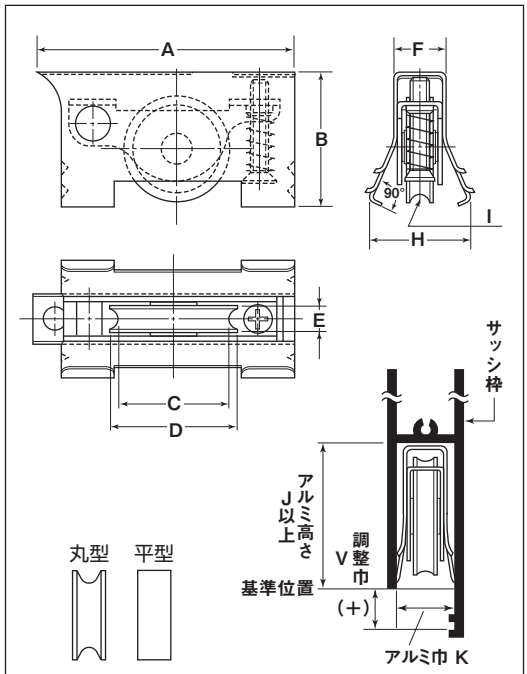

※車高は基準位置の上下に調整できます。

戸車が移動しないようにネジ止めしてください。

丸型　ステンレス車

商品コード	サイズ	A	B	C	D	E	F	H	I(R)	J	K	V (+)(+)	車	外枠	内枠	軸	車高調整ネジ	自重	耐荷重(2ケ当り)	希望小売価格(1ケ当り)	一箱入数	一甲入数
ABW-0081	8型	49	21	16	20	5	9	17	2.5	21	10-13	5 (2)(7)	20mmSUS304 ベアリング(鉄)入	SUS301バネ材 t0.3	SUS304 t0.8	SUS304 5mm	SUS304 M4	20g	10kg	1,080	20	200
ABW-0851	8½型	50	26	16	20	5	9	18	2.5	26	10-13	4 (1)(5)						25g	10kg	1,140	20	200
ABW-0091	9型	50	26	21	25	5.5	9	18	2.5	26	10-13	5 (2)(7)	25mmSUS304 ベアリング(鉄)入					30g	15kg	1,210	20	200
ABW-0121	12型	64	31	24	28	8	12	22	4	31	13-16	5 (0)(5)	28mmSUS304 ベアリング(鉄)入		SUS304 t1		SUS304 M5	50g	20kg	1,620	10	120

平型　ステンレス車

商品コード	サイズ	A	B	D	E	F	H	J	K	V (+)(+)	車	外枠	内枠	軸	車高調整ネジ	自重	耐荷重(2ケ当り)	希望小売価格(1ケ当り)	一箱入数	一甲入数
ABW-0082	8型	49	21	20	5	9	17	21	10-13	5 (2)(7)	20mmSUS304 ベアリング(鉄)入	SUS301バネ材 t0.3	SUS304 t0.8	SUS304 5mm	SUS304 M4	25g	10kg	1,080	20	200
ABW-0852	8½型	50	26	20	5	9	18	26	10-13	4 (1)(5)						25g	10kg	1,140	20	200
ABW-0092	9型	50	26	25	5.5	9	18	26	10-13	5 (2)(7)	25mmSUS304 ベアリング(鉄)入					35g	15kg	1,210	20	200
ABW-0122	12型	64	31	28	8	12	22	31	13-16	5 (0)(5)	28mmSUS304 ベアリング(鉄)入		SUS304 t1		SUS304 M5	55g	20kg	1,620	10	120

丸型　ジュラコン車

商品コード	サイズ	A	B	C	D	E	F	H	I(R)	J	K	V (+)(+)	車	外枠	内枠	軸	車高調整ネジ	自重	耐荷重(2ケ当り)	希望小売価格(1ケ当り)	一箱入数	一甲入数
AEW-0081	8型	49	21	17	20	5.5	9	17	2.5	21	10-13	5 (2)(7)	20mm ジュラコン	SUS301バネ材 t0.3	SUS304 t0.8	SUS304 5mm	SUS304 M4	15g	10kg	845	20	200
AEW-0851	8½型	50	26	17	20	5.5	9	18	2.5	26	10-13	4 (1)(5)						20g	10kg	900	20	200
AEW-0091	9型	50	26	20	24	6.5	9	18	2.5	26	10-13	4 (2)(6)	24mmジュラコン ベアリング(鉄)入					20g	15kg	965	20	200
AEW-0121	12型	64	31	24	30	8	12	22	3	31	13-16	5 (0)(5)	30mmジュラコン ベアリング(鉄)入		SUS304 t1		SUS304 M5	40g	20kg	1,300	10	120

平型　ジュラコン車

商品コード	サイズ	A	B	D	E	F	H	J	K	V (+)(+)	車	外枠	内枠	芯棒	車高調整ネジ	自重	耐荷重(2ケ当り)	希望小売価格(1ケ当り)	一箱入数	一甲入数
AEW-0082	8型	49	21	20	5	9	17	21	10-13	5 (2)(7)	20mm ジュラコン	SUS301バネ材 t0.3	SUS304 t0.8	SUS304 5mm	SUS304 M4	15g	10kg	845	20	200
AEW-0852	8½型	50	26	20	5	9	18	26	10-13	4 (1)(5)						15g	10kg	900	20	200
AEW-0092	9型	50	26	25	6	9	18	26	10-13	5 (2)(7)	25mmジュラコン ベアリング(鉄)入					25g	15kg	965	20	200
AEW-0122	12型	64	31	30	8	12	22	31	13-16	5 (0)(5)	30mmジュラコン ベアリング(鉄)入		SUS304 t1		SUS304 M5	40g	20kg	1,300	10	120

メタル入り取替戸車

丸型　平型　ステンレス車

●ベアリングを使用せず、軸芯穴にステンレスメタルを使用していますので、サビにくくなっています。
※この品物には横ズレ防止部分に尖った個所があります。手でこの個所に触れないようにお取扱いください。

用途　浴室引戸etc.

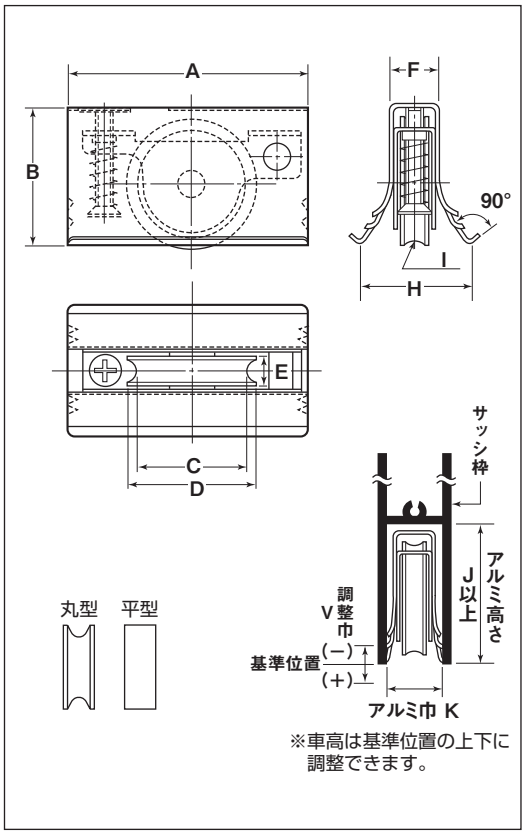

アルミ高さJ寸法がB寸法以上ある場合は落ち込まないようにスペーサーを入れてください。戸車が移動しないようにネジ止めしてください。

丸型　ステンレス車

商品コード	サイズ	A	B	C	D	E	F	H	I(R)	J	K	V (−) (+)	車	外枠	内枠	軸	車高調整ネジ	自重	耐荷重(2ケ当り)	希望小売価格(1ケ当り)	一箱入数	一甲入数
AAS-0081	8型	43	21	12	20	5.5	9	20	2	22	10-13	4 (0) (4)	20mmSUS303 メタル入	SUS301バネ材 t0.3	SUS304 t0.8	SUS304 5mm	SUS304 M4	20g	10kg	840	20	200
AAS-0091	9型	45	26	17	25	5.5	9	20	2	27	10-14	5 (1.5) (3.5)	25mmSUS303 メタル入					25g	15kg	910	20	200
AAS-0121	12型	59	32	22	30	8	12	24	3	33	13-16	4 (3) (1)	30mmSUS303 メタル入		SUS304 t1		SUS304 M5	55g	20kg	1,190	10	120
AAS-0141	14型	60	30	20	30	8	14	28	3	33	15-18	5 (2) (3)						55g	20kg	1,280	10	120

平型　ステンレス車

商品コード	サイズ	A	B	D	E	F	H	J	K	V (−) (+)	車	外枠	内枠	軸	車高調整ネジ	自重	耐荷重(2ケ当り)	希望小売価格(1ケ当り)	一箱入数	一甲入数
AAS-0082	8型	43	21	20	5.5	9	20	22	10-13	4 (0) (4)	20mmSUS303 メタル入	SUS301バネ材 t0.3	SUS304 t0.8	SUS304 5mm	SUS304 M4	30g	10kg	840	20	200
AAS-0092	9型	45	26	25	5.5	9	20	27	10-14	5 (1.5) (3.5)	25mmSUS303 メタル入					35g	15kg	910	20	200
AAS-0122	12型	59	32	30	8	12	24	33	13-16	4 (3) (1)	30mmSUS303 メタル入		SUS304 t1		SUS304 M5	70g	20kg	1,190	10	120
AAS-0142	14型	60	30	30	8	14	28	33	15-18	5 (2) (3)						70g	20kg	1,280	10	120

メタル入り取替戸車

丸型　平型　ジュラコン®車

9型　12型　14型

●ベアリングを使用せず、軸芯穴にステンレスメタルを使用していますので、サビにくくなっています。
※この品物には横ズレ防止部分に尖った個所があります。手でこの個所に触れないようにお取扱いください。

RoHS

用途　浴室引戸etc.

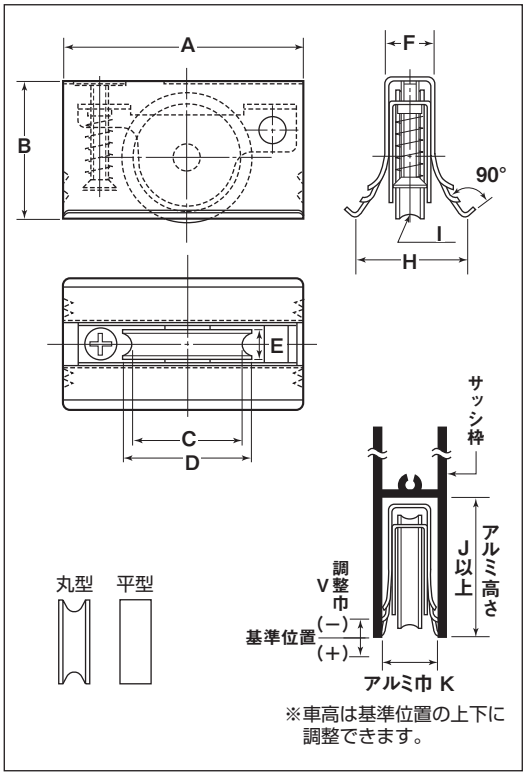

アルミ高さJ寸法がB寸法以上ある場合は落ち込まないようにスペーサーを入れてください。戸車が移動しないようにネジ止めしてください。

丸型　ジュラコン車

商品コード	サイズ	A	B	C	D	E	F	H	I(R)	J	K	V (−)(+)	車	外枠	内枠	軸	車高調整ネジ	自重	耐荷重(2ケ当り)	希望小売価格(1ケ当り)	一箱入数	一甲入数
ADS-0091	9型	45	26	20	25	5.5	9	20	2.5	27	10-14	5 (1.5)(3.5)	25mmジュラコンメタル入	SUS301バネ材 t0.3	SUS304 t0.8	SUS304 5mm	SUS304 M4	20g	15kg	695	20	200
ADS-0121	12型	59	32	24	30	8	12	24	3	33	13-16	4 (3)(1)	30mmジュラコンメタル入		SUS304 t1		SUS304 M5	35g	20kg	945	10	120
ADS-0141	14型	60	30	24	30	8	14	28	3	33	15-18	5 (2)(3)						35g	20kg	1,020	10	120

平型　ジュラコン車

商品コード	サイズ	A	B	D	E	F	H	J	K	V (−)(+)	車	外枠	内枠	軸	車高調整ネジ	自重	耐荷重(2ケ当り)	希望小売価格(1ケ当り)	一箱入数	一甲入数
ADS-0092	9型	45	26	25	5.5	9	20	27	10-14	5 (1.5)(3.5)	25mmジュラコンメタル入	SUS301バネ材 t0.3	SUS304 t0.8	SUS304 5mm	SUS304 M4	20g	15kg	695	20	200
ADS-0122	12型	59	32	30	8	12	24	33	13-16	4 (3)(1)	30mmジュラコンメタル入		SUS304 t1		SUS304 M5	35g	20kg	945	10	120
ADS-0142	14型	60	30	30	8	14	28	33	15-18	5 (2)(3)						35g	20kg	1,020	10	120

2WAYタイプ サッシ取替戸車

丸型　平型　ステンレス車

9型　12型

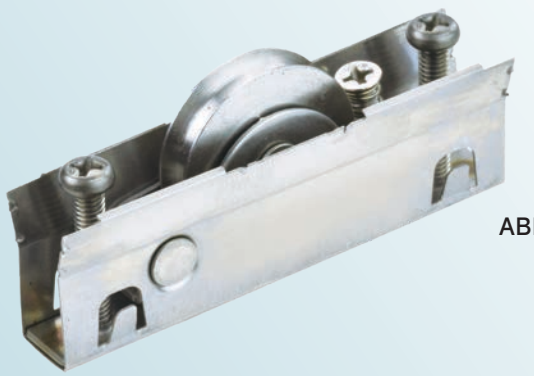

ABN-0091

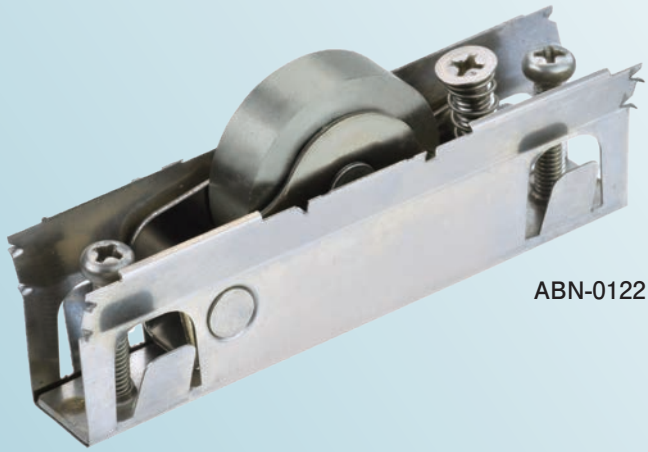

ABN-0122

RoHS

※この品物には横ズレ防止部分に尖った個所があります。
手でこの個所に触れないようにお取扱いください。
※ベアリングは鉄です。

特長 段違い下框及び、平行下框に使用できます。本体調節ネジにより、車体が横滑りしにくく、落ち込みません。

用途 窓・玄関・引戸etc.

幅広いバー材の深さに対応します。
バー材の深さに合わせて本体の調節ができ、車体の微調節が出来ます。

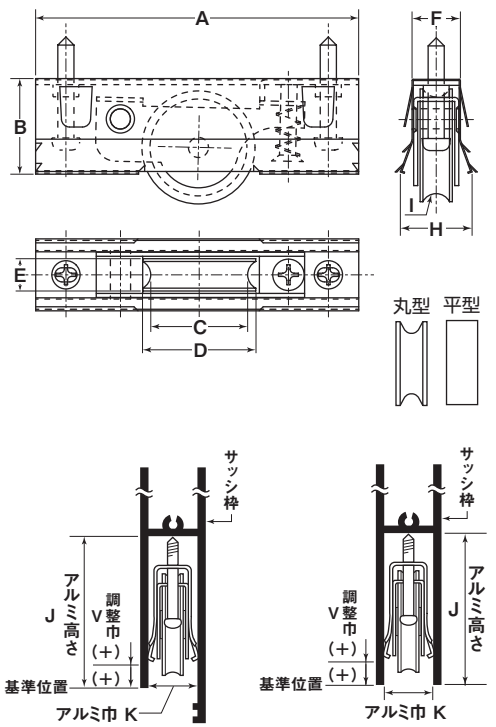

丸型　ステンレス車

商品コード	サイズ	A	B	C	D	E	F	H	I(R)	J	K	V (+)(+)	車	外枠	内枠	軸	車高調整ネジ	自重	耐荷重(2ケ当り)	希望小売価格(1ケ当り)	一箱入数	一甲入数
ABN-0091	9型	65	21	21	25	5.5	10	14.5	2.5	32-53	10-13	5 (6)(11)	25mmSUS304 ベアリング(鉄)入	SUS301バネ材 t0.3	SUS304 t1	SUS304 5mm	SUS304 M4	40g	25kg	2,140	10	120
ABN-0121	12型	80	23.5	24	28	8	12	19	4	39-55	13-16	5 (8.5)(13.5)	28mmSUS304 ベアリング(鉄)入				SUS304 M5	65g	40kg	2,400	10	120

平型　ステンレス車

商品コード	サイズ	A	B	D	E	F	H	J	K	V (+)(+)	車	外枠	内枠	軸	車高調整ネジ	自重	耐荷重(2ケ当り)	希望小売価格(1ケ当り)	一箱入数	一甲入数
ABN-0092	9型	65	21	25	5.5	10	14.5	32-53	10-13	5 (6)(11)	25mmSUS304 ベアリング(鉄)入	SUS301バネ材 t0.3	SUS304 t1	SUS304 5mm	SUS304 M4	45g	25kg	2,140	10	120
ABN-0122	12型	80	23.5	28	8	12	19	39-55	13-16	5 (8.5)(13.5)	28mmSUS304 ベアリング(鉄)入				SUS304 M5	70g	40kg	2,400	10	120

2WAYタイプ サッシ取替戸車

丸型　平型　ジュラコン®車

特長 段違い下框及び、平行下框に使用できます。本体調節ネジにより、車体が横滑りしにくく、落ち込みません。

用途 窓･玄関･引戸etc.

幅広いバー材の深さに対応します。
バー材の深さに合わせて本体の調節ができ、車体の微調節が出来ます。

※図面は、P166をご参照ください。

※この品物には横ズレ防止部分に尖った個所があります。
手でこの個所に触れないようにお取扱いください。
※ベアリングは鉄です。

丸型　ジュラコン車

商品コード	サイズ	A	B	C	D	E	F	H	I(R)	J	K	V (+)(+)	車	外枠	内枠	軸	車高調整ネジ	自重	耐荷重(2ケ当り)	希望小売価格(1ケ当り)	一箱入数	一甲入数
AEN-0091	9型	65	21	20	24	6.5	10	14.5	2.5	31.5-52.5	10-13	5 (5.5)(10.5)	25mmジュラコンベアリング(鉄)入	SUS301バネ材 t0.3	SUS304 t1	SUS304 5mm	SUS304 M4	30g	20kg	1,690	10	120
AEN-0121	12型	80	23.5	24	30	8	12	19	3	37-57.5	13-16	5 (8.5)(13.5)	30mmジュラコンベアリング(鉄)入				SUS304 M5	50g	40kg	1,950	10	120

平型　ジュラコン車

商品コード	サイズ	A	B	D	E	F	H	J	K	V (+)(+)	車	外枠	内枠	軸	車高調整ネジ	自重	耐荷重(2ケ当り)	希望小売価格(1ケ当り)	一箱入数	一甲入数
AEN-0092	9型	65	21	25	6	10	14.5	32-53	10-13	5 (6)(11)	25mmジュラコンベアリング(鉄)入	SUS301バネ材 t0.3	SUS304 t1	SUS304 5mm	SUS304 M4	35g	20kg	1,690	10	120
AEN-0122	12型	80	23.5	30	8	12	19	37-57.5	13-16	5 (8.5)(13.5)	30mmジュラコンベアリング(鉄)入				SUS304 M5	55g	40kg	1,950	10	120

2WAYタイプ 17型用スペーサー

12型に取り付けるだけでサイズアップが可能です。

※この品物には横ズレ防止部分に尖った個所があります。
手でこの個所に触れないようにお取扱いください。

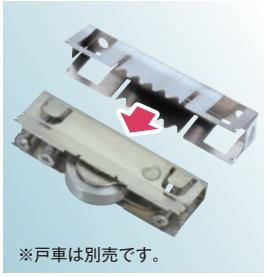

12型➡17型

2WAYタイプ12型
(ステンレス車･
ジュラコン車)に対応。

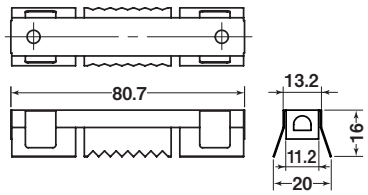

商品コード	サイズ	外枠	自重	希望小売価格(1ケ当り)	一箱入数	一甲入数
ASN-0170	17型	SUS304 t0.3	10g	455	10	—

サッシ取替戸車　V型

V型　ジュラコン®車

33 mm

RoHS

※この品物には横ズレ防止部分に尖った個所があります。
手でこの個所に触れないようにお取扱いください。

用途　窓･玄関･引戸etc.

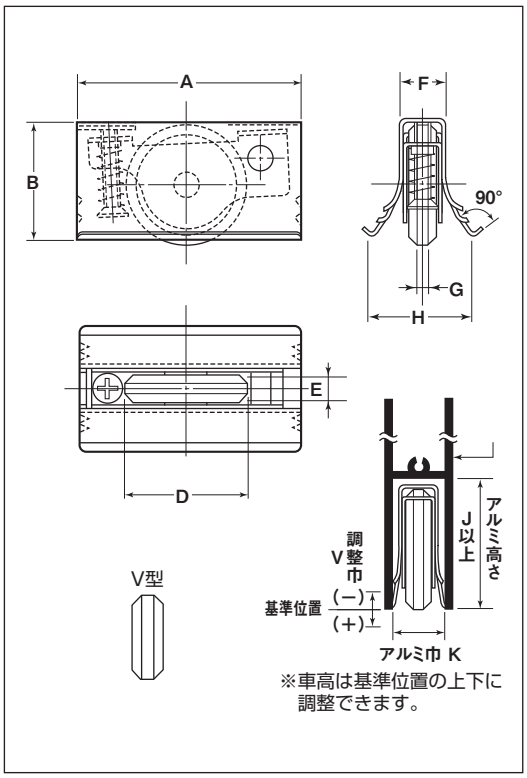

アルミ高さJ寸法がB寸法以上ある場合は落ち込まないようにスペーサーを入れてください。
戸車が移動しないようにネジ止めしてください。

ジュラコン車

商品コード	サイズ	A	B	D	E	F	G	H	J	K	V (−)(+)	車	外枠	内枠	軸	車高調整ネジ	自重	耐荷重(2ケ当り)	希望小売価格(1ケ当り)	一箱入数	一甲入数
ADS-0339	33型	59	31	33	8	12	3	24	33	13-16	5 (0)(5)	33mm ジュラコン	t0.3 SUS301バネ材	t1 SUS304	SUS304 5mm	SUS304 5mm	35g	15kg	910	10	120

ロタ・サッシ取替戸車 パック製品

丸型　平型　H型　真鍮車　ジュラコン®車

5型　7型

※この品物には横ズレ防止部分に尖った個所があります。手でこの個所に触れないようにお取扱いください。

※1パック2ケ入です。

RoHS

用途　網戸・小窓etc.

5型 真鍮 ABS-P051 / ジュラコン ADS-P051

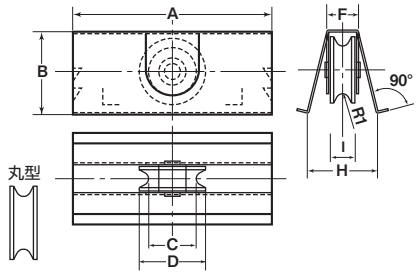

5型 真鍮 ABS-P052

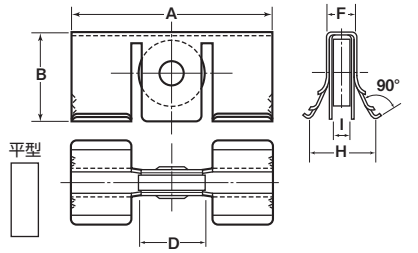

7型 真鍮 ABS-P076 / ジュラコン ADS-P076

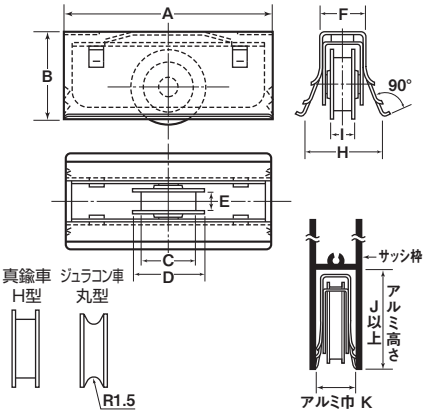

アルミ高さJ寸法がB寸法以上ある場合は落ち込まないようにスペーサーを入れてください。

※7型の真鍮車はH型、ジュラコン車は丸型になっていますのでご注意ください。

真鍮車

商品コード	サイズ	A	B	C	D	E	F	H	I	J	K	車	外枠	内枠	軸	自重	耐荷重(2ケ当り)	希望小売価格(1P当り)	1パック入数	一箱パック入数
ABS-P051	5型 丸	30	13	7	10	—	5	10	3.5	13	6-7	10mm 真鍮	SUS301バネ材 t0.3	—	SUS303 4mm	20g	3	835	2	10
ABS-P052	5型 平	30	13	—	10	—	4.5	10	2.5	13	5-7					20g	3	835	2	10
ABS-P076	7型 H	36	15	9	13	3.5	7	13	4.5	16	8-10	13mm 真鍮	SUS301バネ材 t0.2	SUS301バネ材 t0.3		28g	3	1,200	2	10

ジュラコン車

商品コード	サイズ	A	B	C	D	E	F	H	I	J	K	車	外枠	内枠	軸	自重	耐荷重(2ケ当り)	希望小売価格(1P当り)	1パック入数	一箱パック入数
ADS-P051	5型 丸	30	13	7	10	—	5	10	3.5	13	6-7	10mm ジュラコン	SUS301バネ材 t0.3	—	SUS303 4mm	18g	3	835	2	10
ADS-P076	7型 丸	36	15	9	13	3.5	7	13	4.5	16	8-10	13mm ジュラコン	SUS301バネ材 t0.2	SUS301バネ材 t0.3		24g	3	1,200	2	10

ロタ・サッシ取替戸車 パック製品

丸型　平型　ステンレス車

8型　9型　12型　14型　15型　17型　20型

RoHS

※1パック1ケ入です。

※この品物には横ズレ防止部分に尖った個所があります。手でこの個所に触れないようにお取扱いください。
※ベアリングは鉄です。

用途　窓・玄関・引戸etc.

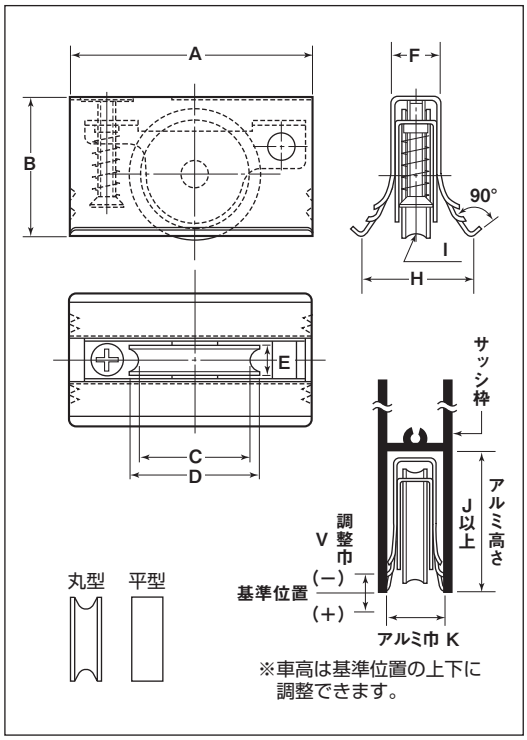

アルミ高さJ寸法がB寸法以上ある場合は落ち込まないようにスペーサーを入れてください。
戸車が移動しないようにネジ止めしてください。

丸型　ステンレス車

商品コード	サイズ	A	B	C	D	E	F	H	I(R)	J	K	V (−)(+)	車	外枠	内枠	軸	車高調整ネジ	自重	耐荷重(2ケ当り)	希望小売価格(1P当り)	1パック入数	一箱パック入数
ABS-P081	8型	43	21	17	20	5	9	20	2.5	22	10-13	4 (0)(4)	20mmSUS304 ベアリング(鉄)入	SUS301バネ材 t0.3	SUS304 t0.8	SUS304 5mm	SUS304 M4	34g	10kg	1,160	1	10
ABS-P091	9型	45	26	21	25	5.5	9	20	2.5	27	10-14	5 (1.5)(3.5)	25mmSUS304 ベアリング(鉄)入					42g	15kg	1,280	1	10
ABS-P121	12型	59	32	24	28	8	12	24	3.5	33	13-16	5 (4.5)(0.5)	28mmSUS304 ベアリング(鉄)入		SUS304 t1		SUS304 M5	66g	20kg	1,770	1	10
ABS-P141	14型	60	30	24	28	8	14	28	3.5	33	15-18	5 (3)(2)						66g	20kg	1,840	1	10
ABS-P151	15型	70	45	30	35	9	15	33	4	48	16-19	10 (10)(0)	35mmSUS303 #608GGベアリング入	SUS301バネ材 t0.4	SUS304 t1.5			124g	25kg	2,850	1	10
ABS-P171	17型	70	45	30	35	9	18	33	4	48	19-21	8 (8)(0)						126g	25kg	3,120	1	10
ABS-P201	20型	70	42	37	42	9.5	20	51	4	50	21-25	7 (7)(0)	42mmSUS303 #608GGベアリング入					160g	30kg	4,070	1	6

平型　ステンレス車

商品コード	サイズ	A	B	D	E	F	H	J	K	V (−)(+)	車	外枠	内枠	軸	車高調整ネジ	自重	耐荷重(2ケ当り)	希望小売価格(1P当り)	1パック入数	一箱パック入数
ABS-P082	8型	43	21	20	5	9	20	22	10-13	4 (0)(4)	20mmSUS304 ベアリング(鉄)入	SUS301バネ材 t0.3	SUS304 t0.8	SUS304 5mm	SUS304 M4	36g	10kg	1,160	1	10
ABS-P092	9型	45	26	25	5.5	9	20	27	10-14	5 (1.5)(3.5)	25mmSUS304 ベアリング(鉄)入					46g	15kg	1,280	1	10
ABS-P122	12型	59	32	28	8	12	24	33	13-16	5 (4.5)(0.5)	28mmSUS304 ベアリング(鉄)入		SUS304 t1		SUS304 M5	72g	20kg	1,770	1	10
ABS-P142	14型	60	30	28	8	14	28	33	15-18	5 (3)(2)						72g	20kg	1,840	1	10
ABS-P152	15型	70	45	35	9	15	33	48	16-19	10 (10)(0)	35mmSUS303 #608GGベアリング入	SUS301バネ材 t0.4	SUS304 t1.5			128g	25kg	2,850	1	10
ABS-P172	17型	70	45	35	9	18	33	48	19-21	8 (8)(0)						128g	25kg	3,120	1	10
ABS-P202	20型	70	42	42	9.5	20	51	50	21-25	7 (7)(0)	42mmSUS303 #608GGベアリング入					172g	30kg	4,070	1	6

ロタ・サッシ取替戸車 パック製品

丸型　平型　ジュラコン®車

8型　9型　12型　14型　15型　17型　20型

RoHS

※1パック1ケ入です。

※この品物には横ズレ防止部分に尖った個所があります。手でこの個所に触れないようにお取扱いください。
※ベアリングは鉄です。

用途　窓・玄関・引戸etc.

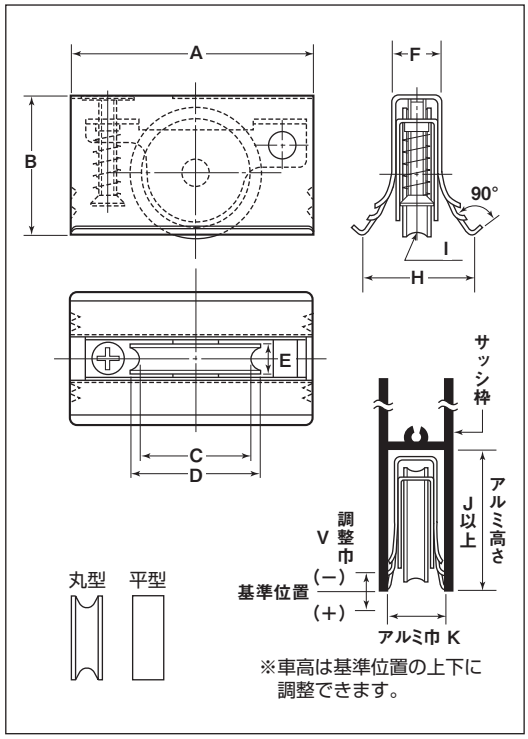

アルミ高さJ寸法がB寸法以上ある場合は落ち込まないようにスペーサーを入れてください。
戸車が移動しないようにネジ止めしてください。

丸型　ジュラコン車

商品コード	サイズ	A	B	C	D	E	F	H	I(R)	J	K	V (−)(+)	車	外枠	内枠	軸	車高調整ネジ	自重	耐荷重(2ケ当り)	希望小売価格(1P当り)	1パック入数	一箱パック入数
AES-P081	8型	43	21	17	20	5.5	9	20	2.5	22	10-13	4 (0)(4)	20mm ジュラコン	SUS301バネ材 t0.3	SUS304 t0.8	SUS304 5mm	SUS304 M4	28g	10kg	900	1	10
AES-P091	9型	45	26	20	24	6.5	9	20	2.5	27	10-14	5 (2)(3)	24mmジュラコン ベアリング(鉄)入					34g	15kg	1,010	1	10
AES-P121	12型	59	32	24	30	8	12	24	3	33	13-16	4 (3)(1)	30mmジュラコン ベアリング(鉄)入		SUS304 t1		SUS304 M5	54g	20kg	1,350	1	10
AES-P141	14型	60	30	24	30	8	14	28	3	33	15-18	5 (2)(3)						56g	20kg	1,400	1	10
AES-P151	15型	70	45	30	35	9	15	33	3.5	48	16-19	10 (10)(0)	35mmジュラコン #608GGベアリング入	SUS301バネ材 t0.4	SUS304 t1.5			100g	25kg	2,450	1	10
AES-P171	17型	70	45	30	35	9	18	33	3.5	48	19-21	8 (8)(0)						100g	25kg	2,580	1	10
AES-P201	20型	70	42	36	40	9	20	51	4	50	21-25	7 (7)(0)	40mmジュラコン #608ZZベアリング入					100g	30kg	3,260	1	6

平型　ジュラコン車

商品コード	サイズ	A	B	D	E	F	H	J	K	V (−)(+)	車	外枠	内枠	軸	車高調整ネジ	自重	耐荷重(2ケ当り)	希望小売価格(1P当り)	1パック入数	一箱パック入数
AES-P082	8型	43	21	20	5.5	9	20	22	10-13	4 (0)(4)	20mm ジュラコン	SUS301バネ材 t0.3	SUS304 t0.8	SUS304 5mm	SUS304 M4	28g	10kg	900	1	10
AES-P092	9型	45	26	25	5.5	9	20	27	10-14	5 (1.5)(3.5)	25mmジュラコン ベアリング(鉄)入					38g	15kg	1,010	1	10
AES-P122	12型	59	32	30	8	12	24	33	13-16	4 (3)(1)	30mmジュラコン ベアリング(鉄)入		SUS304 t1		SUS304 M5	58g	20kg	1,350	1	10
AES-P142	14型	60	30	30	8	14	28	33	15-18	5 (2)(3)						58g	20kg	1,400	1	10
AES-P152	15型	70	45	35	9	15	33	48	16-19	10 (10)(0)	35mmジュラコン #608GGベアリング入	SUS301バネ材 t0.4	SUS304 t1.5			100g	25kg	2,450	1	10
AES-P172	17型	70	45	35	9	18	33	48	19-21	8 (8)(0)						100g	25kg	2,580	1	10
AES-P202	20型	70	42	40	9	20	51	50	21-25	7 (7)(0)	40mmジュラコン #608ZZベアリング入					100g	30kg	3,260	1	6

ステンレス戸車

- ベアリング入 ステンレス戸車
- SW間仕切用戸車
- ロタ・ステンレス製 ベアリング入戸車
  錆に強いオールステンレス(SUS304)仕様
- ステンレス戸車
- S-ステンレス戸車

戸車の静音性や耐久性が必要な場合は、ベアリング入り仕様の商品をおすすめします。

ステンレスの錆にくい理由

鉄にクロムを10.5%以上混ぜるとステンレス鋼に生まれ変わり、表面には、うすい皮膜(不動態皮膜)ができます。この膜は傷ついてもすぐに新しい膜が再生され、錆の発生を防ぎます。この不動態皮膜によって、いつまでも美しいステンレスを保てるのです。

戸車の形状

※耐荷重は垂直方向における参考耐荷重です。車のみご使用で垂直荷重でない場合は、この耐荷重は該当いたしません。

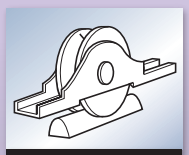
丸型

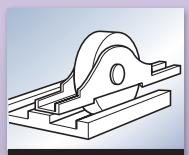
平型

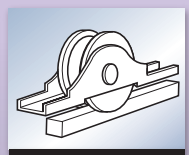
H型

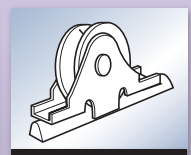
袖丸型

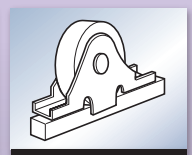
袖平型

特殊門扉用戸車
重量戸車
ロタ・重量戸車
キャスター戸車
Hブーリー
セミブルック
Cローラー
パテント車
ガイドローラー
底車
公団・公社用戸車
サッシ取替戸車
ステンレス戸車
鉄戸車
調整戸車
横調整戸車
フラッター戸車
樹脂戸車
Uステンレール用戸車
ローラー戸車
真鍮戸車
吊戸車
スライドラック用
下車

ベアリング入 ステンレス戸車

丸 型　ステンレス枠　ステンレス車

30mm　36mm　42mm　50mm　60mm　75mm　90mm

SBS-0301

SBS-0901

RoHS　440C ベアリング組替え

(P264参照)

●50mm以上は、車輪形状・材質変更可能です。
(形状・材質は、P127～131をご覧ください。)

特長 重い戸などに最適。サッシ建具にも使用できます。

用途 玄関・トイレ・外部の戸etc.

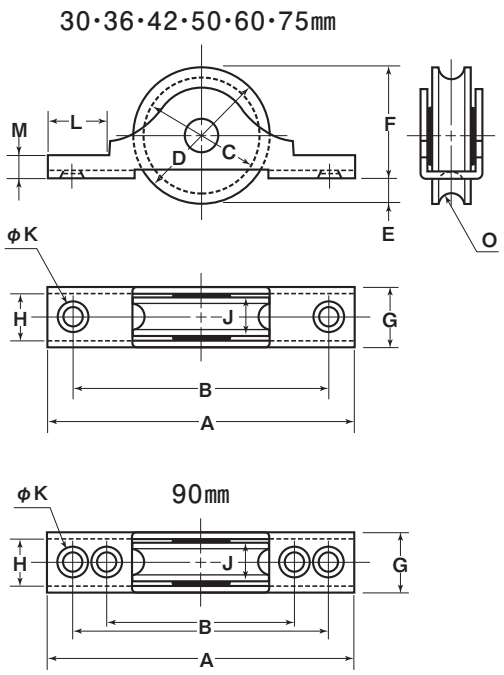

※車の材質はSUS303です。
※ベアリングは鉄です。

商品コード	サイズ	A	B	C	D	E	F	G	H	J	K	L	M	O(R)	板厚	軸	車	取付ネジ寸法	自重	耐荷重(2ケ当り)	希望小売価格(1ケ当り)	一箱入数	一甲入数
SBS-0301	30mm	68	57	26	30	6.5	23.5	14	11	9	4	13	5	3.5	SUS304 t1.5	SUS304 5mm	#626GG ベアリング入	M3	55g	60kg	1,790	12	120
SBS-0361	36mm	76	65	30	35	6	29	14	11	9	4	13	5	4		SUS304 6mm	#608GG ベアリング入	M3	70g	80kg	2,290	12	120
SBS-0421	42mm	100	86	37	42	8	34	14	11	9.5	4	20	5	4.5				M3	115g	100kg	3,180	12	120
SBS-0501	50mm	110	85	44	50	8	42	16.5	13	11	5	18	5	5	SUS304 t2		#608ZZ ベアリング入	M4	190g	200kg	9,800	4	—
SBS-0601	60mm	120	105	53	60	11.5	48.5	22	17	14	6	18	6	6	SUS304 t2.5	SUS303 8mm	#6200ZZ ベアリング入	M5	355g	250kg	13,000	4	—
SBS-0751	75mm	148	128	67	75	10.5	64.5	24	18	16	5.5	24	8	7	SUS304 t3	SUS304 10mm	#6202ZZ ベアリング入	M5	635g	300kg	20,100	2	—
SBS-0901	90mm	172	154 128	80	90	13	77	26	20	18	6	32	8	8		SUS303 10mm		M5	1000g	400kg	25,800	2	—

SBS-0301、SBS-0361、SBS-0421は取付ネジ(SUS /皿木ネジ3.1×20mm)付き

車のみ

※50mm以上の車はP127 Cローラーをご覧ください。

30～42mm

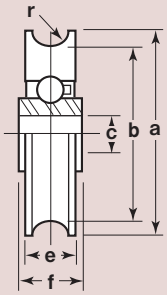

商品コード	サイズ	a(φ)	b(φ)	c(φ)	e	f	r(R)	自重	希望小売価格(1ケ当り)
2304	30mm	30	26	5	9	10	3.5	37g	1,320
2305	36mm	35	30	6	9	10.5	4	48g	1,680
2306	42mm	42	37	6	9.5	10.5	4.5	78g	2,280

ベアリング入 ステンレス戸車

平型　ステンレス枠　ステンレス車

30mm　36mm　42mm　50mm　60mm　75mm　90mm

SBS-0302

SBS-0902

RoHS　440C ベアリング組替え

(P264参照)

●50mm以上は、車輪形状・材質変更可能です。
(形状・材質は、P127～131をご覧ください。)

特長　重い戸などに最適。サッシ建具にも使用できます。

用途　玄関・トイレ・外部の戸etc.

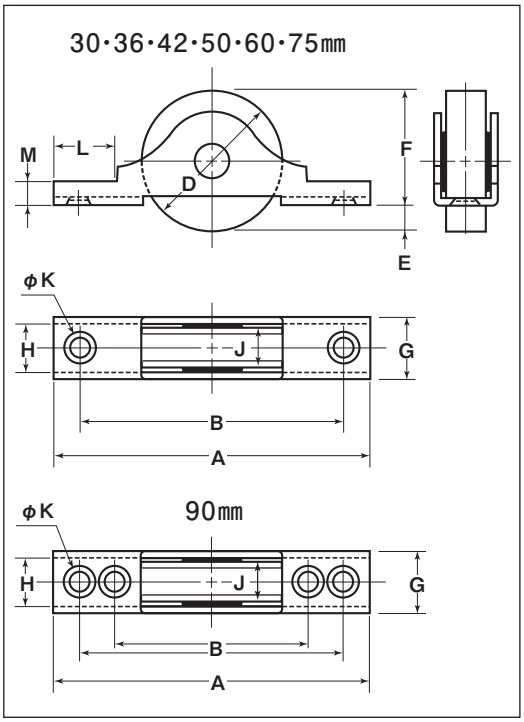

※車の材質はSUS303です。
※ベアリングは鉄です。

商品コード	サイズ	A	B	D	E	F	G	H	J	K	L	M	板厚	軸	車	取付ネジ寸法	自重	耐荷重(2ケ当り)	希望小売価格(1ケ当り)	一箱入数	一甲入数
SBS-0302	30mm	68	57	30	6.5	23.5	14	11	9	4	13	5	SUS304 t1.5	SUS304 5mm	#626GG ベアリング入	M3	55g	60kg	1,790	12	120
SBS-0362	36mm	76	65	35	6	29	14	11	9	4	13	5		SUS304 6mm	#608GG ベアリング入	M3	75g	80kg	2,290	12	120
SBS-0422	42mm	100	86	42	8	34	14	11	9.5	4	20	5				M3	130g	100kg	3,180	12	120
SBS-0502	50mm	110	85	50	8	42	16.5	13	11	5	18	5	SUS304 t2		#608ZZ ベアリング入	M4	210g	200kg	9,800	4	—
SBS-0602	60mm	120	105	60	11.5	48.5	22	17	14	6	18	6	SUS304 t2.5	SUS303 8mm	#6200ZZ ベアリング入	M5	395g	250kg	13,000	4	—
SBS-0752	75mm	148	128	75	10.5	64.5	24	18	16	5.5	24	8	SUS304 t3	SUS304 10mm	#6202ZZ ベアリング入	M5	695g	300kg	20,100	2	—
SBS-0902	90mm	172	154 128	90	13	77	26	20	18	6	32	8		SUS303 10mm		M5	1105g	400kg	25,800	2	—

SBS-0302、SBS-0362、SBS-0422は取付ネジ(　SUS　/皿木ネジ3.1×20mm)付き

車のみ

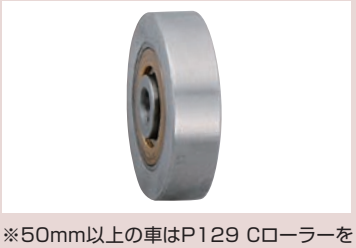

※50mm以上の車はP129 Cローラーをご覧ください。

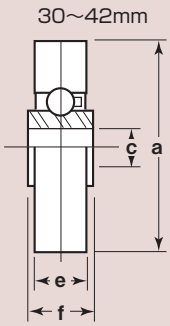

商品コード	サイズ	a(φ)	c(φ)	e	f	自重	希望小売価格(1ケ当り)
1304	30mm	30	5	9	10	45g	1,320
1305	36mm	35	6	9	10.5	60g	1,680
1306	42mm	42	6	9.5	10.5	95g	2,280

ベアリング入 ステンレス戸車

袖平型 | **ステンレス枠** | **ステンレス車**

30mm 36mm 42mm 50mm 60mm 75mm

RoHS

440C ベアリング組替え
(P264参照)

特長 重い戸などに最適。サッシ建具にも使用できます。

用途 玄関・トイレ・外部の戸etc.

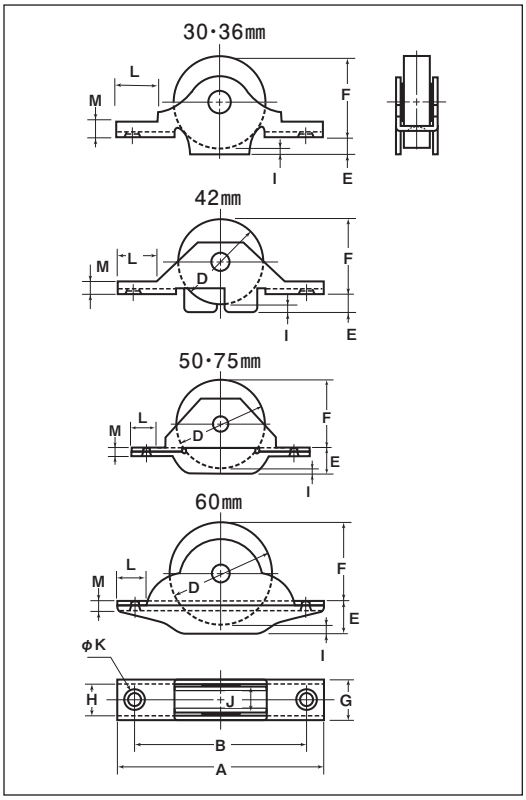

※車の材質はSUS303です。
※ベアリングは鉄です。

商品コード	サイズ	A	B	D	E	F	G	H	I	J	K	L	M	枠厚	軸	車	取付ネジ寸法	自重	耐荷重(2ケ当り)	希望小売価格(1ケ当り)	一箱入数	一甲入数
SBS-0303	30mm	68	57	30	5	28	13.5	10.5	3	9	4	14	5.5	SUS304 t1.5	SUS304 5mm	#626GG ベアリング入	M3	60g	60kg	1,790	12	120
SBS-0363	36mm	76	64	35	4.5	32.5	14	11	2	9	4	14	5		SUS304 6mm	#608GG ベアリング入	M3	85g	80kg	2,290	12	120
SBS-0423	42mm	100	85	42	10	37	18	14	5	12	4.5	18	5.5	SUS304 t2		#608ZZ ベアリング入	M4	170g	100kg	4,840	4	120
SBS-0503	50mm	110	86	50	14	40	17	13	4	11	5	19	4				M4	245g	200kg	11,700	4	—
SBS-0603	60mm	120	105	60	18	46	22	17	4	14	6	15	5	SUS304 t2.5	SUS303 8mm	#6200ZZ ベアリング入	M5	450g	250kg	17,600	4	—
SBS-0753	75mm	148	128	75	20	61	24	18	6	16	5	24	6	SUS304 t3	SUS304 10mm	#6202ZZ ベアリング入	M5	790g	300kg	22,200	2	—

SBS-0303、SBS-0363は取付ネジ(SUS /皿木ネジ3.1×20mm)付き

車のみ

※50mm以上の車はP129 Cローラーをご覧ください。

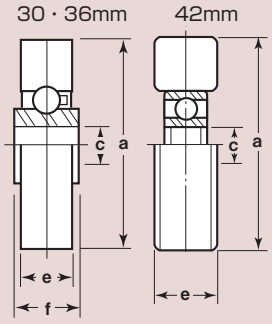

商品コード	サイズ	a(φ)	c(φ)	e	f	自重	希望小売価格(1ケ当り)
1304	30mm	30	5	9	10	45g	1,320
1305	36mm	35	6	9	10.5	60g	1,680
1307	42mm	42	8	12	–	95g	3,600

ベアリング入 ステンレス戸車

H型　ステンレス枠　ステンレス車

30mm　36mm　50mm　60mm　75mm　90mm

New　New

(P264参照)

特長 重い戸などに最適。サッシ建具にも使用できます。

用途 玄関・トイレ・外部の戸etc.

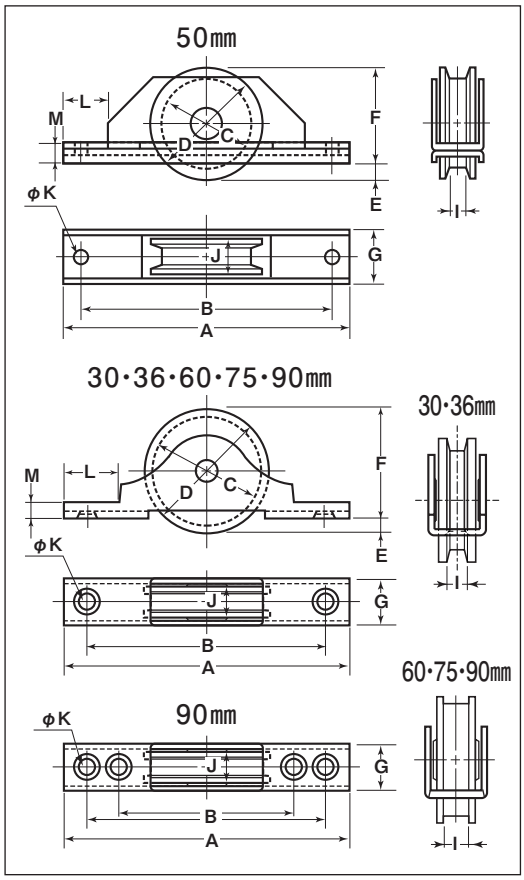

※車の材質はSUS303です。
※ベアリングは鉄です。

商品コード	サイズ	A	B	C	D	E	F	G	I	J	K	L	M	板厚	軸	車	取付ネジ寸法	自重	耐荷重(2ケ当り)	希望小売価格(1ケ当り)	一箱入数	一甲入数
SBS-0306	30mm	68	57	24	30	6	24	14	3.5	9	4	13	5	SUS304 t1.5	SUS304 5mm	#626GG	M3	55g	40kg	1,790	12	120
SBS-0366	36mm	76	65	29	35	6	29	14	3.5	9	4	13	5		SUS304 6mm	#608GG	M3	75g	60kg	2,290	12	120
SBS-0506	50mm	130	114	40	50	6.5	43.5	23	10	17	6	20	8	SUS304 t2	SUS304 10mm	#6200ZZ ベアリング入	M5	305g	200kg	10,600	4	—
SBS-0606	60mm	120	105	50	60	11.5	48.5	22	8	14	6	18	6	SUS304 t2.5	SUS303 8mm		M5	340g	250kg	13,000	4	—
SBS-0756	75mm	148	128	63	75	10.5	64.5	24	10	16	5.5	24	8	SUS304 t3	SUS304 10mm	#6202ZZ ベアリング入	M5	590g	300kg	20,000	2	—
SBS-0906	90mm	172	154 128	72	90	13	77	26	11	18	6	32	8		SUS303 10mm		M5	900g	400kg	25,800	2	—

車のみ

※60mm以上の車はP128 Cローラーをご覧ください。

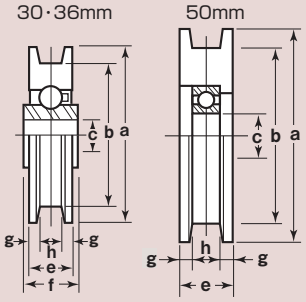

商品コード	サイズ	a(φ)	b(φ)	c(φ)	e	f	g	h	自重	希望小売価格(1ケ当り)
3130	30mm	30	24	5	9	10	3	3.5	35g	1,320
3136	36mm	35	29	6	9	10.5	3	3.5	47.5g	1,680
3148	50mm	50	40	10	17	—	3.5	10	140g	8,640

特殊門扉用戸車
重量戸車
ロタ・重量戸車
キャスター戸車
Hブーリー
セミブルック
Cローラー
パテント車
ガイドローラー
底車
公団・公社用戸車
サッシ取替戸車
ステンレス戸車
鉄戸車
調整戸車
横調整戸車
フラッター戸車
樹脂戸車
Uステンレール用戸車
ローラー戸車
真鍮戸車
吊戸車
スライドラック用
下車

SW間仕切用戸車

H型　ステンレス枠　MCナイロン®車　ステンレス車

特長 2通りの向きで取り付ける事が出来ます。高級機械用ベアリングを使用していますので耐久力に優れています。

用途 学校の教室・体育館etc.

New

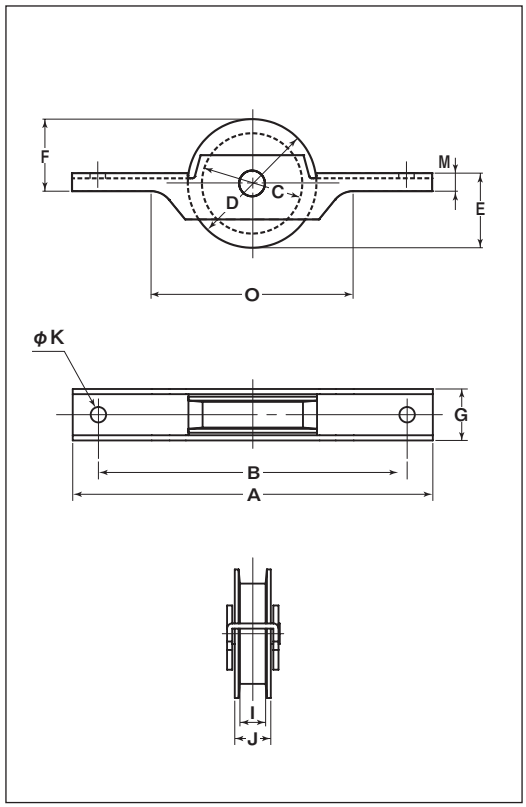

※枠、軸の材質はSUS304、車の材質はSUS303です。
※ベアリングは鉄です。

商品コード	サイズ	A	B	C	D	E	F	G	I	J	K	M	O	板厚	軸	車	自重	耐荷重(2ケ当り)	希望小売価格(1ケ当り)	一箱入数	一甲入数
SPS-0001	50mm	140	120	39	50	32	25	20	10	14	6	7	78	SUS304 t2	SUS303 8mm	SUS303 #6200ZZベアリング入	210g	150kg	11,300	4	—
SPM-0002	50mm	140	120	39	50	32	25	20	10	14	6	7	78			MC901 #6200ZZベアリング入	140g	100kg	8,780	4	—

ロタ・ステンレス製 ベアリング入戸車

丸型 平型 袖平型 ステンレス枠 ステンレス車

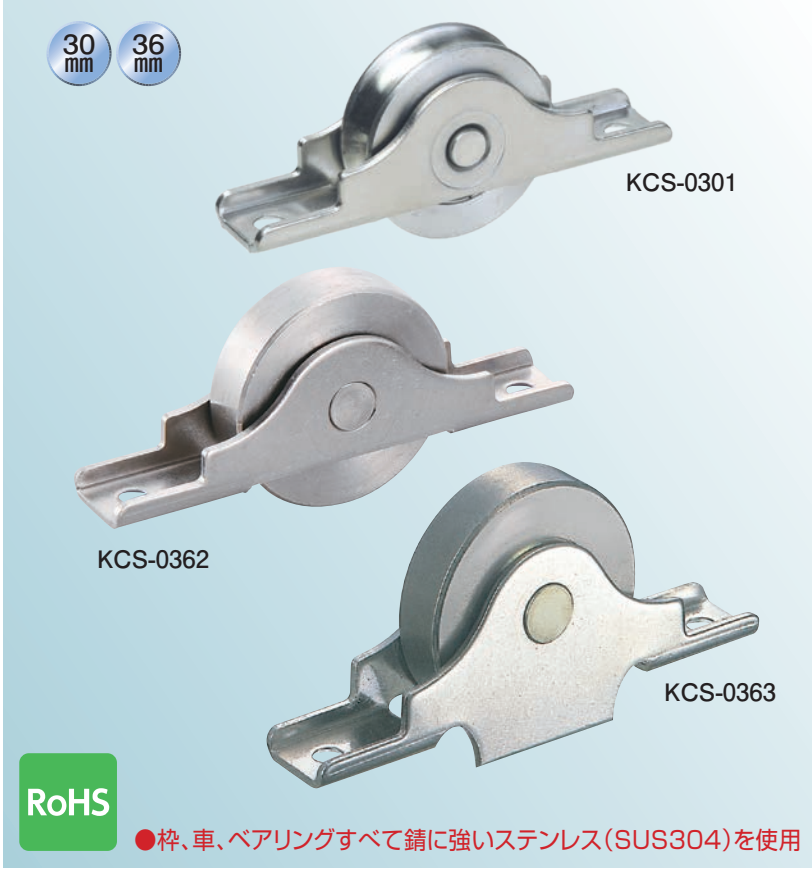

●枠、車、ベアリングすべて錆に強いステンレス(SUS304)を使用

特長 重い戸などに最適。サッシ建具にも使用できます。

用途 厨房・船舶その他、水を使用する所に適しています。
玄関・浴室・トイレ・外部の戸etc.

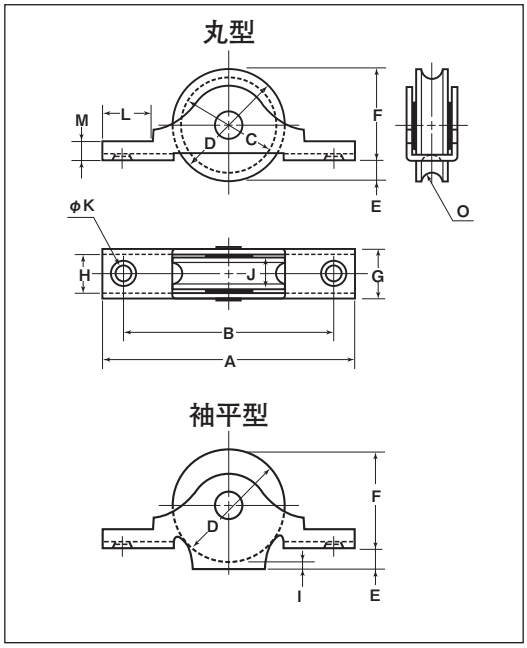

丸型

商品コード	サイズ	A	B	C	D	E	F	G	H	J	K	L	M	O(R)	板厚	軸	車	取付ネジ寸法	自重	耐荷重(2ケ当り)	希望小売価格(1ケ当り)	一箱入数	一甲入数
KCS-0301	30mm	68	57	25	30	6.5	23.5	14	11	9	4	13	5	3.5	SUS304 t1.5	SUS304 5mm	SUS304 ベアリング入	M3	50g	40kg	2,550	12	120
KCS-0361	36mm	76	65	30	35	7	28	14	11	9	4	14	5	4		SUS304 6mm		M3	75g	60kg	2,930	12	120

平型

商品コード	サイズ	A	B	D	E	F	G	H	J	K	L	M	板厚	軸	車	取付ネジ寸法	自重	耐荷重(2ケ当り)	希望小売価格(1ケ当り)	一箱入数	一甲入数
KCS-0302	30mm	68	57	30	6.5	23.5	14	11	9	4	13	5	SUS304 t1.5	SUS304 5mm	SUS304 ベアリング入	M3	60g	40kg	2,550	12	120
KCS-0362	36mm	76	65	35	7	28	14	11	9	4	14	5		SUS304 6mm		M3	85g	60kg	2,930	12	120

袖平型

商品コード	サイズ	A	B	D	E	F	G	H	I	J	K	L	M	板厚	軸	車	取付ネジ寸法	自重	耐荷重(2ケ当り)	希望小売価格(1ケ当り)	一箱入数	一甲入数
KCS-0303	30mm	68	57	30	4.5	28	13	10	2.5	9	4	14	5	SUS304 t1.5	SUS304 5mm	SUS304 ベアリング入	M3	65g	40kg	2,550	12	120
KCS-0363	36mm	76	64	35	4.5	32.5	14	11	2	9	4	14	5		SUS304 6mm		M3	90g	60kg	2,930	12	120

KCS-0301、KCS-0361、KCS-0302、KCS-0362、KCS-0303、KCS-0363は取付ネジ(SUS304/皿木ネジ3.1×20mm)付き

車のみ

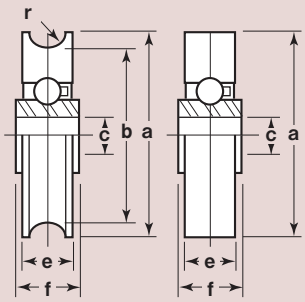

型	商品コード	サイズ	a(φ)	b(φ)	c(φ)	e	f	r(R)	自重	希望小売価格(1ケ当り)
丸型	**2309**	30mm	30	25	5	9	10	3.5	37g	1,800
	2400	36mm	35	30	6	9	10.5	4	48g	2,160
平型	**1308**	30mm	30	–	5	9	10	–	42.5g	1,800
	1309	36mm	35	–	6	9	10.5	–	51g	2,160

ステンレス戸車

丸型　ステンレス枠　ステンレス車

30mm　36mm　42mm　50mm

SAS-0301

SAS-0421

RoHS

特長 サッシ建具にも使用できます。
メタル(含油軸受)を使用していますので回転がなめらかです。
※メタル(含油軸受)の材質は鉄です。

用途 玄関･トイレ･外部の戸etc.

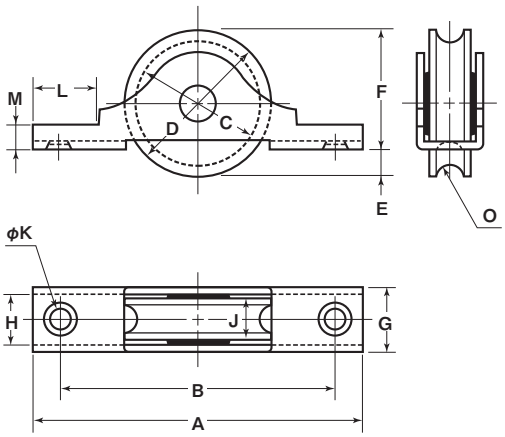

商品コード	サイズ	A	B	C	D	E	F	G	H	J	K	L	M	O(R)	板厚	軸	車	取付ネジ寸法	自重	耐荷重(2ケ当り)	希望小売価格(1ケ当り)	一箱入数	一甲入数
SAS-0301	30mm	68	57	26	30	6	24	14	11	9	4	13	5	3.5	SUS304 t1.5	SUS304 5mm	SUS303	M3	60g	30kg	825	12	360
SAS-0361	36mm	76	65	30	35	6	29	14	11	9	4	13	5	4				M3	85g	50kg	1,240	12	240
SAS-0421	42mm	100	86	37	42	8	34	14	11	9.5	4	20	5	4.5		SUS304 6mm		M3	125g	60kg	2,600	12	120
SAS-0501	50mm	110	85	44	50	8	42	17	13	11.5	5	18	5	5	SUS304 t2			M4	200g	70kg	5,340	4	—

車のみ

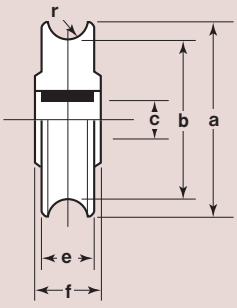

商品コード	サイズ	a(φ)	b(φ)	c(φ)	e	f	r(R)	自重	希望小売価格(1ケ当り)
2501	30mm	30	26	5	9	10	3.5	41.5g	495
2502	36mm	35	30	5	9	10	4	58g	795
2503	42mm	42	37	6	9.5	10	4.5	84g	1,440
2504	50mm	50	44	6	11.5	12	5	135g	2,640

ステンレス戸車

平型　ステンレス枠　ステンレス車

30mm　36mm　42mm　50mm

特長 サッシ建具にも使用できます。
メタル(含油軸受)を使用していますので回転がなめらかです。
※メタル(含油軸受)の材質は鉄です。

用途 玄関・トイレ・外部の戸etc.

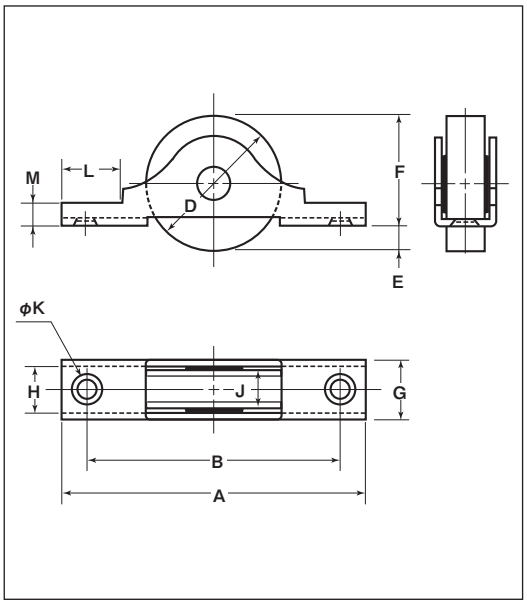

商品コード	サイズ	A	B	D	E	F	G	H	J	K	L	M	板厚	軸	車	取付ネジ寸法	自重	耐荷重(2ケ当り)	希望小売価格(1ケ当り)	一箱入数	一甲入数
SAS-0302	30mm	68	57	30	6	24	14	11	9	4	13	5	SUS304 t1.5	SUS304 5mm	SUS303	M3	70g	30kg	825	12	360
SAS-0362	36mm	76	65	35	6	29	14	11	9	4	13	5				M3	90g	50kg	1,240	12	240
SAS-0422	42mm	100	86	42	8	34	14	11	9.5	4	20	5		SUS304 6mm		M3	140g	60kg	2,600	12	120
SAS-0502	50mm	110	85	50	8	42	17	13	11.5	5	18	5	SUS304 t2			M4	230g	70kg	5,340	4	—

車のみ

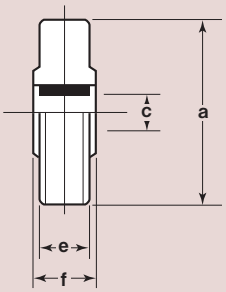

商品コード	サイズ	a(φ)	c(φ)	e	f	自重	希望小売価格(1ケ当り)
1501	30mm	30	5	9	10	48.5g	495
1502	36mm	35	5	9	10	67.5g	795
1503	42mm	42	6	9.5	10	99g	1,440
1505	50mm	50	6	11.5	12	165g	2,640

ステンレス戸車

袖平型　ステンレス枠　ステンレス車

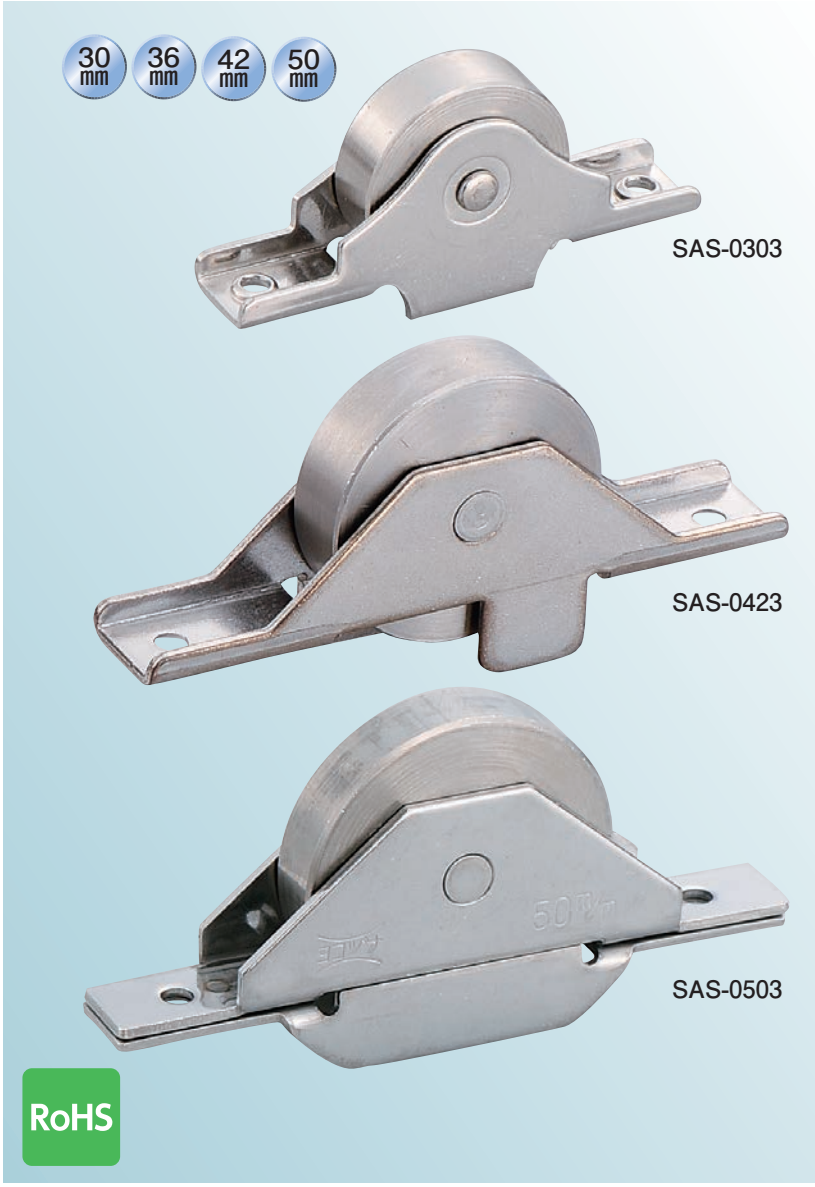

特長 サッシ建具にも使用できます。
メタル(含油軸受)を使用していますので回転がなめらかです。
※メタル(含油軸受)の材質は鉄です。

用途 玄関･トイレ･外部の戸etc.

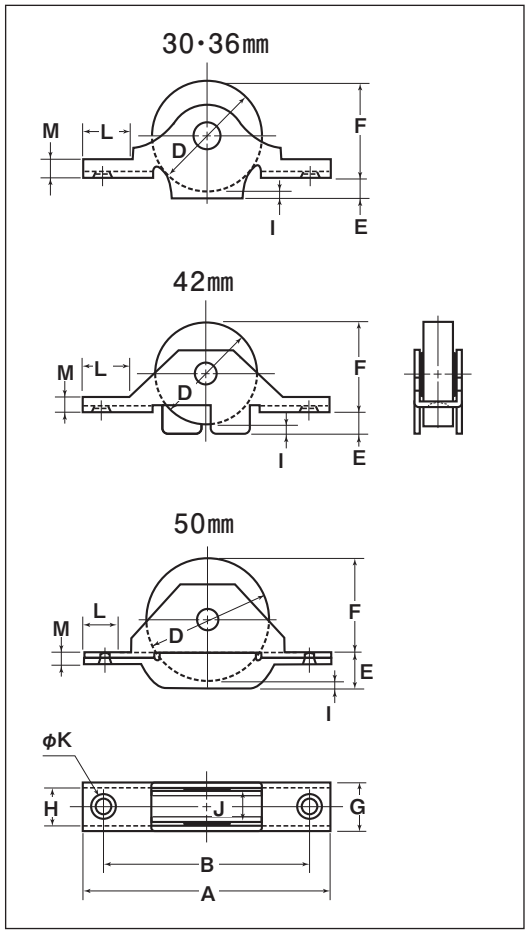

商品コード	サイズ	A	B	D	E	F	G	H	I	J	K	L	M	板厚	軸	車	取付ネジ寸法	自重	耐荷重(2ケ当り)	希望小売価格(1ケ当り)	一箱入数	一甲入数
SAS-0303	30mm	68	57	30	5	28	13.5	10.5	3	9	4	14	5.5	SUS304 t1.5	SUS304 5mm	SUS303	M3	75g	30kg	1,050	12	360
SAS-0363	36mm	76	65	35	5	33	13.5	10.5	3	9	4	14	5.5				M3	95g	50kg	1,370	12	240
SAS-0423	42mm	100	85	42	10	37	18	14	5	12	4.5	18	5.5	SUS304 t2	SUS304 6mm		M4	180g	60kg	4,380	4	120
SAS-0503	50mm	110	86	50	14	40	17	13	4	11.5	5	19	4				M4	260g	70kg	6,840	4	—

車のみ

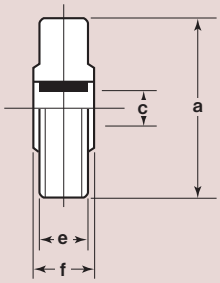

商品コード	サイズ	a(φ)	c(φ)	e	f	自重	希望小売価格(1ケ当り)
1501	30mm	30	5	9	10	48.5g	495
1502	36mm	35	5	9	10	67.5g	795
1504	42mm	42	6	12	13	123g	2,400
1505	50mm	50	6	11.5	12	165g	2,640

ステンレス戸車

袖丸型　ステンレス枠　ステンレス車

30mm　36mm

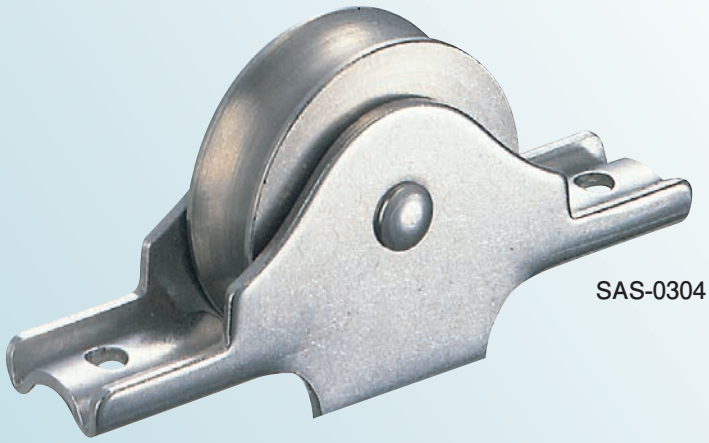

SAS-0304

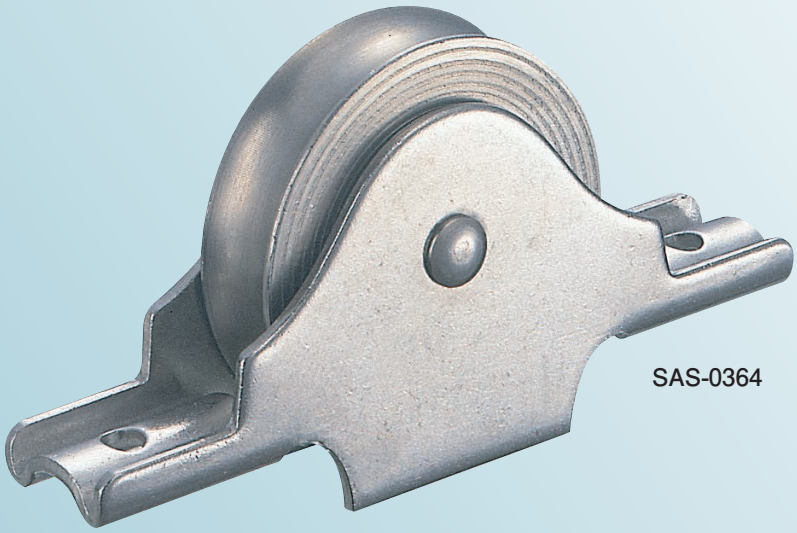

SAS-0364

RoHS

特長 サッシ建具にも使用できます。
メタル(含油軸受)を使用しています
ので回転がなめらかです。
※メタル(含油軸受)の材質は鉄です。

用途 玄関･トイレ･外部の戸etc.

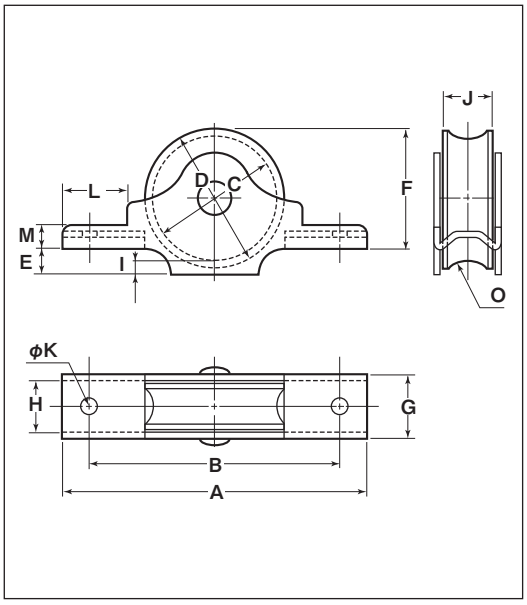

商品コード	サイズ	A	B	C	D	E	F	G	H	I	J	K	L	M	O(R)	板厚	軸	車	取付ネジ寸法	自重	耐荷重(2ケ当り)	希望小売価格(1ケ当り)	一箱入数	一甲入数
SAS-0304	30mm	66	54	27	30	5.5	26	14	11	3	9	3.2	14	5	6	SUS304 t1.5	SUS304 5mm	SUS303	M3	75g	30kg	1,140	12	120
SAS-0364	36mm	73	59	32	35	5.5	31	14	11	3	10	3.2	14	5	6				M3	95g	50kg	1,780	12	120

S-ステンレス戸車

丸型　平型　ステンレス枠　ステンレス車

特長 枠の折り返しがないため、掘り込み部分が少なく納まります。
メタル（含油軸受）を使用していますので回転がなめらかです。
※メタル（含油軸受）の材質は鉄です。

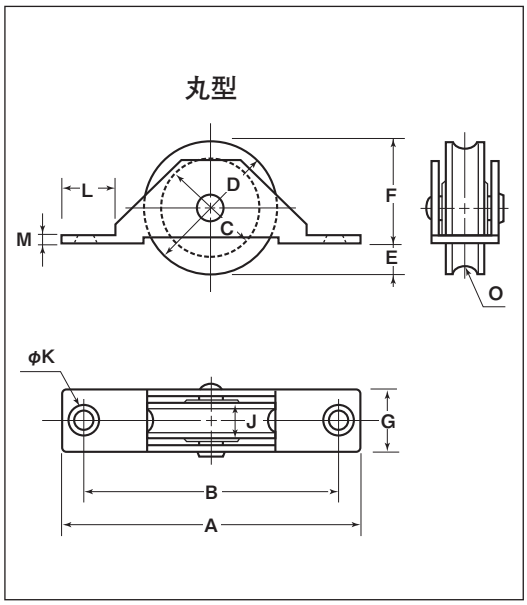

丸型

商品コード	サイズ	A	B	C	D	E	F	G	J	K	L	M	O(R)	板厚	軸	車	取付ネジ寸法	自重	耐荷重(2ケ当り)	希望小売価格(1ケ当り)	一箱入数	一甲入数
SAS-S301	30mm	68	57	26	30	6.5	23.5	14	9	4	12.5	1.5	3.5	SUS304 t1.5	SUS304 5mm	SUS303	M3	60g	30kg	840	12	360
SAS-S361	36mm	76	65	30	35	6.5	28.5	14	9	4	14	1.5	4				M3	80g	50kg	1,290	12	240

平型

商品コード	サイズ	A	B	D	E	F	G	J	K	L	M	板厚	軸	車	取付ネジ寸法	自重	耐荷重(2ケ当り)	希望小売価格(1ケ当り)	一箱入数	一甲入数
SAS-S302	30mm	68	57	30	6.5	23.5	14	9	4	12.5	1.5	SUS304 t1.5	SUS304 5mm	SUS303	M3	65g	30kg	840	12	360
SAS-S362	36mm	76	65	35	6.5	28.5	14	9	4	14	1.5				M3	85g	50kg	1,290	12	240

車のみ

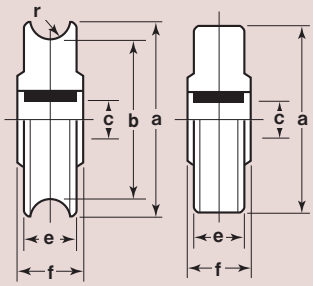

型	商品コード	サイズ	a(φ)	b(φ)	c(φ)	e	f	r(R)	自重	希望小売価格(1ケ当り)
丸	**2501**	30mm	30	26	5	9	10	3.5	41.5g	495
型	**2502**	36mm	35	30	5	9	10	4	58g	795
平	**1501**	30mm	30	–	5	9	10	–	48.5g	495
型	**1502**	36mm	35	–	5	9	10	–	67.5g	795

鉄戸車

● ベアリング入 鉄戸車

特殊門扉用戸車
重量戸車
ロタ・重量戸車
キャスター戸車
Hブーリー
セミブルック
Cローラー
パテント車
ガイドローラー
底車
公団・公社用戸車
サッシ取替戸車
ステンレス戸車
鉄戸車
調整戸車
横調整戸車
フラッター戸車
樹脂戸車
Uステンレール用戸車
ローラー戸車
真鍮戸車
吊戸車
スライドラック用
下車

ベアリング入 鉄戸車

丸型 | 鉄枠 | 鉄車

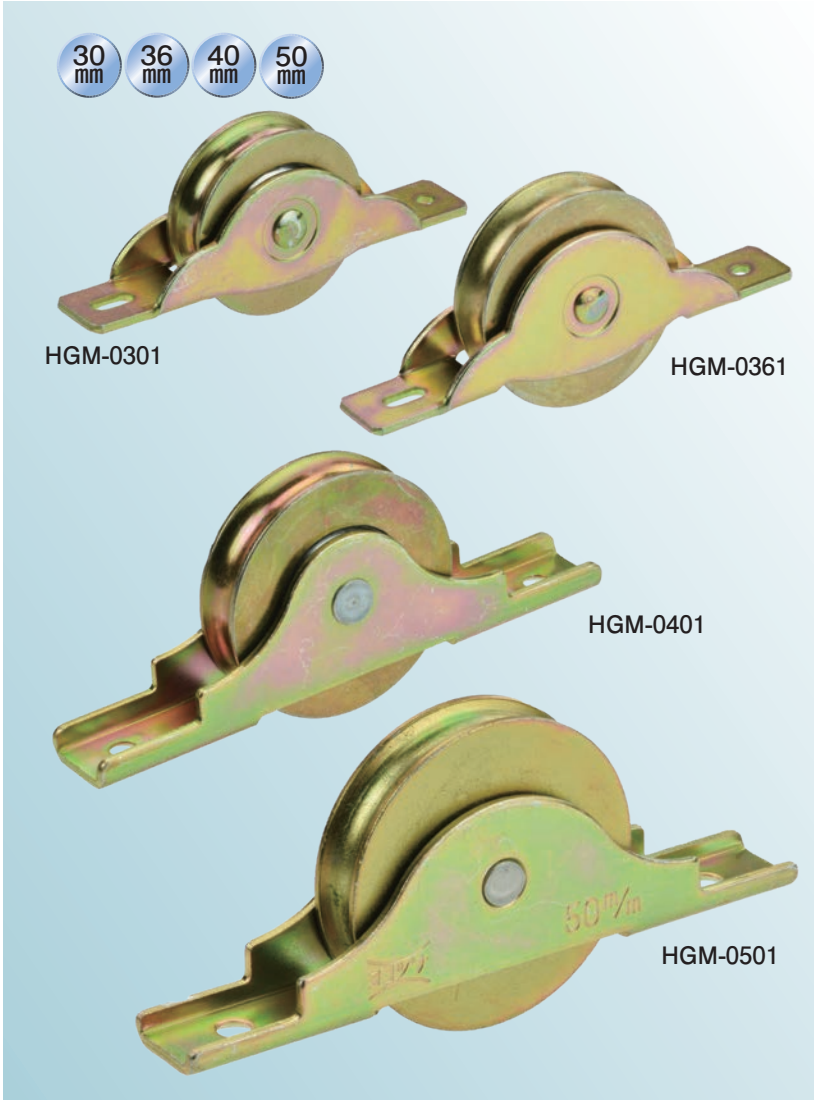

特長 重い戸、扉に最適です。

用途 鉄製扉用・ガラス戸用・重量戸車。

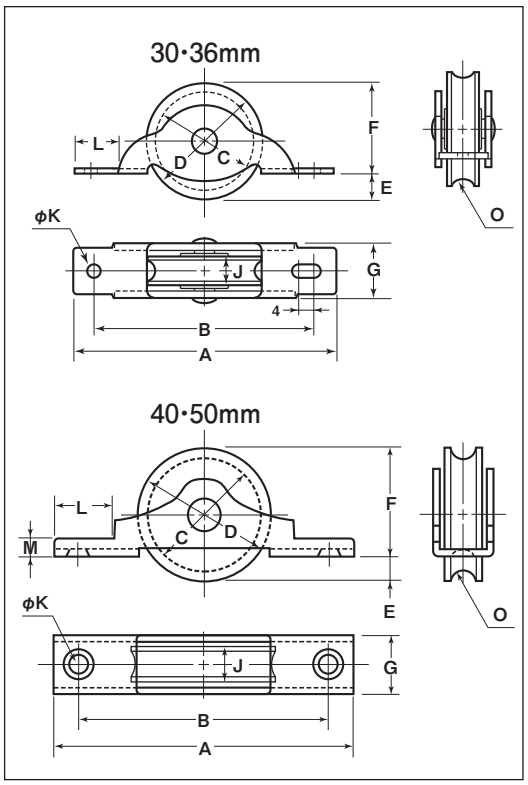

※枠のメッキはクロメート処理です。

商品コード	サイズ	A	B	C	D	E	F	G	J	K	L	M	O(R)	板厚	軸	車	取付ネジ寸法	自重	耐荷重(2ケ当り)	希望小売価格(1ケ当り)	一箱入数	一甲入数
HGM-0301	30mm	69	59	25	30	7	23	14	9	3	10	–	3.5	SPCC t1.6	鉄 5mm	鉄 ベアリング(鉄)入	M3	50g	30kg	795	12	360
HGM-0361	36mm	76	63	30	35	8	27	14	9	3	11	–	4				M3	70g	50kg	860	12	240
HGM-0401	40mm	92	76	36	40	5	35	14	9.5	4	18	5	4		鉄 6mm		M3	100g	70kg	1,770	12	120
HGM-0501	50mm	110	85	44	50	8	42	17	11	5	18.5	5	5	SPCC t2	SUS304 6mm		M4	185g	90kg	2,450	4	120

車のみ

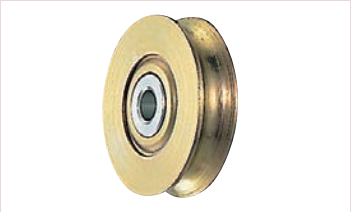

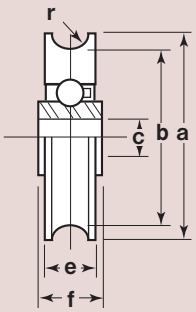

商品コード	サイズ	a(φ)	b(φ)	c(φ)	e	f	r(R)	自重	希望小売価格(1ケ当り)
2307	30mm	30	25	5	9	10	3.5	30g	520
2308	36mm	35	30	5	9	10	4	45.5g	575
2311	40mm	40	36	6	9.5	10.5	4	67g	1,140
2312	50mm	50	44	6	11	12.5	5	128g	1,610

調整戸車

- 重量調整戸車22型
- 調整戸車17型
- 調整戸車14型
- 調整戸車10型
- 補強プレート

重量調整戸車の取付けについて

調整ネジとレールとの接触を回避する為に、引き戸の中心方向に調整ネジが向かい合うように戸車を取付けてください

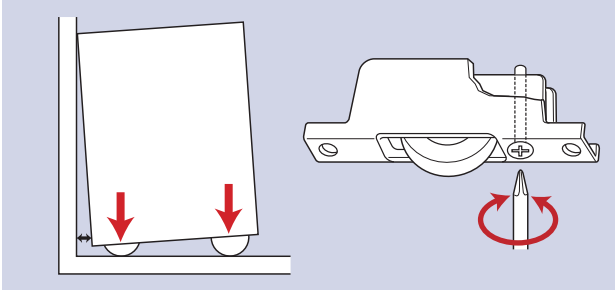

設置後、斜めにすき間ができたり、戸の位置が上がり過ぎたり、下がり過ぎて戸の開閉に支障が出た場合、戸車の高さ調整により、解消する事ができます。

重量調整戸車22型

丸型　平型　V型　ステンレス枠　ステンレス車　MCナイロン®車

TMS-0501

TBS-0509

RoHS

大型建具に適しています!!

※枠のサイズは全種類同じサイズです。

※戸の位置が上がり過ぎたり、下がり過ぎたり、傾いたりしている場合は、戸車の調整ねじをドライバーで回して車の上下調整をしてください。

車の材質変更と形状変更も別注品として製作可能です。

440C ベアリング組替え
(P264参照)

ステンレス車

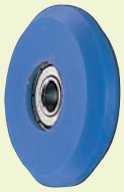

MC車

黒 ナチュラル色替え
(P035参照)

特長 調整範囲6mm。

用途 寺院などの大型木製重量建具

〈ベアリング入ステンレス車50mmV型〉

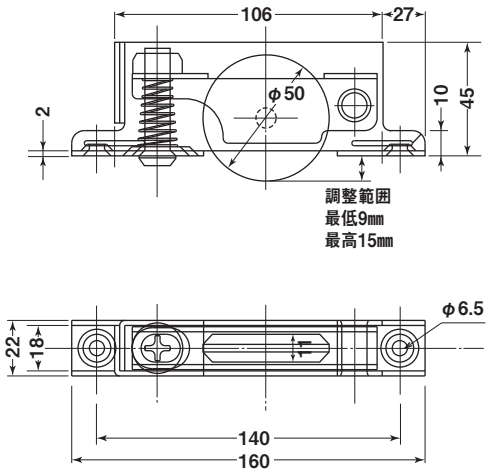

※ベアリングは鉄です。

車形状図

TBS-0501
TMS-0501

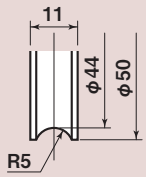

TBS-0502
TMS-0502

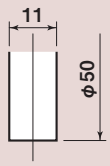

TBS-0509
TMS-0509

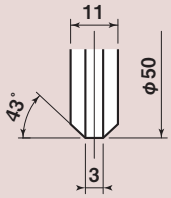

ステンレス枠

商品コード	サイズ	形 状	板 厚	軸材質	車	取付ネジ寸法	自 重	耐荷重 (2ケ当り)	希望小売価格 (1ケ当り)	一箱入数	一甲入数
TBS-0501	50mm	丸型	SUS304·t2	SUS304	SUS303 #608ZZベアリング入	M6	440g	200kg	9,880	4	–
TBS-0502		平型					460g	200kg	9,880	4	–
TBS-0509		V型					445g	200kg	9,880	4	–
TMS-0501		丸型			MC901 #608ZZベアリング入		340g	200kg	9,510	4	–
TMS-0502		平型					345g	200kg	9,510	4	–
TMS-0509		V型					345g	200kg	9,510	4	–

調整戸車17型

丸型　平型　ステンレス枠　ステンレス車　ジュラコン®車

※枠のサイズは全種類同じサイズです。

※戸の位置が上がり過ぎたり、下がり過ぎたり、傾いたりしている場合は、戸車の調整ねじをドライバーで回して車の上下調整をしてください。

特長 調整範囲6mm。

用途 ガラス戸（店舗、公共施設、一般住宅、病院etc.）

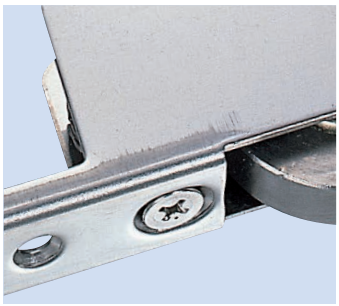

〈ベアリング入ステンレス車36mm丸型〉

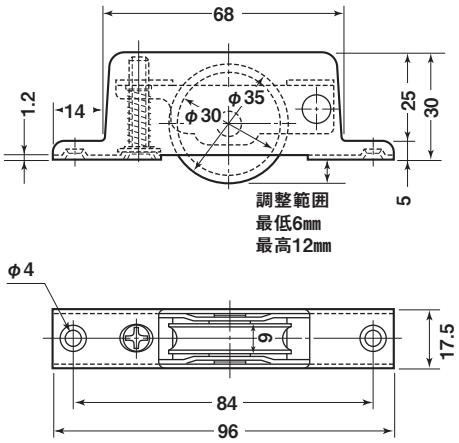

※ベアリングは鉄です。

車形状図

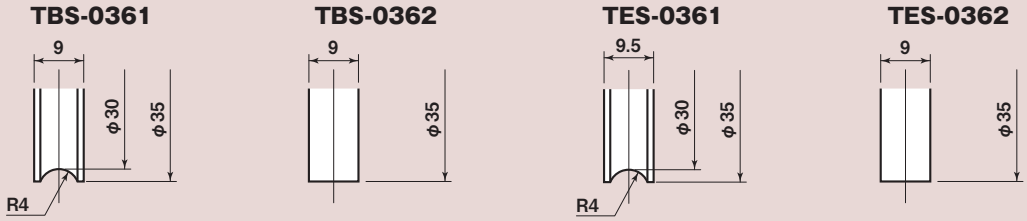

ステンレス枠

商品コード	サイズ	形 状	板 厚	軸材質	車	取付ネジ寸法	自 重	耐荷重 (2ケ当り)	希望小売価格 (1ケ当り)	一箱入数	一甲入数
TBS-0361	36mm	丸型	SUS304·t1.2	SUS304	SUS303 #608GGベアリング入	M3	120g	50kg	2,130	10	200
TBS-0362		平型					130g	50kg	2,130	10	200
TES-0361		丸型			ジュラコン #608GGベアリング入		95g	40kg	1,530	10	200
TES-0362		平型					95g	40kg	1,530	10	200

調整戸車14型

丸型 平型 V型 U型 ステンレス枠 鉄枠 ステンレス車 ジュラコン®車 LPプラス車

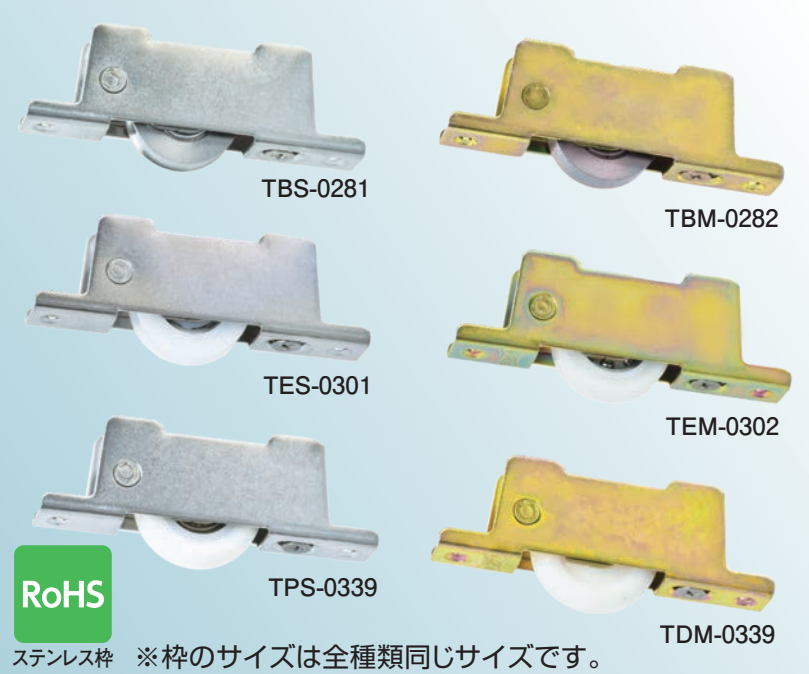

ステンレス枠　※枠のサイズは全種類同じサイズです。

※戸の位置が上がり過ぎたり、下がり過ぎたり、傾いたりしている場合は、戸車の調整ねじをドライバーで回して車の上下調整をしてください。

特長 調整範囲 5mm。

用途 木製建具

〈ベアリング入ステンレス車28mm丸型〉

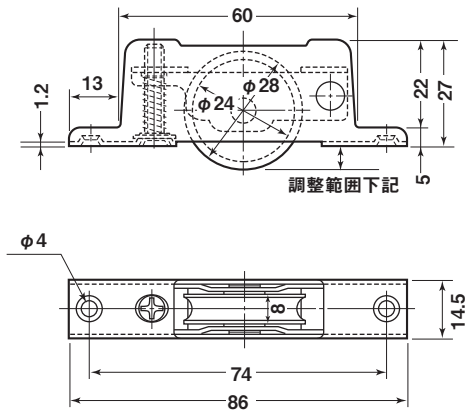

※ベアリングは鉄です。

※鉄枠のメッキはクロメート処理です。

車形状図

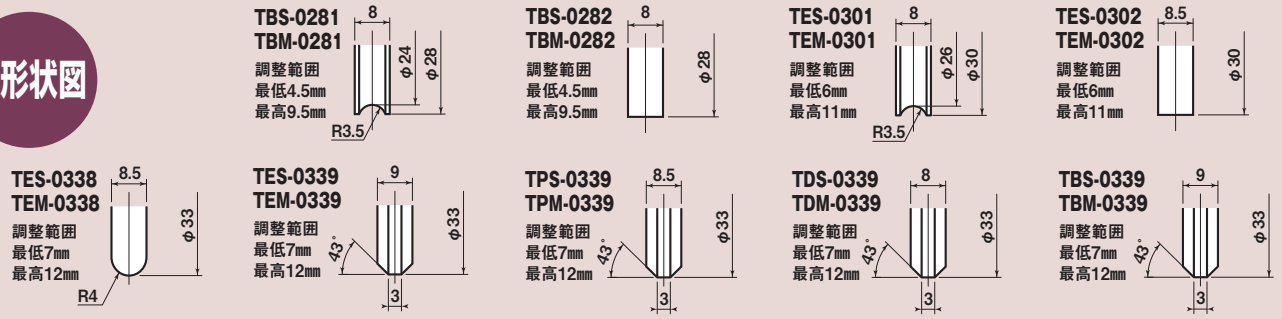

ステンレス枠

商品コード	サイズ	形 状	板 厚	軸材質	車	取付ネジ寸法	自 重	耐荷重(2ケ当り)	希望小売価格(1ケ当り)	一箱入数	一甲入数
TBS-0281	28mm	丸型	SUS304·t1.2	SUS304	SUS303 ベアリング(鉄)入	M3	75g	40kg	1,620	10	200
TBS-0282		平型					80g	40kg	1,620	10	200
TES-0301	30mm	丸型			ジュラコン ベアリング(鉄)入		65g	30kg	1,340	10	200
TES-0302		平型					65g	30kg	1,340	10	200
TES-0339	33mm	V型					70g	30kg	1,520	10	200
TES-0338		U型					65g	30kg	1,190	10	200
TPS-0339		V型			LPプラス #626ZZベアリング入		68g	30kg	1,560	10	200
TDS-0339		V型			ジュラコン		60g	20kg	1,070	10	200
TBS-0339		V型			SUS303 #626ZZベアリング入		100g	50kg	3,390	10	200

鉄枠

商品コード	サイズ	形 状	板 厚	軸材質	車	取付ネジ寸法	自 重	耐荷重(2ケ当り)	希望小売価格(1ケ当り)	一箱入数	一甲入数
TBM-0281	28mm	丸型	SPCC·t1.2	鉄	SUS303 ベアリング(鉄)入	M3	75g	40kg	1,410	10	200
TBM-0282		平型					80g	40kg	1,410	10	200
TEM-0301	30mm	丸型			ジュラコン ベアリング(鉄)入		65g	30kg	1,120	10	200
TEM-0302		平型					65g	30kg	1,120	10	200
TEM-0339	33mm	V型					70g	30kg	1,280	10	200
TEM-0338		U型					65g	30kg	925	10	200
TPM-0339		V型			LPプラス #626ZZベアリング入		68g	30kg	1,340	10	200
TDM-0339		V型			ジュラコン		60g	20kg	820	10	200
TBM-0339		V型			SUS303 #626ZZベアリング入		100g	50kg	3,190	10	200

調整戸車10型

丸型 平型 V型 U型 ステンレス枠 鉄枠 ジュラコン®車 LPプラス車

TES-S302

TEM-S301

RoHS
ステンレス枠

※枠のサイズは全種類同じサイズです。
※戸の位置が上がり過ぎたり、下がり過ぎたり、傾いたりしている場合は、戸車の調整ねじをドライバーで回して車の上下調整をしてください。

※1パック2ケ入です。

商品コード	車形状	板 厚	軸材質	車	自 重	耐荷重(2ケ当り)	希望小売価格(1P当り)	一箱入数	一甲入数
TDM-P309	V型	SPCC t1.2	鉄	ジュラコン	117g	20kg	1,250	5	50
TPM-P302	平型	SPCC t1.2	鉄	LPプラス	117g	20kg	1,280	5	50

特長 調整範囲5mm。

用途 木製建具

〈ベアリング入ジュラコン車30mm平型〉

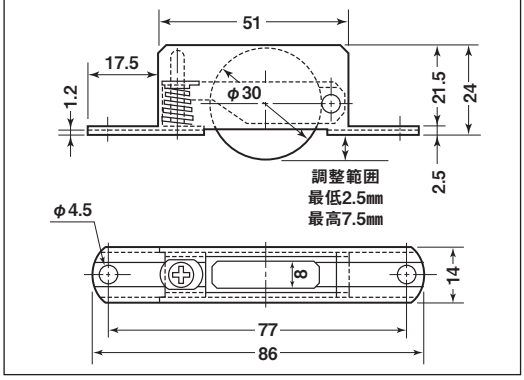

※ベアリングは鉄です。
※鉄枠のメッキはクロメート処理です。

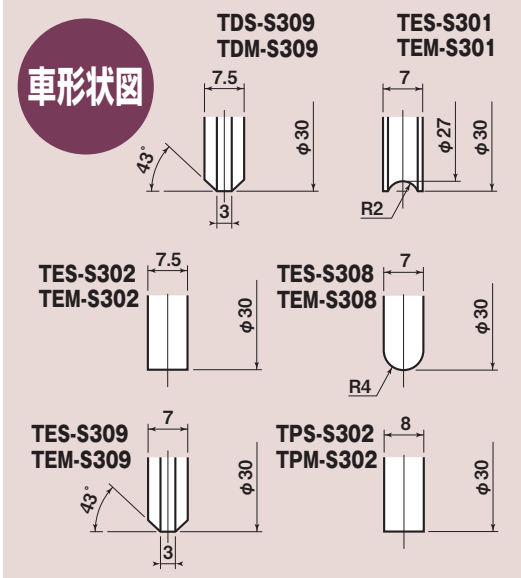

ステンレス枠

商品コード	サイズ	形 状	板 厚	軸材質	車	取付ネジ寸法	自 重	耐荷重(2ケ当り)	希望小売価格(1ケ当り)	一箱入数	一甲入数
TDS-S309	30mm	V型	SUS304·t1.2	SUS304	ジュラコン	M3	50g	20kg	640	10	200
TES-S301		丸型			ジュラコン ベアリング(鉄)入		55g	30kg	785	10	200
TES-S302		平型					55g	30kg	785	10	200
TES-S308		U型					55g	30kg	785	10	200
TES-S309		V型					55g	30kg	785	10	200
TPS-S302		平型			LPプラス		49g	20kg	665	10	200

鉄枠

商品コード	サイズ	形 状	板 厚	軸材質	車	取付ネジ寸法	自 重	耐荷重(2ケ当り)	希望小売価格(1ケ当り)	一箱入数	一甲入数
TDM-S309	30mm	V型	SPCC·t1.2	鉄	ジュラコン	M3	50g	20kg	515	10	200
TEM-S301		丸型			ジュラコン ベアリング(鉄)入		55g	30kg	665	10	200
TEM-S302		平型					55g	30kg	665	10	200
TEM-S308		U型					55g	30kg	665	10	200
TEM-S309		V型					55g	30kg	665	10	200
TPM-S302		平型			LPプラス		49g	20kg	545	10	200

特殊門扉用戸車
重量戸車
ロタ·重量戸車
キャスター戸車
Hブーリー
セミブルック
Cローラー
パテント車
ガイドローラー
底車
公団·公社用戸車
サッシ取替戸車
ステンレス戸車
鉄戸車
調整戸車
横調整戸車
フラッター戸車
樹脂戸車
Uステンレール用戸車
ローラー戸車
真鍮戸車
吊戸車
スライドラック用
下車

ステンレス補強プレート

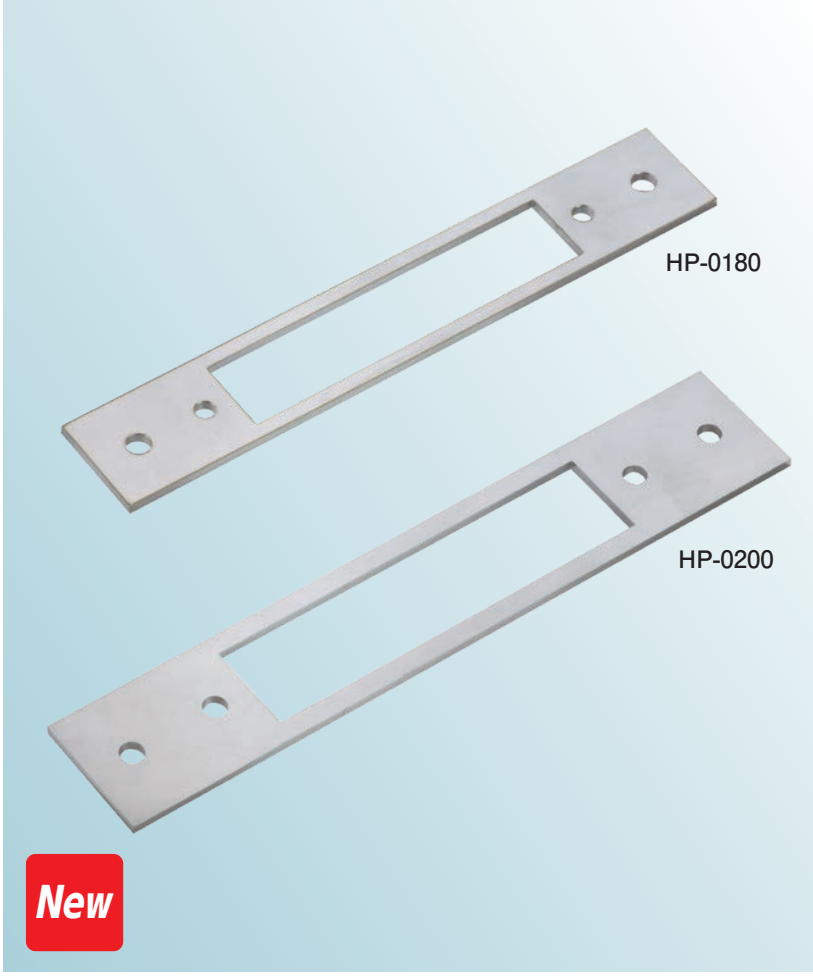

用途 大型重量建具に最適。
重量を分散する事で建具本体の取り付け部分が凹んだり、落ち込んでしまうのを防止します。

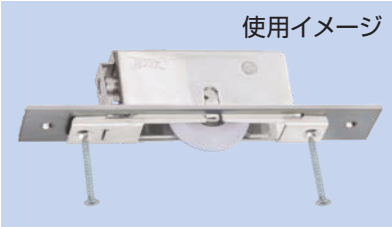

※ネジは付属していません。

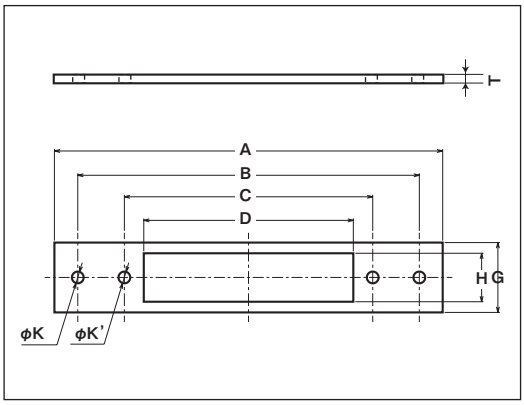

※ここにあるサイズ以外でも別注品にてサイズ指定を承ります。お気軽にご相談ください。

商品コード	サイズ	A	B	C	D	H	G	K	K'	T	板 厚	取付ネジ寸法	自 重	希望小売価格（1ケ当り）
HP-0180	180mm	180	155	116	100	21	30	6	5	3	SUS304 t3	M4	80g	オープン
HP-0200	200mm	200	176	128	108	25	36	6	6	3		M5	105g	オープン

取付けイメージ図

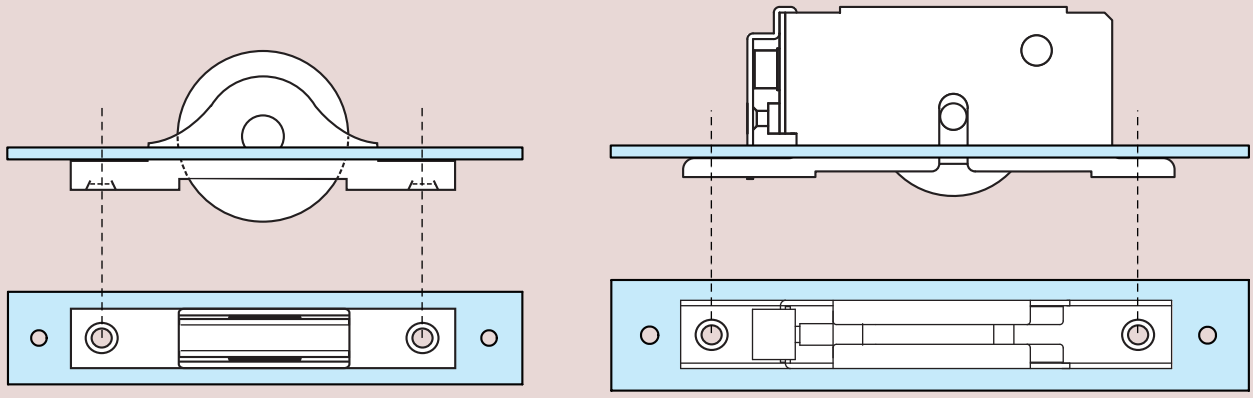

横調整戸車

- 2連式重量横調整戸車
- 重量横調整戸車28型
- 重量横調整戸車22型
- 中型重量横調整戸車19型
- 中型重量横調整脱輪防止用戸車19型・22型
- 中型重量横調整脱輪防止用戸車19型
- 横調整戸車17型

取り付け後でも簡単に微調整ができて便利。

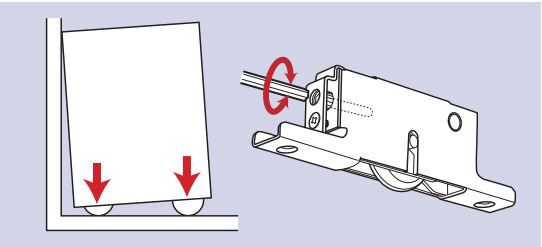

設置後、斜めにすき間ができたり、戸の位置が上がり過ぎたり、下がり過ぎて戸の開閉に支障が出た場合、戸車の高さ調整により、解消する事ができます。

※調整時は戸を上げて行ってください。

特殊門扉用戸車
重量戸車
ロタ・重量戸車
キャスター戸車
Hブーリー
セミブルック
Cローラー
パテント車
ガイドローラー
底車
公団・公社用戸車
サッシ取替戸車
ステンレス戸車
鉄戸車
調整戸車
横調整戸車
フラッター戸車
樹脂戸車
Uステンレール用戸車
ローラー戸車
真鍮戸車
吊戸車
スライドラック用
下車

2連式重量横調整戸車

丸型　平型　V型　ステンレス枠　ステンレス車　MCナイロン®車

TMSWY509

意匠　RoHS

大型建具に適しています!!

※枠のサイズは全種類同じサイズです。

※六角棒スパナー(径5mm　L=160mm)

※扉の荷重が分散される為、扉の動きがスムーズになります。

※戸の位置が上がり過ぎたり、下がり過ぎたり、傾いたりしている場合は、戸車の調整ねじを六角棒スパナーで回して車の上下調整をしてください。

車の材質変更と形状変更も別注品として製作可能です。

440C ベアリング組替え
(P264参照)

ステンレス車

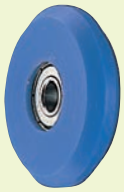

MC車

黒 ナチュラル色替え
(P035参照)

特長　戸をはずさず、サイドからの上下調整が可能。調整範囲5mm。

用途　寺院の木製大型重量建具など、重量のある建具に適しています。

〈ベアリング入ステンレス車50mm丸型〉

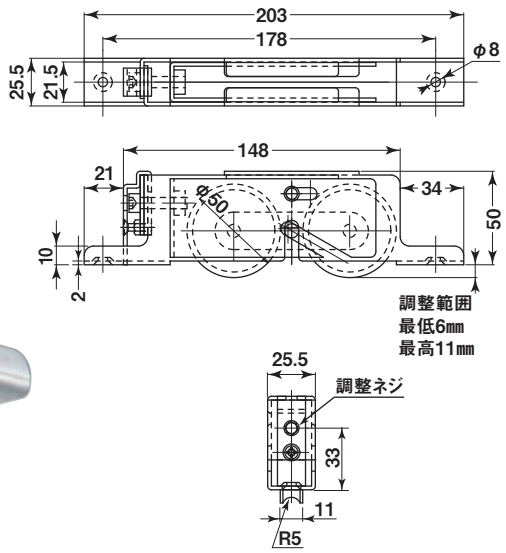

※調整時は戸を上げて行ってください。
※ベアリングは鉄です。

車形状図

TBSWY501
TMSWY501

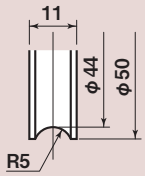

TBSWY502
TMSWY502

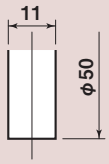

TBSWY509
TMSWY509

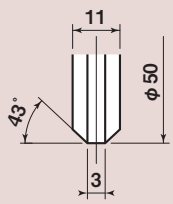

ステンレス枠

商品コード	サイズ	形状	板厚	軸材質	車	取付ネジ寸法	自重	耐荷重(2ケ当り)	希望小売価格(1ケ当り)	一箱入数	一甲入数
TBSWY501	50mm	丸型	SUS304·t2	SUS304	SUS303 #608ZZベアリング入	M6	780g	400kg	18,400	4	–
TBSWY502		平型					820g	400kg	18,400	4	–
TBSWY509		V型					790g	400kg	18,400	4	–
TMSWY501		丸型			MC901 #608ZZベアリング入		575g	300kg	16,900	4	–
TMSWY502		平型					590g	300kg	16,900	4	–
TMSWY509		V型					580g	300kg	16,900	4	–

重量横調整戸車28型

H型　ステンレス枠　ステンレス車　MCナイロン®車

特殊門扉用戸車
重量戸車
ロタ・重量戸車
キャスター戸車
Hブーリー
セミブルック
Cローラー
パテント車
ガイドローラー
底車
公団・公社用戸車
サッシ取替戸車
ステンレス戸車
鉄戸車
調整戸車
横調整戸車
フラッター戸車
樹脂戸車
Uステンレール用戸車
ローラー戸車
真鍮戸車
吊戸車
スライドラック用
下車

TMS-Y506

TBS-Y506

意匠　RoHS

大型建具に適しています!!

※枠のサイズは全種類同じサイズです。
※六角棒スパナー(径5mm L=160mm)
※戸の位置が上がり過ぎたり、下がり過ぎたり、傾いたりしている場合は、戸車の調整ねじを六角棒スパナーで回して車の上下調整をしてください。

特長 戸をはずさず、サイドからの上下調整が可能。調整範囲4mm。9mm角レールにご使用いただけます。

用途 寺院の木製大型重量建具など、重量のある建具に適しています。

〈ベアリング入ステンレス車50mmH型〉

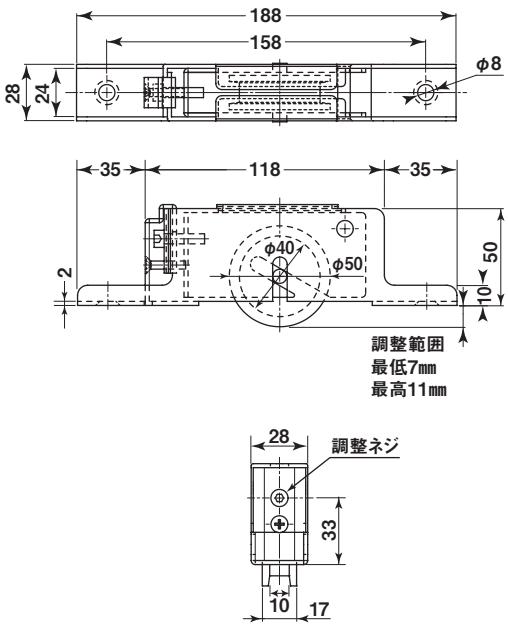

※調整時は戸を上げて行ってください。
※ベアリングは鉄です。

車の材質変更と形状変更も別注品として製作可能です。

440C ベアリング組替え
(P264参照)

ステンレス車

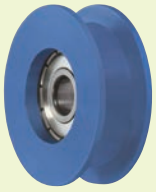

MC車

黒 ナチュラル色替え
(P035参照)

車形状図

TBS-Y506
TMS-Y506

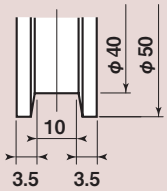

ステンレス枠

商品コード	サイズ	形状	板厚	軸材質	車	取付ネジ寸法	自重	耐荷重(2ケ当り)	希望小売価格(1ケ当り)	一箱入数	一甲入数
TBS-Y506	50mm	H型	SUS304·t2	SUS303	SUS303 #6200ZZベアリング入	M6	565g	200kg	15,600	4	–
TMS-Y506					MC901 #6200ZZベアリング入		470g	200kg	14,100	4	–

重量横調整戸車22型

丸型　平型　V型　ステンレス枠　ステンレス車　MCナイロン®車

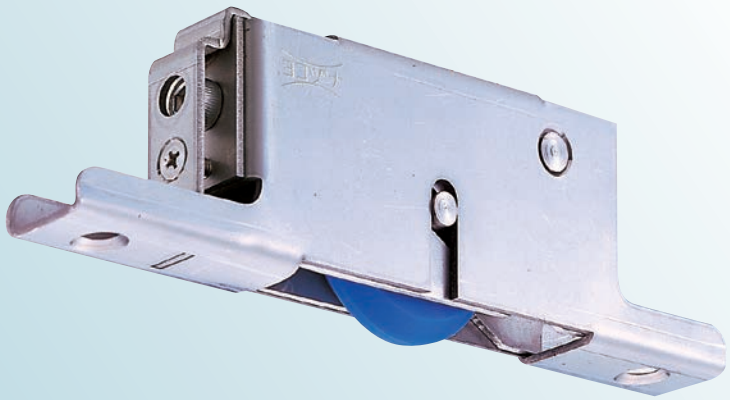

TMS-Y509

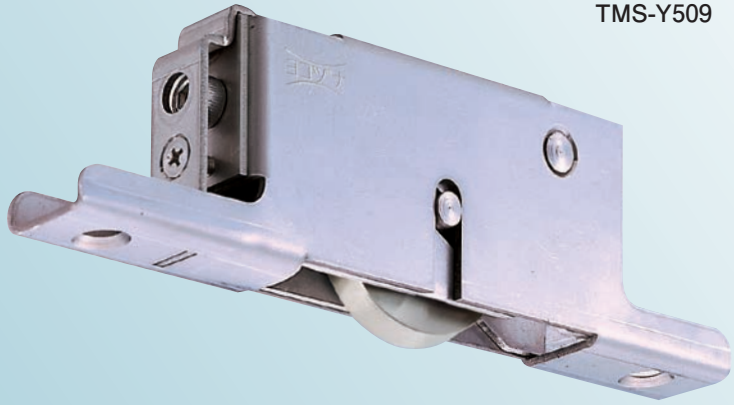

TBS-Y502

意匠　RoHS

大型建具に適しています!!

※枠のサイズは全種類同じサイズです。
※六角棒スパナー(径5mm　L=160mm)
※戸の位置が上がり過ぎたり、下がり過ぎたり、傾いたりしている場合は、戸車の調整ねじを六角棒スパナーで回して車の上下調整をしてください。

車の材質変更と形状変更も別注品として製作可能です。

440C ベアリング組替え
(P264参照)

ステンレス車

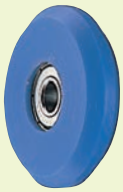

MC車

黒 ナチュラル色替え
(P035参照)

特長　戸をはずさず、サイドからの上下調整が可能。調整範囲5mm。

用途　寺院の木製大型重量建具など、重量のある建具に適しています。

〈ベアリング入ステンレス車50mm丸型〉

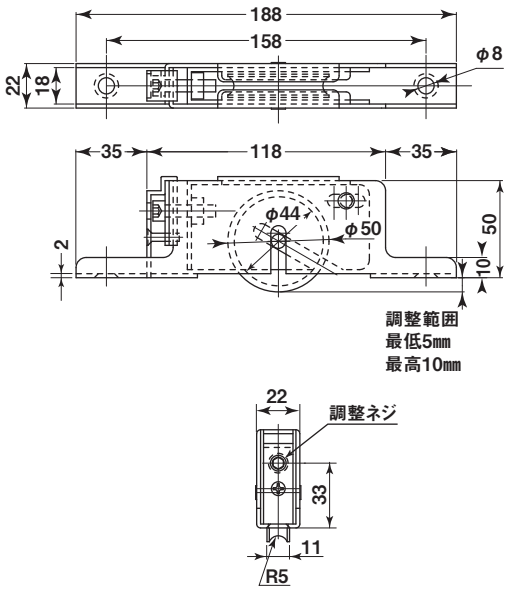

※調整時は戸を上げて行ってください。
※ベアリングは鉄です。

車形状図

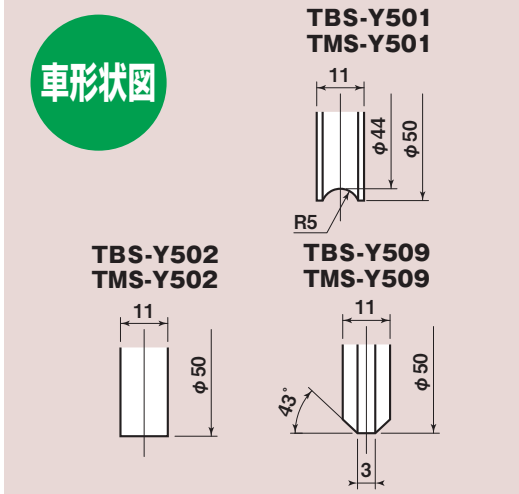

ステンレス枠

商品コード	サイズ	形 状	板 厚	軸材質	車	取付ネジ寸法	自 重	耐荷重(2ケ当り)	希望小売価格(1ケ当り)	一箱入数	一甲入数
TBS-Y501	50mm	丸型	SUS304·t2	SUS303	SUS303 #608ZZベアリング入	M6	520g	200kg	11,300	4	−
TBS-Y502		平型					540g	200kg	11,300	4	−
TBS-Y509		V型					520g	200kg	11,300	4	−
TMS-Y501		丸型			MC901 #608ZZベアリング入		415g	200kg	11,100	4	−
TMS-Y502		平型					425g	200kg	11,100	4	−
TMS-Y509		V型					420g	200kg	11,100	4	−

中型重量横調整戸車19型

丸型　平型　V型　ステンレス枠　ステンレス車　MCナイロン®車

黒 ナチュラル色替え
(P035参照)

TMS-Y429

TBS-Y421

意匠　RoHS　440C ベアリング組替え
(P264参照)

※枠のサイズは全種類同じサイズです。
※六角棒スパナー(径5mm　L=160mm)
※戸の位置が上がり過ぎたり、下がり過ぎたり、傾いたりしている場合は、戸車の調整ねじを六角棒スパナーで回して車の上下調整をしてください。

特長 戸を外さず、サイドからの上下調整が可能。調整範囲5mm。
従来の重量用横調整戸車より、ひと回り小さい仕上がりでさまざまな建具に対応。

〈ベアリング入MCナイロン車42mm丸型〉

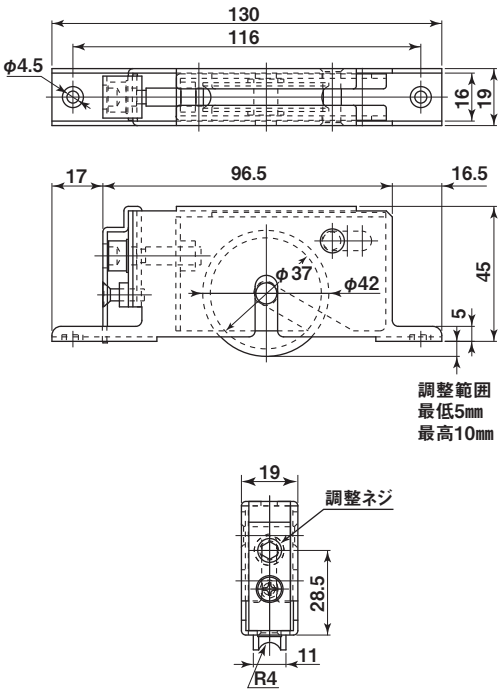

※調整時は戸を上げて行ってください。
※ベアリングは鉄です。

車形状図

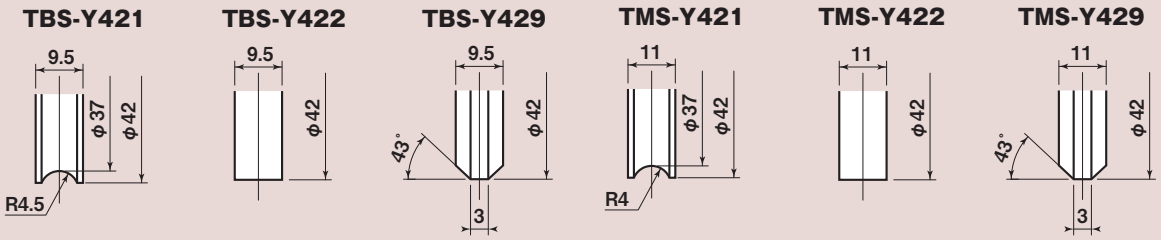

ステンレス枠

商品コード	サイズ	形 状	板 厚	軸材質	車	取付ネジ寸法	自 重	耐荷重 (2ケ当り)	希望小売価格 (1ケ当り)	一箱入数	一甲入数
TBS-Y421	42mm	丸型	SUS304·t1.5	SUS303	SUS303 #608ZZベアリング入	M4	290g	150kg	9,150	4	–
TBS-Y422		平型					300g	150kg	9,150	4	–
TBS-Y429		V型					290g	150kg	9,150	4	–
TMS-Y421		丸型			MC901 #608ZZベアリング入		235g	100kg	8,670	4	–
TMS-Y422		平型					240g	100kg	8,670	4	–
TMS-Y429		V型					235g	100kg	8,670	4	–

中型重量横調整脱輪防止用戸車19型・22型

Y型　ステンレス枠　MCナイロン®車

黒 ナチュラル色替え
(P035参照)

TMS-Y42Y

大型建具に適しています!!

New　意匠　RoHS　440C ベアリング組替え
(P264参照)

※六角棒スパナー(径5mm　L=160mm)
※戸の位置が上がり過ぎたり、下がり過ぎたり、傾いたりしている場合は、戸車の調整ねじを六角棒スパナーで回して車の上下調整をしてください。

特長
戸を外さず、サイドからの上下調整が可能。調整範囲5mm。
従来の重量用横調整戸車より、ひと回り小さい仕上がりでさまざまな建具に対応。脱輪防止機能付きで横からの衝撃に強い仕様。

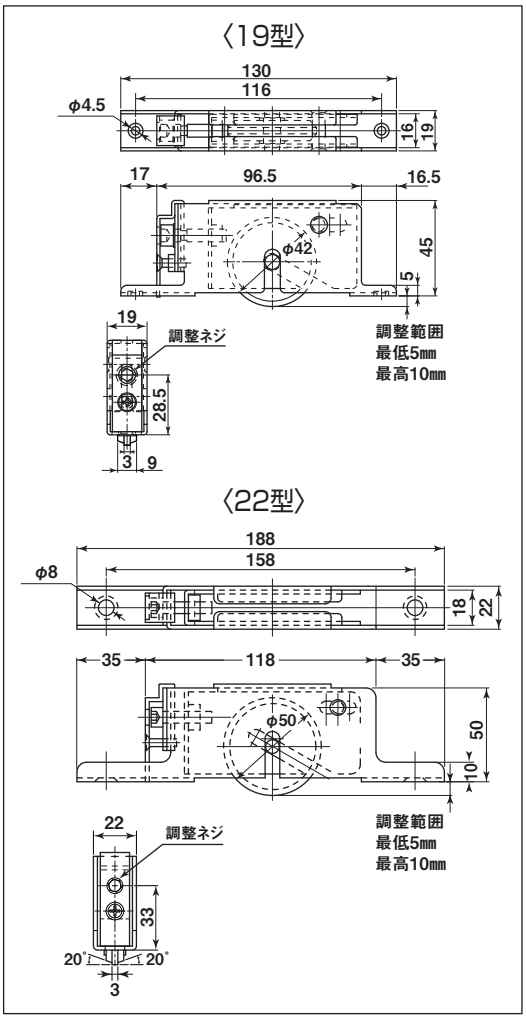

※調整時は戸を上げて行ってください。
※ベアリングは鉄です。

車形状図

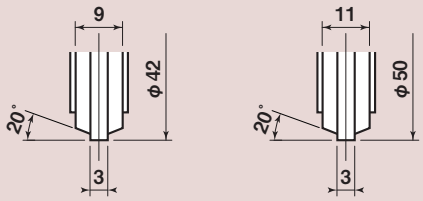

ステンレス枠

商品コード	サイズ	形 状	板 厚	軸材質	車	取付ネジ寸法	自 重	耐荷重 (2ケ当り)	希望小売価格 (1ケ当り)	一箱入数	一甲入数
TMS-Y42Y	42mm	Y型	SUS304·t1.5	SUS303	MC901 #608ZZベアリング入	M4	235g	100kg	オープン	4	–
TMS-Y50Y	50mm		SUS304·t2			M6	420g	120kg	オープン	4	–

指定レール　ステンY溝

YSM12

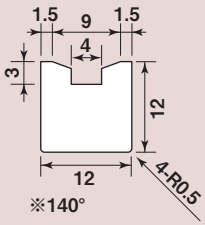

※レール資料P267参照。

中型重量横調整脱輪防止用戸車19型

凸R型　ステンレス枠　MCナイロン®車

※六角棒スパナー(径5mm　L=160mm)
※戸の位置が上がり過ぎたり、下がり過ぎたり、傾いたりしている場合は、戸車の調整ねじを六角棒スパナーで回して車の上下調整をしてください。

特長

戸を外さず、サイドからの上下調整が可能。調整範囲5mm。
従来の重量用横調整戸車より、ひと回り小さい仕上がりでさまざまな建具に対応。
脱輪防止機能付きで横からの衝撃に強い仕様。

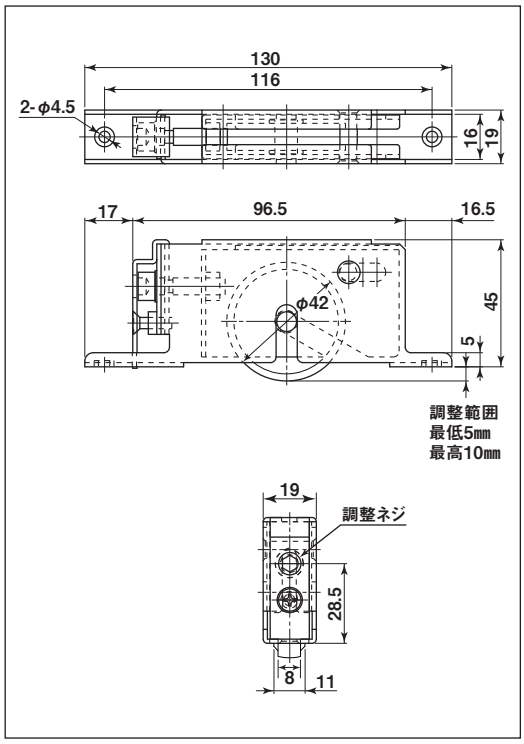

※調整時は戸を上げて行ってください。
※ベアリングは鉄です。
※技術資料P272参照。

車形状図

TMS-Y42D

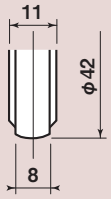

ステンレス枠

商品コード	サイズ	形 状	板 厚	軸材質	車	取付ネジ寸法	自 重	耐荷重(2ケ当り)	希望小売価格(1ケ当り)	一箱入数	一甲入数
TMS-Y42D	42mm	凸R型	SUS304·t1.5	SUS303	MC901 #608ZZベアリング入	M4	240g	90kg	オープン	4	–

指定レール　重量用脱輪防止レール

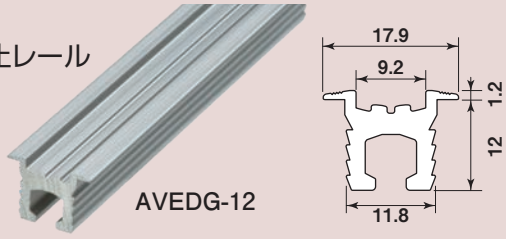

AVEDG-12

※レール資料P267参照。

横調整戸車17型

丸型　平型　ステンレス車　ジュラコン®車

TBS-Y361

TES-Y362

RoHS

※枠のサイズは全種類同じサイズです。

※戸の位置が上がり過ぎたり、下がり過ぎたり、傾いたりしている場合は、戸車の調整ねじをドライバーで回して車の上下調整をしてください。

特長 取付後微調整が簡単。調整範囲7mm。

用途 木製建具

〈ベアリング入ジュラコン車36mm丸型〉

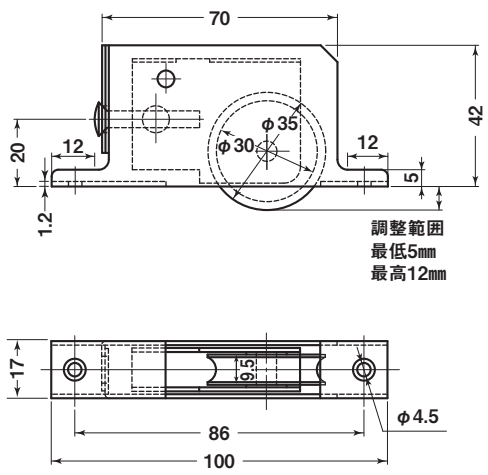

※調整時は戸を上げて行ってください。
※ベアリングは鉄です。

車形状図

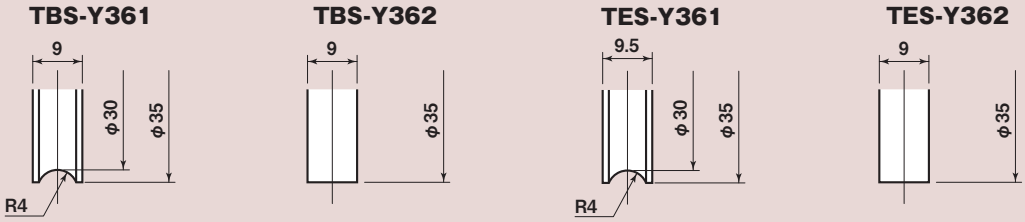

ステンレス枠

商品コード	サイズ	形 状	板 厚	軸材質	車	取付ネジ寸法	自 重	耐荷重 (2ケ当り)	希望小売価格 (1ケ当り)	一箱入数	一甲入数
TBS-Y361	36mm	丸型	SUS304·t1.2	SUS304	SUS303 #608GGベアリング入	M3	165g	50kg	3,110	10	200
TBS-Y362		平型					170g	50kg	3,110	10	200
TES-Y361		丸型			ジュラコン #608GGベアリング入		135g	40kg	2,630	10	200
TES-Y362		平型					140g	40kg	2,630	10	200

※取付ネジ　（　SUS　/皿木ネジ3.1mm×13mm）付き

フラッター戸車

- シン・戸車V型
- ベアリング入 ステンレス枠V型戸車
- ベアリング入 MC防音フラッター戸車
- 防音ゴールド戸車 V型
- ロタ・ベアリング入 フラッター戸車
- ベアリング入 Sフラッター戸車
- ベアリング入 LP戸車プラスV型
- LP戸車プラスV型
- 普及品フラッターV型戸車
- ベアリング入 ステンレス枠U型戸車
- B型フラッター戸車

戸車の静音性や耐久性が必要な場合は、ベアリング入り仕様の商品をおすすめします。樹脂製の戸車はご使用環境等により、車輪が劣化して割れる場合がございます。車輪が割れてはいけない場所には金属製の車輪をご使用ください。

特殊門扉用戸車
重量戸車
ロタ・重量戸車
キャスター戸車
Hブーリー
セミブルック
Cローラー
パテント車
ガイドローラー
底車
公団・公社用戸車
サッシ取替戸車
ステンレス戸車
鉄戸車
調整戸車
横調整戸車
フラッター戸車
樹脂戸車
Uステンレール用戸車
ローラー戸車
真鍮戸車
吊戸車
スライドラック用
下車

フラッター戸車 INDEX

サイズ別 — 18mm
車型別 — V型 ベアリングなし
車 材質 — ジュラコン車 鉄
品番 — FDM
P000 — 掲載ページ
ベアリングの有無
枠 材質
ステ ステンレス枠
鉄 鉄枠

18mm
V型 ベアリングなし
ジュラコン車 鉄
FDM
P212

25mm
V型 ベアリングなし
ジュラコン車 ステ
FDS
P212
ジュラコン車 鉄
FDM
P212

30mm
V型 ベアリングなし
ジュラコン車 鉄
SIN
P202
ジュラコン車 鉄
FDM
P212

33mm
V型 ベアリング入り
ステンレス車 ステ
FBS
P204
ジュラコン車 ステ
FES KES KES-S
P203 P208 P209

33mm
V型 ベアリング入り
ジュラコン車 鉄
KEM
P208
真鍮車 ステ
FTS
P205
LPプラス車 ステ
FPW
P210
V型 ベアリングなし
ジュラコン車 鉄
SIN
P202
ジュラコン車 ステ
FDS
P212
ジュラコン車 鉄
FDM
P212

33mm
V型 ベアリングなし
LPプラス車 ステ
FPS
P211
LPプラス車 鉄
FPM
P211
エチレン酢ビコポリマー車 ステ
YBS
P207
エチレン酢ビコポリマー車 鉄
YBF
P207
U型 ベアリング入り
ジュラコン車 ステ
FES
P214
U型 ベアリングなし
ジュラコン車 鉄
FDM
P215

36mm
V型 ベアリングなし
ジュラコン車 ステ
FDS
P213
ジュラコン車 鉄
FDM
P213

42mm
V型 ベアリング入り
ステンレス車 ステ
FBS
P204
ジュラコン車 ステ
FES
P203
真鍮車 ステ
FTS
P205
MCナイロン車 ステ
FMS
P206

42mm
V型 ベアリングなし
ジュラコン車 ステ
FDS
P213
ジュラコン車 鉄
FDM
P213
U型 ベアリング入り
ジュラコン車 ステ
FES
P214

50mm
V型 ベアリング入り
ステンレス車 ステ
FBS
P204
真鍮車 ステ
FTS
P205
MCナイロン車 ステ
FMS
P206

60mm
V型 ベアリング入り
ステンレス車 ステ
FBS
P204
真鍮車 ステ
FTS
P205
MCナイロン車 ステ
FMS
P206

75mm
V型 ベアリング入り
ステンレス車 ステ
FBS
P204
真鍮車 ステ
FTS
P205
MCナイロン車 ステ
FMS
P206

シン・戸車 V型

V型　鉄枠　ジュラコン®車

30mm　33mm

SIN-0309

SIN-0339

New　RoHS

特長 取付穴長孔仕様です。取付穴を長孔にする事により、ビスピッチの異なる商品でも代替・取替えが容易になります。

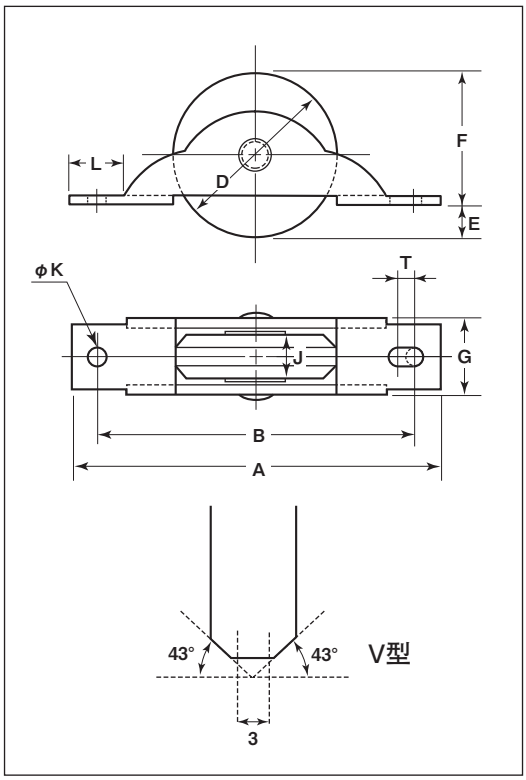

※枠のメッキは三価クロメート処理です。

商品コード	サイズ	A	B	D	E	F	G	J	K	L	T	板厚	軸	車	自重	耐荷重(2ケ当り)	希望小売価格(1ケ当り)	一箱入数	一甲入数
SIN-0309	30mm	69	58	30	5.5	24.5	14	8.5	3	10.5	3	SPCC t1.6	鉄 5mm	ジュラコン(白)	25g	20kg	オープン	20	600
SIN-0339	33mm	76	63	33	5	28	14	8	3	10.5	2				30g	25kg	オープン	20	400

特殊門扉用戸車
重量戸車
ロタ・重量戸車
キャスター戸車
Hブーリー
セミブルック
Cローラー
パテント車
ガイドローラー
底車
公団・公社用戸車
サッシ取替戸車
ステンレス戸車
鉄戸車
調整戸車
横調整戸車
フラッター戸車
樹脂戸車
Uステンレール用戸車
ローラー戸車
真鍮戸車
吊戸車
スライドラック用
下車

ベアリング入 ステンレス枠V型戸車

V型　ステンレス枠　ジュラコン®車

33mm　42mm

FES-0339

RoHS

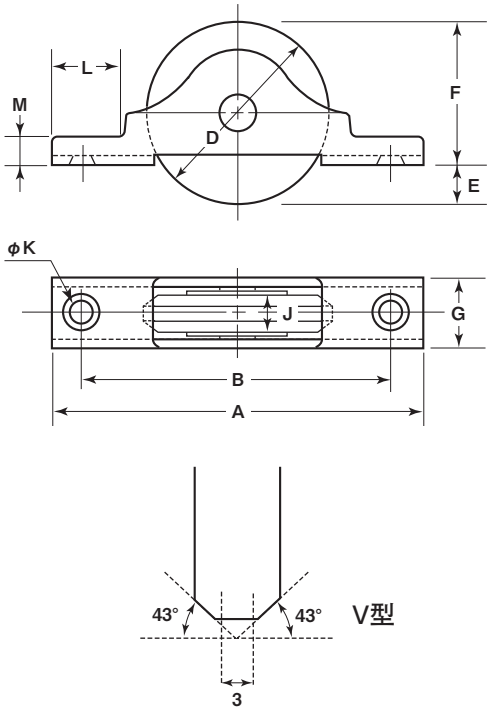

※ベアリングは鉄です。

商品コード	サイズ	A	B	D	E	F	G	J	K	L	M	板厚	軸	車	取付ネジ寸法	自重	耐荷重(2ケ当り)	希望小売価格(1ケ当り)	一箱入数	一甲入数
FES-0339	33mm	68	57	33	8	25	14	9	4	13	5	SUS304 t1.5	SUS304 5mm	ジュラコン #626ZZベアリング入	M3	35g	40kg	1,180	12	240
FES-0429	42mm	92	76	42	6	36	14	9	4	18	5		SUS304 6mm	ジュラコン #608ZZベアリング入	M3	55g	60kg	2,610	4	120

車のみ

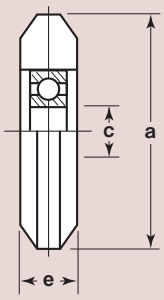

商品コード	サイズ	a(φ)	c(φ)	e	自重	希望小売価格(1ケ当り)
5102	33mm	33	6	9	14g	890
5103	42mm	42	8	9	21g	2,030

ベアリング入 ステンレス枠V型戸車

V型　ステンレス枠　ステンレス車

33mm　42mm　50mm　60mm　75mm

FBS-0339

RoHS　440C ベアリング組替え

(P264参照)

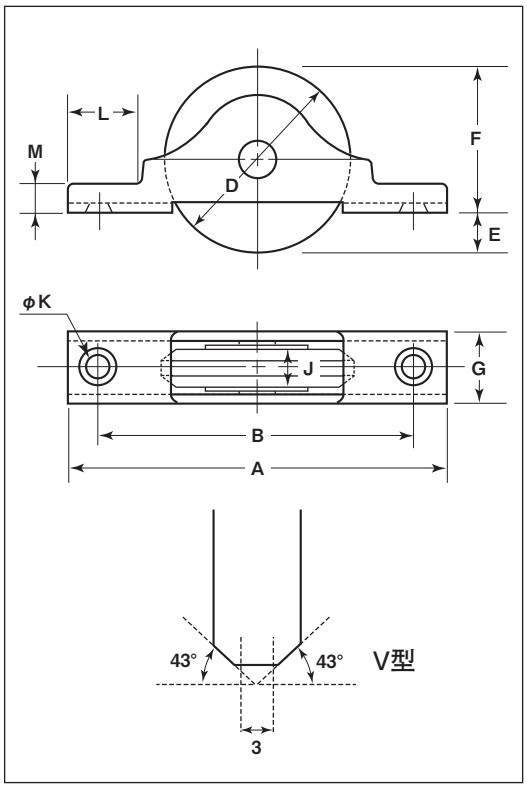

※ベアリングは鉄です。

●50mm以上は、車輪形状・材質変更可能です。
（形状・材質は、P127～131をご覧ください。）

商品コード	サイズ	A	B	D	E	F	G	J	K	L	M	板厚	軸	車	取付ネジ寸法	自重	耐荷重(2ケ当り)	希望小売価格(1ケ当り)	一箱入数	一甲入数
FBS-0339	33mm	68	57	33	8	25	14	9	4	13	5	SUS304 t1.5	SUS304 5mm	SUS303 #626ZZベアリング入	M3	65g	50kg	3,060	12	240
FBS-0429	42mm	92	76	42	6	36	14	9.5	4	18	5		SUS304 6mm	SUS303 #608ZZベアリング入	M3	115g	100kg	5,860	4	120
FBS-0509	50mm	110	85	50	8	42	16.5	11	5	19	5	SUS304 t2	SUS304 6mm		M4	195g	200kg	11,100	4	—
FBS-0609	60mm	120	105	60	11.5	48.5	22	14	6	18	6	SUS304 t2.5	SUS303 8mm	SUS303 #6200ZZベアリング入	M5	355g	250kg	12,500	4	—
FBS-0759	75mm	148	128	75	10.5	64.5	24	16	5.5	24	8	SUS304 t3	SUS304 10mm	SUS303 #6202ZZベアリング入	M5	630g	300kg	18,500	2	—

車のみ

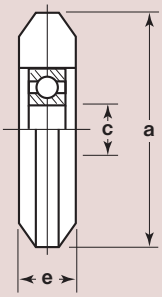

商品コード	サイズ	a(φ)	c(φ)	e	自重	希望小売価格(1ケ当り)
5401	33mm	33	6	9	45g	2,640
5402	42mm	42	8	9.5	80g	5,040

※50mm以上の車はP129 Cローラーをご覧ください。

特殊門扉用戸車
重量戸車
ロタ・重量戸車
キャスター戸車
Hブーリー
セミブルック
Cローラー
パテント車
ガイドローラー
底車
公団・公社用戸車
サッシ取替戸車
ステンレス戸車
鉄戸車
調整戸車
横調整戸車
フラッター戸車
樹脂戸車
Uステンレール用戸車
ローラー戸車
真鍮戸車
吊戸車
スライドラック用
下車

ベアリング入 ステンレス枠V型戸車

V型　ステンレス枠　真鍮車

33mm　42mm　50mm　60mm　75mm

FTS-0339

440C ベアリング 組替え

(P264参照)

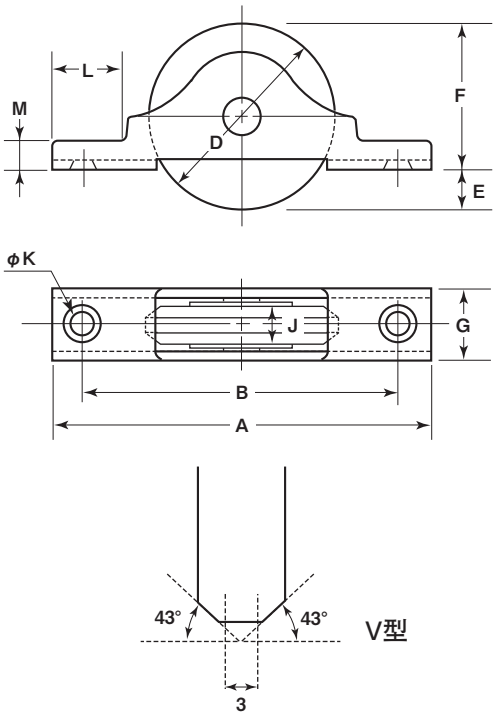

※ベアリングは鉄です。

商品コード	サイズ	A	B	D	E	F	G	J	K	L	M	板厚	軸	車	取付ネジ寸法	自重	耐荷重(2ケ当り)	希望小売価格(1ケ当り)	一箱入数	一甲入数
FTS-0339	33mm	68	57	33	8	25	14	9	4	13	5	SUS304 t1.5	SUS304 5mm	真鍮 #626ZZベアリング入	M3	70g	50kg	3,320	12	240
FTS-0429	42mm	92	76	42	6	36	14	9.5	4	18	5		SUS304 6mm	真鍮 #608ZZベアリング入	M3	120g	100kg	6,240	4	120
FTS-0509	50mm	110	85	50	8	42	16.5	11	5	19	5	SUS304 t2	SUS304 6mm		M4	200g	120kg	11,800	4	—
FTS-0609	60mm	120	105	60	11.5	48.5	22	14	6	18	6	SUS304 t2.5	SUS303 8mm	真鍮 #6200ZZベアリング入	M5	365g	150kg	13,200	4	—
FTS-0759	75mm	148	128	75	10.5	64.5	24	16	5.5	24	8	SUS304 t3	SUS304 10mm	真鍮 #6202ZZベアリング入	M5	660g	200kg	20,000	2	—

車のみ

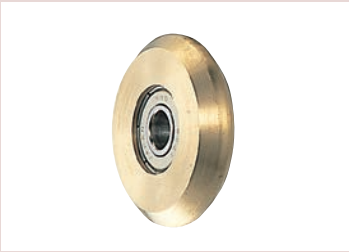

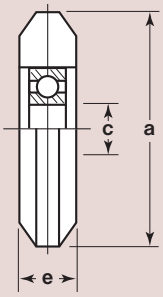

商品コード	サイズ	a(φ)	c(φ)	e	自重	希望小売価格(1ケ当り)
5104	33mm	33	6	9	46.5g	2,880
5105	42mm	42	8	9.5	85g	4,920
5101	50mm	50	8	11	140g	7,440
5106	60mm	60	10	14	241g	9,120
5107	75mm	75	15	16	439g	13,500

ベアリング入 MC防音フラッター戸車

V型 **ステンレス枠** **MCナイロン®車**

42mm 50mm 60mm 75mm

黒 ナチュラル 色替え
(P035参照)

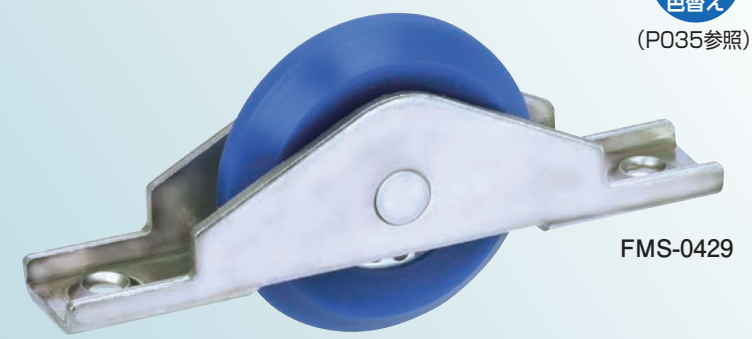

FMS-0429

FMS-0609

RoHS

440C ベアリング 組替え
(P264参照)

●50mm以上は、車輪形状・材質変更可能です。
(形状・材質は、P127～131をご覧ください。)

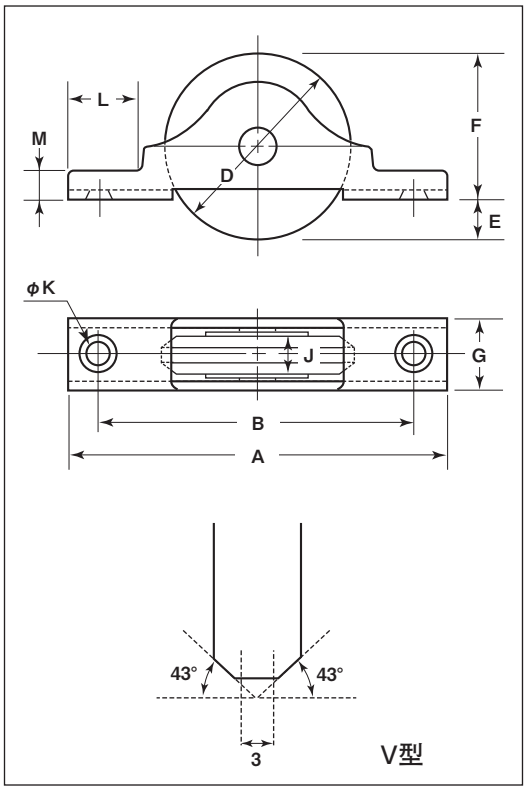

※ベアリングは鉄です。

商品コード	サイズ	A	B	D	E	F	G	J	K	L	M	板厚	軸	車	取付ネジ寸法	自重	耐荷重(2ケ当り)	希望小売価格(1ケ当り)	一箱入数	一甲入数
FMS-0429	42mm	90	74	42	11	31	16.5	11	4	17	5	SUS304 t2	SUS304 6mm	MC901 #608ZZベアリング入	M3	75g	100kg	4,300	4	120
FMS-0509	50mm	110	85	50	8	42	16.5	11	5	19	5				M4	95g	200kg	4,830	4	120
FMS-0609	60mm	120	105	60	11.5	48.5	22	14	6	18	6	SUS304 t2.5	SUS303 8mm	MC901 #6200ZZベアリング入	M5	190g	250kg	6,560	4	60
FMS-0759	75mm	148	128	75	10.5	64.5	24	16	5.5	24	8	SUS304 t3	SUS304 10mm	MC901 #6202ZZベアリング入	M5	315g	300kg	10,200	2	20

車のみ

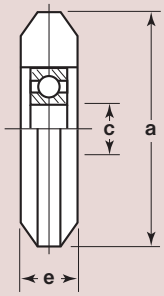

※50mm以上の車はP131 Cローラーをご覧ください。

商品コード	サイズ	a(φ)	c(φ)	e	自重	希望小売価格(1ケ当り)
5500	42mm	42	8	11	25g	2,710

特殊門扉用戸車
重量戸車
ロタ・重量戸車
キャスター戸車
Hブーリー
セミブルック
Cローラー
パテント車
ガイドローラー
底車
公団・公社用戸車
サッシ取替戸車
ステンレス戸車
鉄戸車
調整戸車
横調整戸車
フラッター戸車
樹脂戸車
Uステンレール用戸車
ローラー戸車
真鍮戸車
吊戸車
スライドラック用
下車

防音ゴールド戸車 V型

V型　ステンレス枠　鉄 枠　エチレン酢ビコポリマー車

33 mm

YBS-0339

YBF-0339

RoHS

YBS

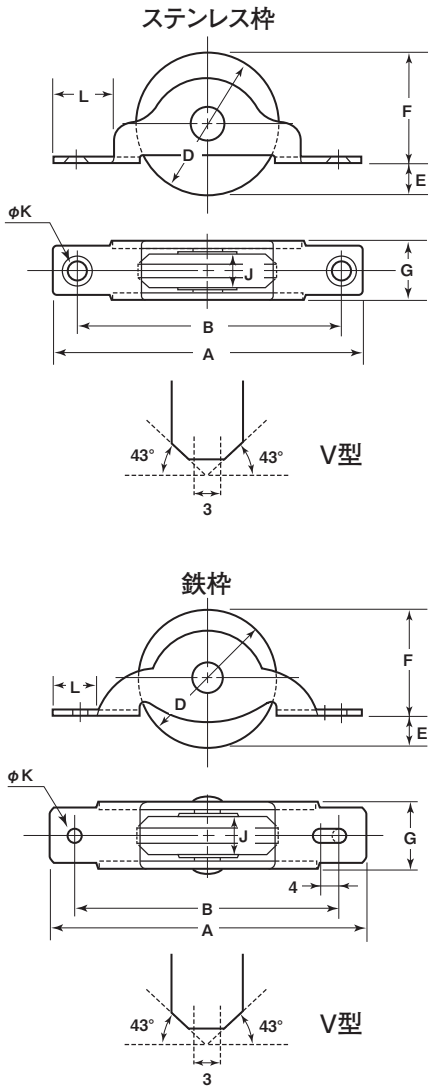

※鉄枠のメッキはクロメート処理です。

商品コード	サイズ		A	B	D	E	F	G	J	K	L	板 厚	軸	車	取付ネジ寸法	自 重	耐荷重 (2ケ当り)	希望小売価格 (1ケ当り)	一箱入数	一甲入数
YBS-0339	33mm	ステン枠	74	63	33	5.5	27.5	13	8	4	14	SUS304 t1.5	SUS304 5mm	エチレン酢ビコポリマー	M3	25g	20kg	615	12	240
YBF-0339		鉄 枠	76	63	33	7	26	14	8	3	11	SPCC t1.6	鉄 5mm		—	40g	20kg	260	20	400

ロタ・ベアリング入 フラッター戸車

V型　ステンレス枠　鉄 枠　ジュラコン®車

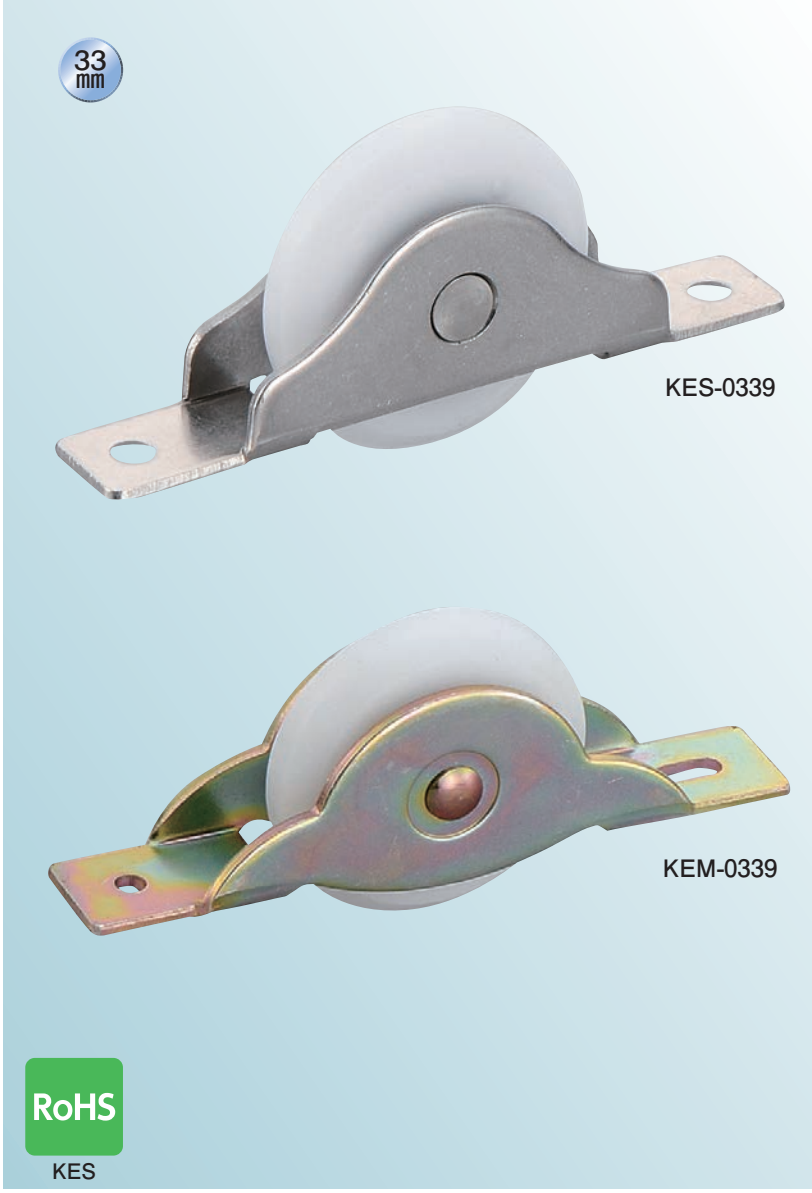

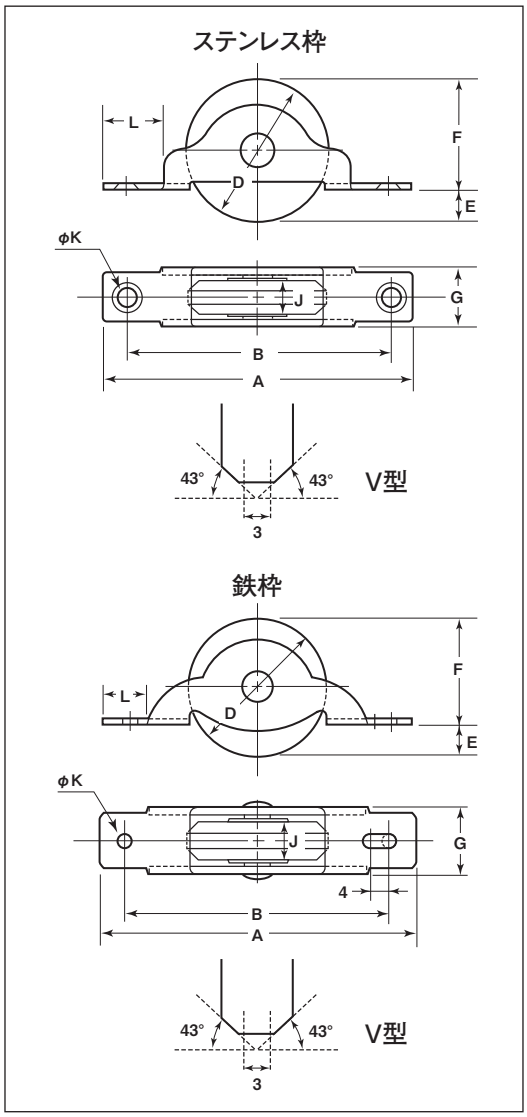

※ベアリングは鉄です。
※鉄枠のメッキはクロメート処理です。

商品コード	サイズ		A	B	D	E	F	G	J	K	L	板 厚	軸	車	取付ネジ寸法	自 重	耐荷重 (2ケ当り)	希望小売価格 (1ケ当り)	一箱入数	一甲入数
KES-0339	33mm	ステン枠	74	63	33	6	27	13	8	4	14	SUS304 t1.5	SUS304 5mm	ジュラコン #626GGベアリング入	M3	35g	40kg	665	12	240
KEM-0339		鉄 枠	76	63	33	7	26	14	8	3	11	SPCC t1.6	鉄 5mm		—	40g	40kg	520	12	240

車のみ

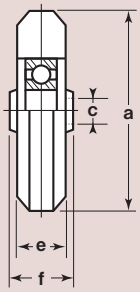

商品コード	サイズ	a(φ)	c(φ)	e	f	自 重	希望小売価格 (1ケ当り)
5110	33mm	33	5	8	10	14g	420

特殊門扉用戸車
重量戸車
ロタ・重量戸車
キャスター戸車
Hブーリー
セミブルック
Cローラー
パテント車
ガイドローラー
底車
公団・公社用戸車
サッシ取替戸車
ステンレス戸車
鉄戸車
調整戸車
横調整戸車
フラッター戸車
樹脂戸車
Uステンレール用戸車
ローラー戸車
真鍮戸車
吊戸車
スライドラック用
下車

ベアリング入 Sフラッター戸車

V型　ステンレス枠　ジュラコン®車

33mm

RoHS

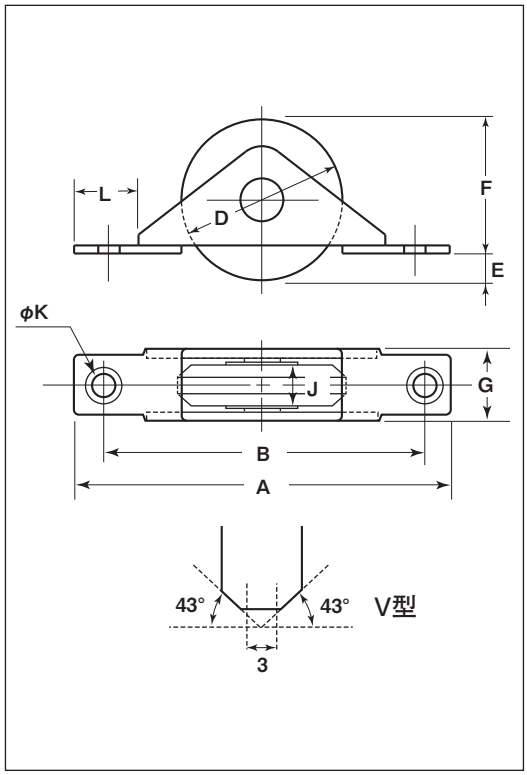

※ベアリングは鉄です。

商品コード	サイズ	A	B	D	E	F	G	J	K	L	板厚	軸	車	取付ネジ寸法	自重	耐荷重(2ケ当り)	希望小売価格(1ケ当り)	一箱入数	一甲入数
KES-S339	33mm	70	57	33	6	27	13.5	8	4	13	SUS304 t1.5	SUS304 5mm	ジュラコン #626GGベアリング入	M3	35g	40kg	550	20	400

車のみ

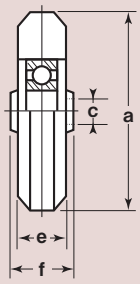

商品コード	サイズ	a(φ)	c(φ)	e	f	自重	希望小売価格(1ケ当り)
5110	33mm	33	5	8	10	14g	420

ベアリング入 LP戸車プラスV型

V型　ステンレス枠　LPプラス車

33mm

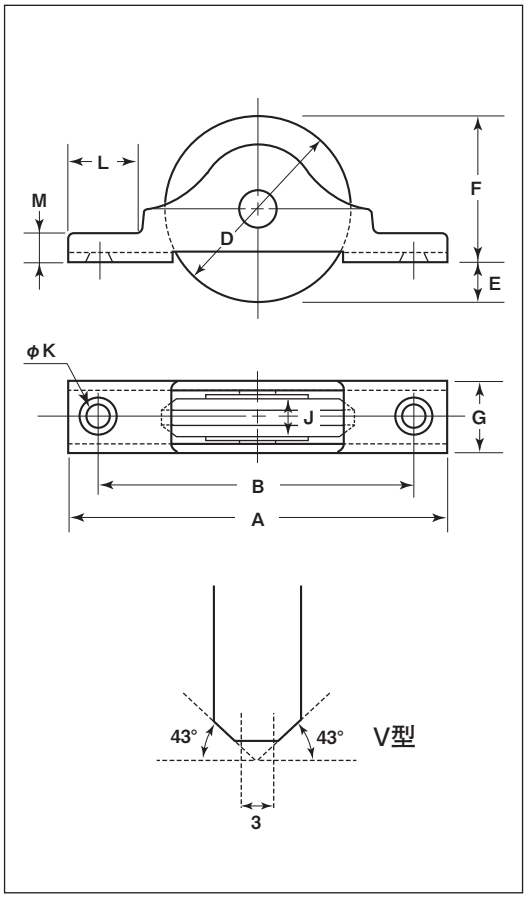

※ベアリングは鉄です。

商品コード	サイズ	A	B	D	E	F	G	J	K	L	M	板厚	軸	車	取付ネジ寸法	自重	耐荷重(2ケ当り)	希望小売価格(1ケ当り)	一箱入数	一甲入数
FPW-0339	33mm	68	57	33	8	25	14	8.5	4	13	5	SUS304 t1.5	SUS304 5mm	LPプラス #626ZZベアリング入	M3	34g	30kg	1,270	12	240

車のみ

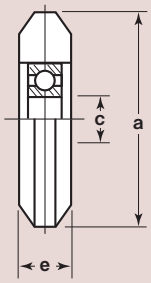

商品コード	サイズ	a(φ)	c(φ)	e	自重	希望小売価格(1ケ当り)
7339	33mm	33	6	8.5	12g	1,140

LP戸車プラスV型

V型　ステンレス枠　鉄 枠　LPプラス車

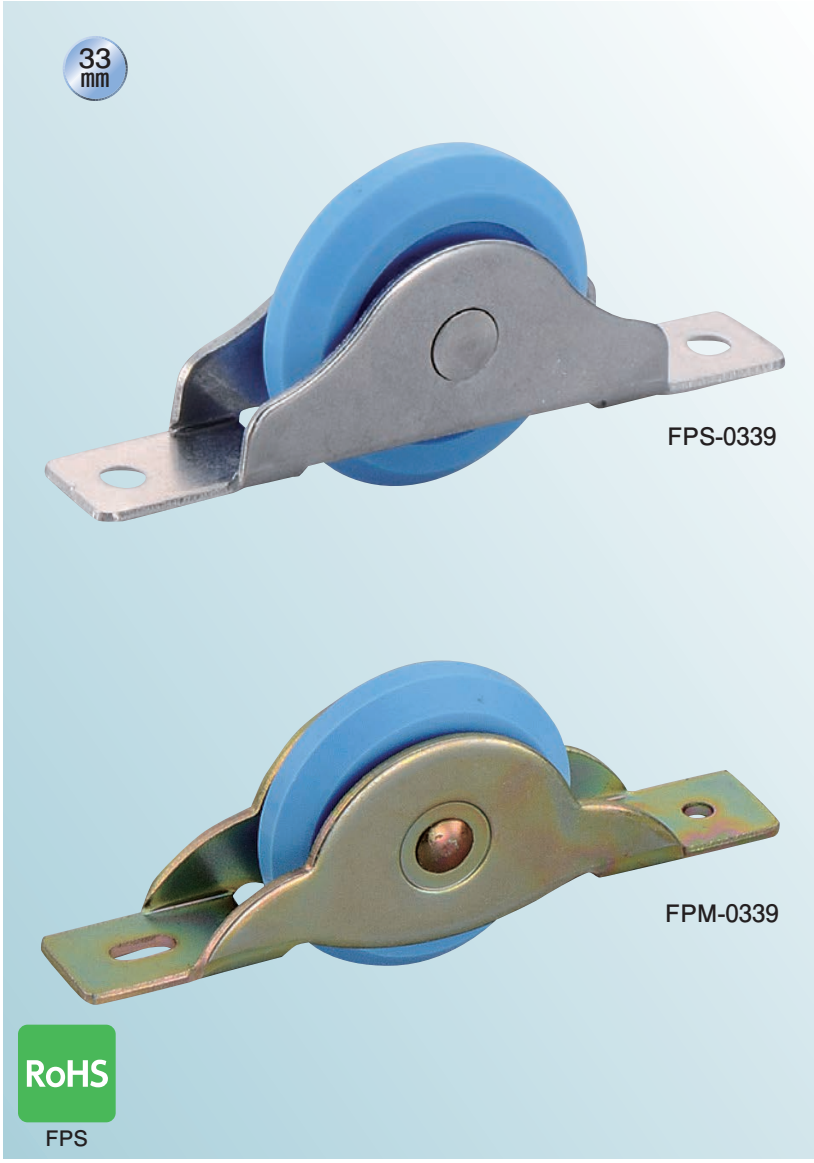

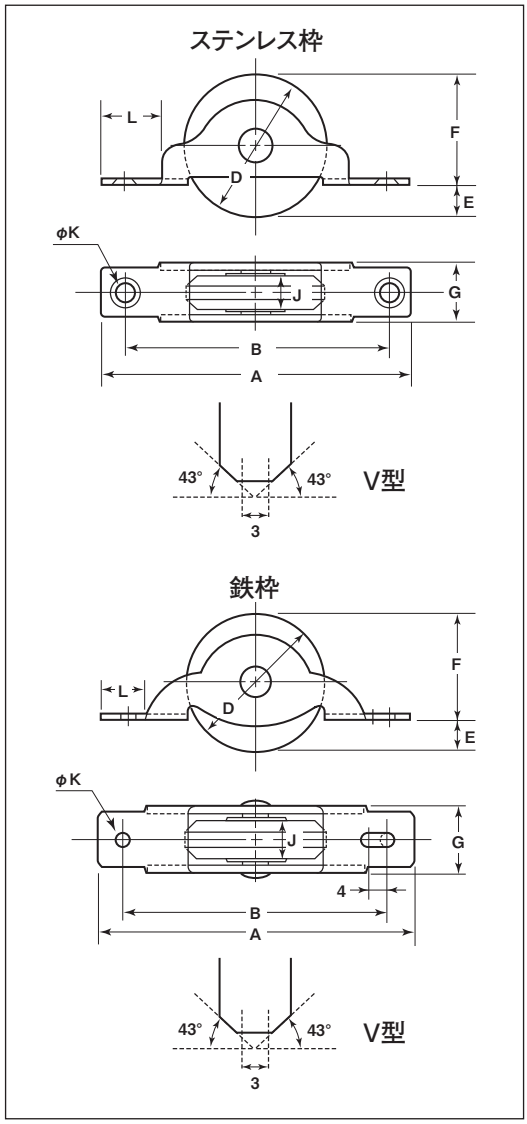

※鉄枠のメッキはクロメート処理です。

商品コード	サイズ		A	B	D	E	F	G	J	K	L	板 厚	軸	車	取付ネジ寸法	自 重	耐荷重 (2ケ当り)	希望小売価格 (1ケ当り)	一箱入数	一甲入数
FPS-0339	33mm	ステン枠	74	63	33	5.5	27.5	13	8.5	4	14	SUS304 t1.5	SUS304 5mm	LPプラス	M3	25g	20kg	600	12	240
FPM-0339		鉄 枠	76	63	33	7	26	14	8.5	3	11	SPCC t1.6	鉄 5mm		—	25g	20kg	275	20	400

車のみ

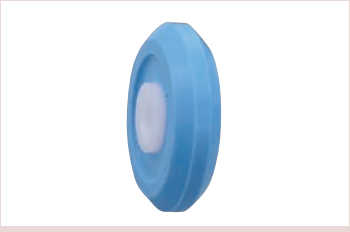

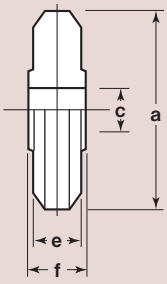

商品コード	サイズ	a(φ)	c(φ)	e	f	自 重	希望小売価格 (1ケ当り)
7330	33mm	33	5	8.5	10	8g	255

普及品フラッターV型戸車

V型　ステンレス枠　鉄 枠　ジュラコン®車

鉄枠 18mm 25mm 30mm 33mm　ステンレス枠 25mm 33mm

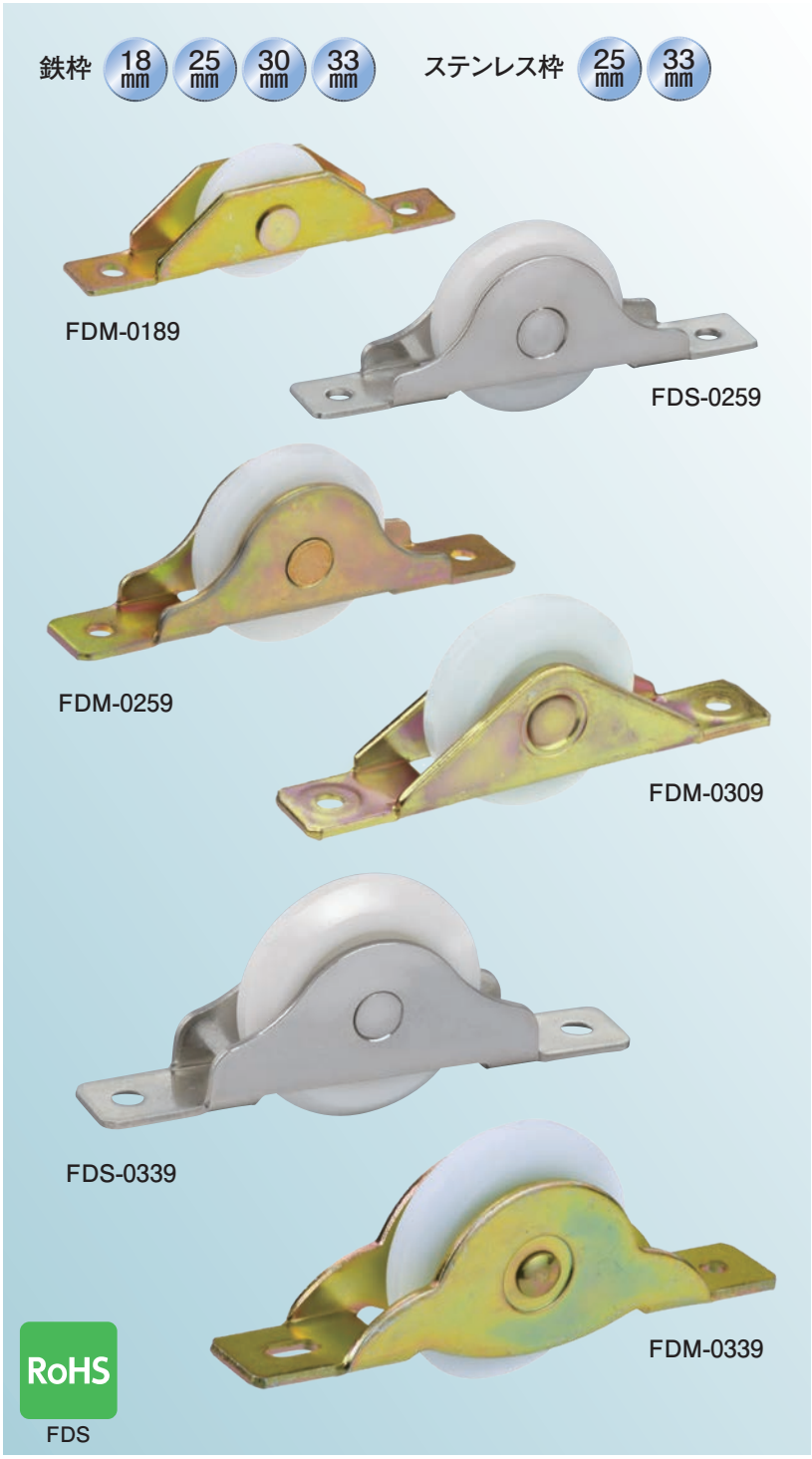

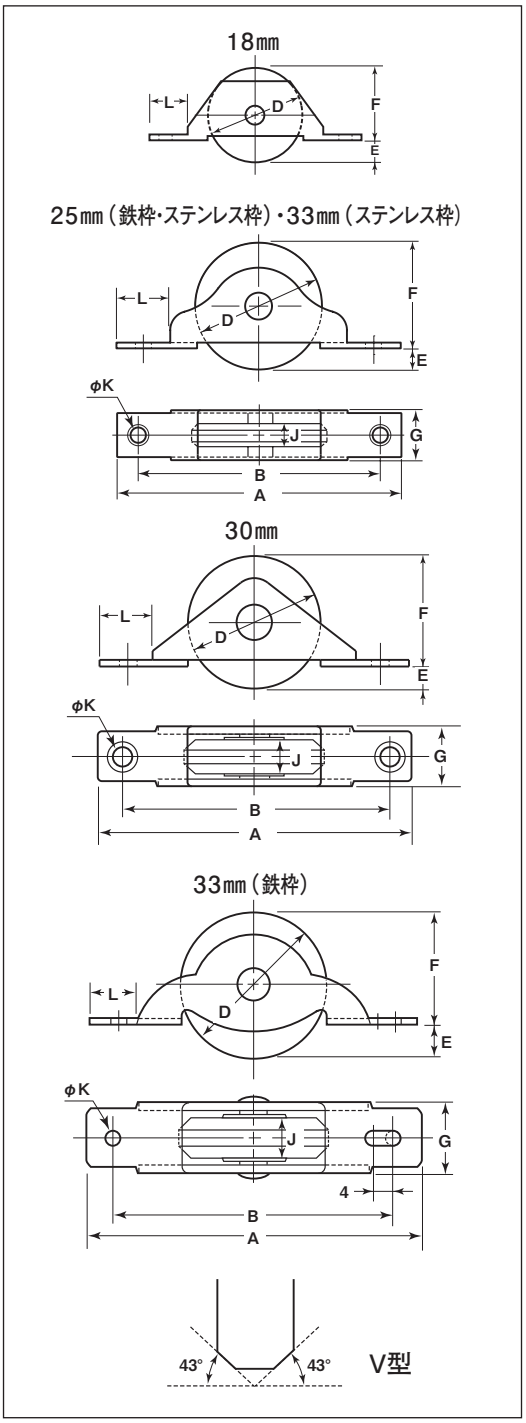

※鉄枠のメッキはクロメート処理です。

商品コード	サイズ		A	B	D	E	F	G	J	K	L	板厚	軸	車	取付ネジ寸法	自重	耐荷重（2ケ当り）	希望小売価格（1ケ当り）	一箱入数	一甲入数
FDM-0189	18mm		50	40	18	4	14	8.5	5.5	3.1	9	SPCC t1	鉄 4mm	ジュラコン	—	5g	10kg	230	20	100
FDS-0259	25mm	ステン枠	60	50	25	5	20	11	6	3	10	SUS304 t1.2	SUS304 5mm		—	15g	15kg	395	20	400
FDM-0259		鉄 枠	60	50	25	5	20	11	6	3	10	SPCC t1.2	鉄 5mm		—	15g	15kg	280	20	400
FDM-0309	30mm	鉄 枠	69	58	30	5.5	24.5	14	8.5	3.5	12	SPCC t1.6	鉄 5mm		—	25g	20kg	160	20	400
FDS-0339	33mm	ステン枠	74	63	33	5.5	27.5	13	8	4	14	SUS304 t1.5	SUS304 5mm		M3	25g	25kg	495	12	240
FDM-0339		鉄 枠	76	63	33	7	26	14	8	3	11	SPCC t1.6	鉄 5mm		—	30g	25kg	190	20	400

※18mmは袋入になります。

普及品フラッターV型戸車

V型　ステンレス枠　鉄枠　ジュラコン®車

ステンレス枠 36mm 42mm　鉄枠 36mm 42mm

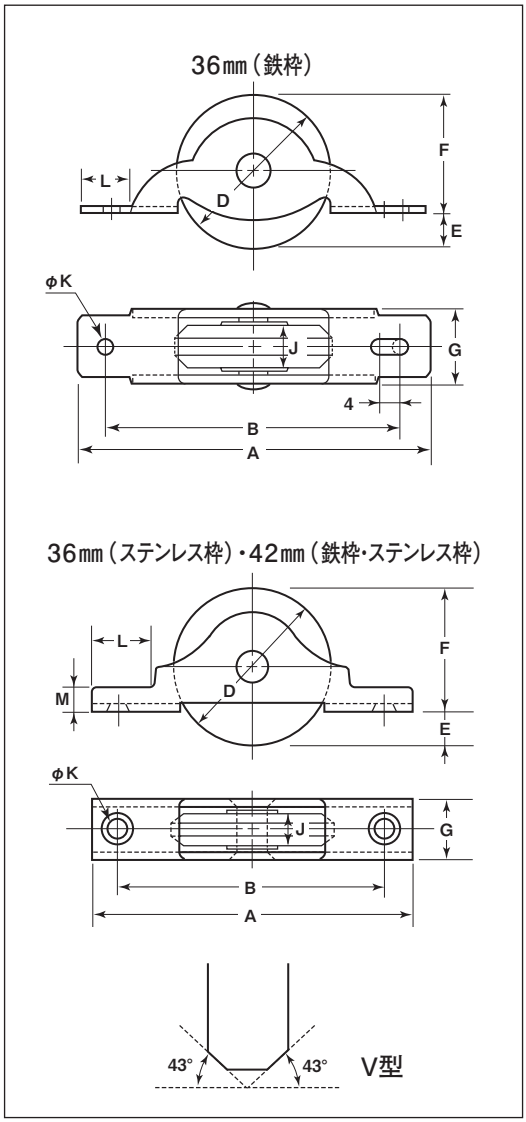

※鉄枠のメッキはクロメート処理です。

商品コード	サイズ		A	B	D	E	F	G	J	K	L	M	板厚	軸	車	取付ネジ寸法	自重	耐荷重（2ケ当り）	希望小売価格（1ケ当り）	一箱入数	一甲入数
FDS-0369	36mm	ステン枠	76	65	36	6.5	29.5	14	9	4	13	5	SUS304 t1.5	SUS304 5mm	ジュラコン	M3	35g	30kg	820	20	400
FDM-0369		鉄　枠	76	63	36	8.5	27.5	14	9	3	11	—	SPCC t1.6	鉄 5mm		—	35g	30kg	320	20	400
FDS-0429	42mm	ステン枠	92	76	42	5.5	36.5	14	9	4	18	5	SUS304 t1.5	SUS304 6mm		M3	45g	35kg	1,270	4	120
FDM-0429		鉄　枠	92	76	42	5.5	36.5	14	9	4	18	5	SPCC t1.6	鉄 6mm		M3	50g	35kg	680	4	120

車のみ

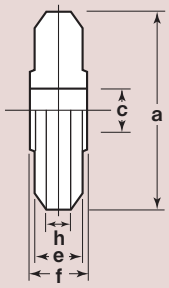

商品コード	サイズ	a(φ)	c(φ)	e	f	h	自重	希望小売価格（1ケ当り）
5205	18mm	18	4	5.5	6	2	1.5g	200
5201	25mm	25	5	6	8	3	3g	245
5206	30mm	30	5	8.5	9	3	6g	150
5202	33mm	33	5	8	9.5	3	7g	175
5207	36mm	36	5	9	10	3	10g	290
5203	42mm	42	6	9	10	3	14.5g	635

ベアリング入 ステンレス枠U型戸車

U型　ステンレス枠　ジュラコン®車

33mm　42mm

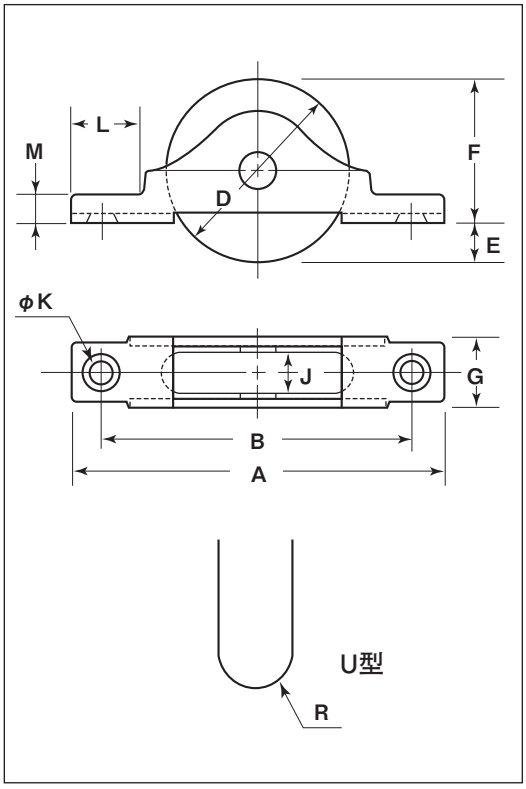

※ベアリングは鉄です。

商品コード	サイズ	A	B	D	E	F	G	J	K	L	M	R	板厚	軸	車	取付ネジ寸法	自重	耐荷重(2ケ当り)	希望小売価格(1ケ当り)	一箱入数	一甲入数
FES-0338	33mm	68	57	33	8	25	14	8.5	4	13	5	4.5	SUS304 t1.5	SUS304 5mm	ジュラコン ベアリング(鉄)入	M3	30g	40kg	715	12	240
FES-0428	42mm	92	76	42	6	36	14	9	4	18	5	4.5		SUS304 6mm	ジュラコン #608ZZベアリング入	M3	55g	60kg	2,550	4	120

車のみ

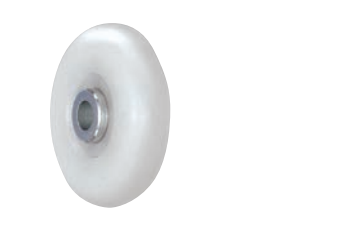

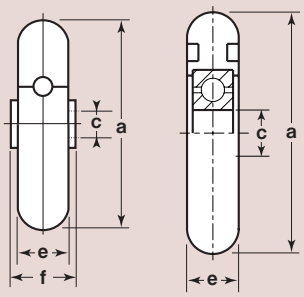

商品コード	サイズ	a(φ)	c(φ)	e	f	自重	希望小売価格(1ケ当り)
6102	33mm	33	5	8.5	10	11g	610
6202	42mm	42	8	9	–	21g	2,190

B型フラッター戸車

U型　鉄 枠　ジュラコン®車

33 mm

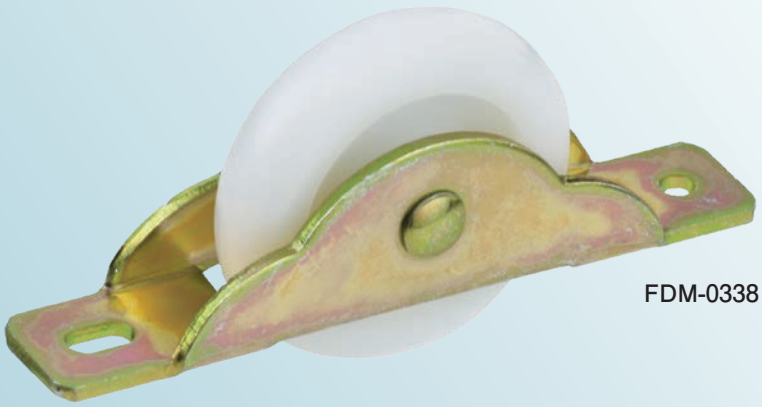

FDM-0338

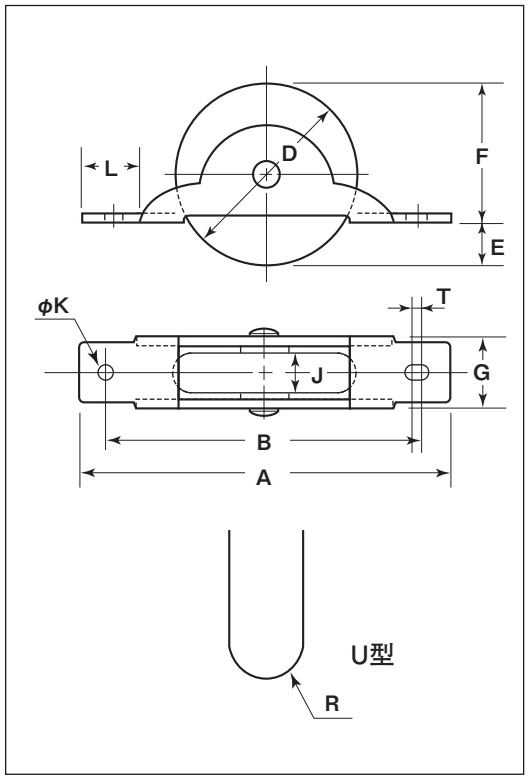

※枠のメッキはクロメート処理です。

商品コード	サイズ	A	B	D	E	F	G	J	K	L	R	T	板 厚	軸	車	自 重	耐荷重 (2ケ当り)	希望小売価格 (1ケ当り)	一箱入数	一甲入数
FDM-0338	33mm	69	58	33	7	26	14	8.5	3	10.5	4.5	3	SPCC t1.6	鉄 5mm	ジュラコン	25g	25kg	200	20	400

車のみ

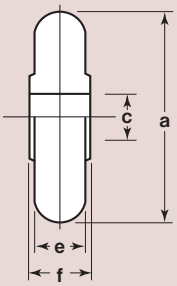

商品コード	サイズ	a(φ)	c(φ)	e	f	自 重	希望小売価格 (1ケ当り)
6201	33mm	33	5	8.5	10	7g	165

樹脂戸車

- シン・戸車
- 防音ゴールド戸車
- LP戸車プラス
- 黒ナイロン戸車
- ベアリング入 ジュラコン戸車
- ベアリング入 MC防音戸車
- “6”ナイロン戸車
- ショウレックス戸車

※耐荷重は垂直方向における参考耐荷重です。車のみご使用で
垂直荷重でない場合は、この耐荷重は該当いたしません。

特殊門扉用戸車
重量戸車
ロタ・重量戸車
キャスター戸車
Hブーリー
セミブルック
Cローラー
パテント車
ガイドローラー
底車
公団・公社用戸車
サッシ取替戸車
ステンレス戸車
鉄戸車
調整戸車
横調整戸車
フラッター戸車
樹脂戸車
Uステンレール用戸車
ローラー戸車
真鍮戸車
吊戸車
スライドラック用
下車

戸車の静穏性や耐久性が必要な場合は、ベアリング入り仕様の商品をおすすめします。樹脂製の戸車はご使用環境等により、車輪が劣化して割れる場合がございます。車輪が割れてはいけない場所には金属製の車輪をご使用ください。

戸車の形状

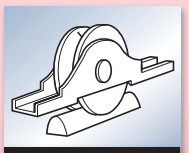

丸型

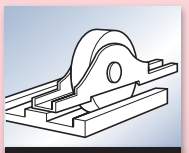

平型

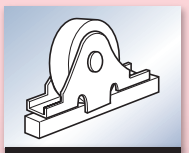

袖平型

シン・戸車

丸型　平型　鉄枠　ナイロン車

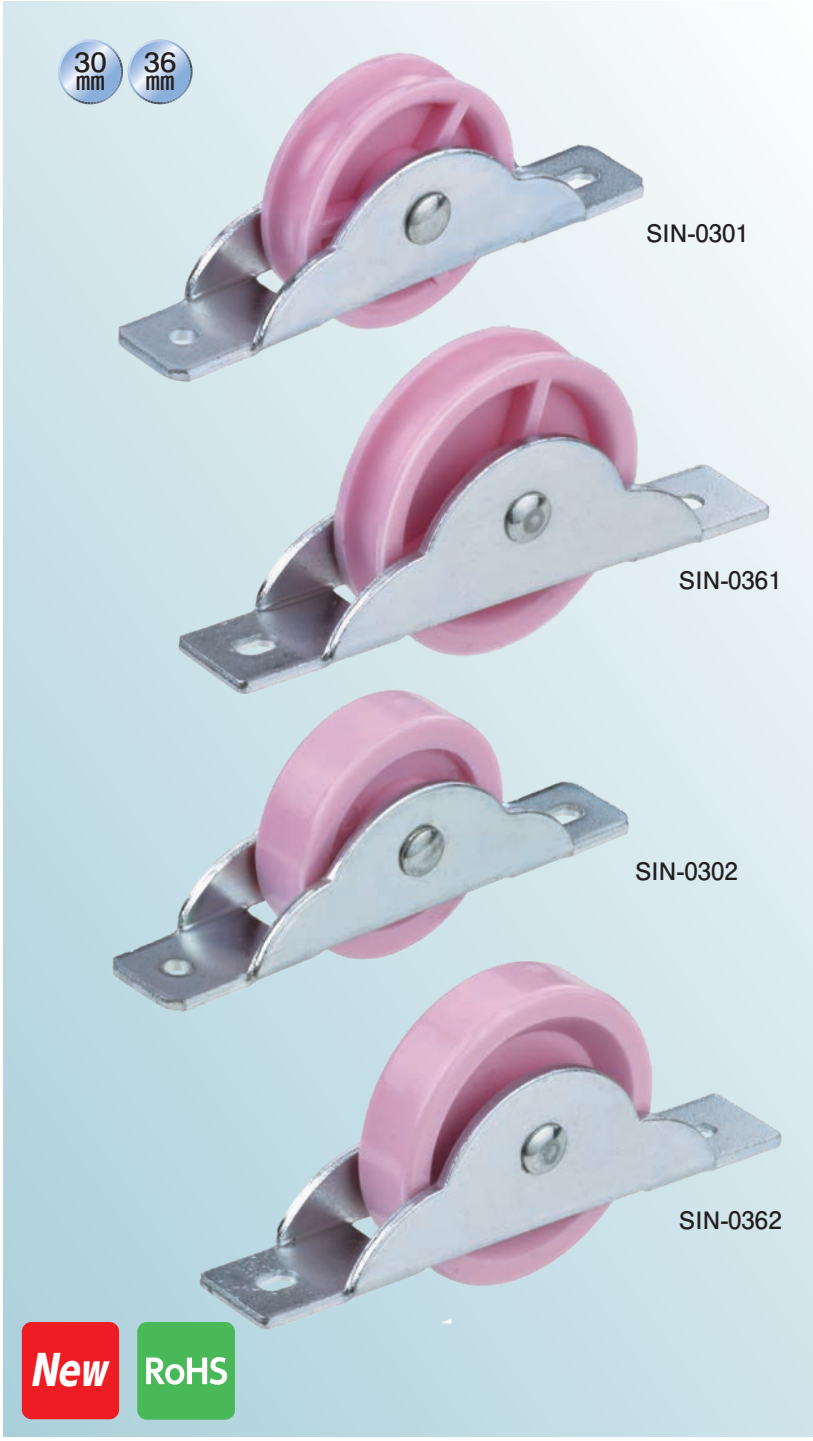

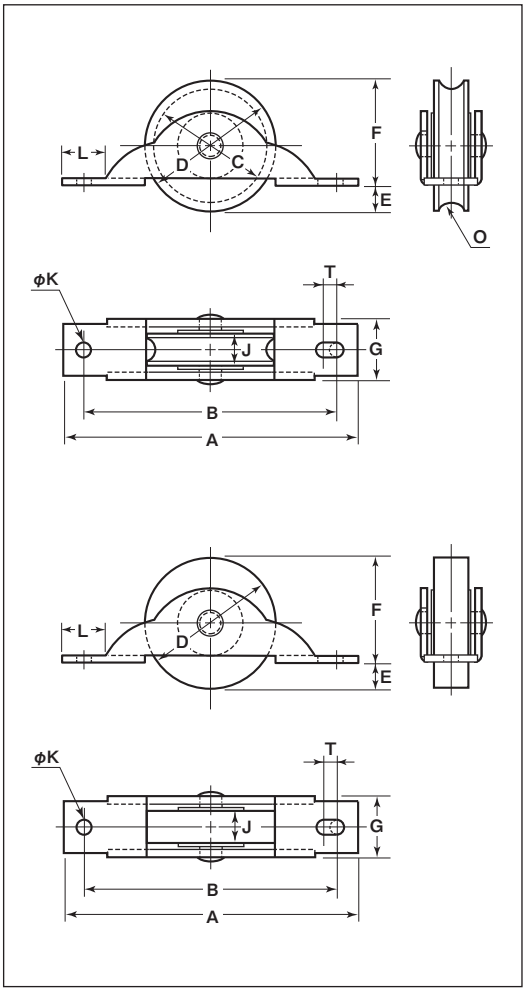

※枠のメッキは三価クロメート処理です。

丸型

商品コード	サイズ	A	B	C	D	E	F	G	J	K	L	T	O(R)	板厚	軸	車	自重	耐荷重(2ケ当り)	希望小売価格(1ケ当り)	一箱入数	一甲入数
SIN-0301	30mm	69	58	26	30	5.5	24.5	14	8	3	10.5	3	3	SPCC t1.6	5mm	ナイロン(ピンク)	20g	25kg	オープン	20	600
SIN-0361	36mm	76	63	31	36	7	29	14	8.5	3	10.5	2	3				30g	30kg	オープン	20	400

平型

商品コード	サイズ	A	B	D	E	F	G	J	K	L	T	板厚	軸	車	自重	耐荷重(2ケ当り)	希望小売価格(1ケ当り)	一箱入数	一甲入数
SIN-0302	30mm	69	58	30	5.5	24.5	14	8.5	3	10.5	3	SPCC t1.6	5mm	ナイロン(ピンク)	20g	25kg	オープン	20	600
SIN-0362	36mm	76	63	36	7	29	14	8.5	3	10.5	2				30g	30kg	オープン	20	400

特殊門扉用戸車
重量戸車
ロタ・重量戸車
キャスター戸車
Hブーリー
セミブルック
Cローラー
パテント車
ガイドローラー
底車
公団・公社用戸車
サッシ取替戸車
ステンレス戸車
鉄戸車
調整戸車
横調整戸車
フラッター戸車
樹脂戸車
Uステンレール用戸車
ローラー戸車
真鍮戸車
吊戸車
スライドラック用
下車

防音ゴールド戸車

丸型　平型　鉄枠　エチレン酢ビコポリマー

特長 防音性が高く、回転がなめらかです。

用途 室内引戸etc.

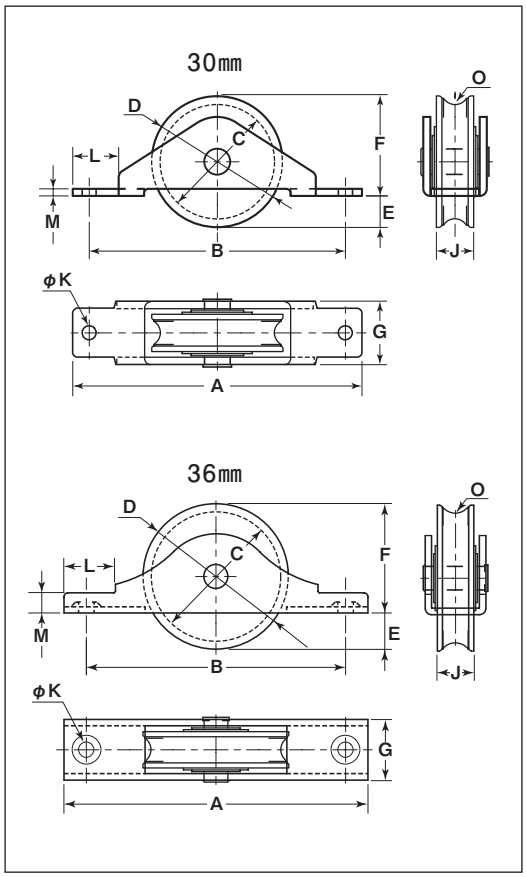

※枠のメッキはクロメート処理です。

丸型

商品コード	サイズ	A	B	C	D	E	F	G	J	K	L	M	O(R)	板厚	軸	車	自重	耐荷重(2ケ当り)	希望小売価格(1ケ当り)	一箱入数	一甲入数
YBM-0301	30mm	66	58.5	26	30	7	23	14.5	9	3.2	10.5	1.6	3	SPCC t1.6	鉄	エチレン酢ビコポリマー	20g	20kg	235	20	600
YBM-0361	36mm	75	64	32	36	8	28	15	9	3.8	12.5	5	4				30g	20kg	335	20	400

平型

商品コード	サイズ	A	B	D	E	F	G	J	K	L	M	板厚	軸	車	自重	耐荷重(2ケ当り)	希望小売価格(1ケ当り)	一箱入数	一甲入数
YBM-0302	30mm	66	58.5	30	7	23	14.5	8	3.2	10.5	1.6	SPCC t1.6	鉄	エチレン酢ビコポリマー	30g	20kg	215	20	600
YBM-0362	36mm	75	64	35	7	28	15	8.5	3.8	12.5	5				50g	20kg	305	20	400

LP戸車プラス

丸型　平型　ステンレス枠　LPプラス車

30mm　36mm

LPS-0301

LPS-0302

RoHS

特長 車の内側にポリアセタールを使用しています。耐油性・耐摩耗性に優れています。

用途 一般住宅に適しています。

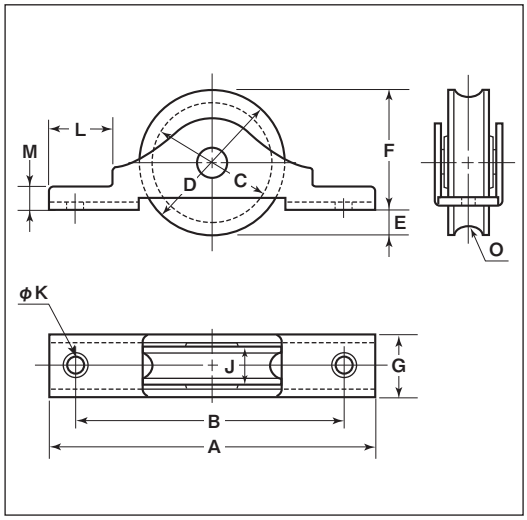

丸型

商品コード	サイズ	A	B	C	D	E	F	G	J	K	L	M	O(R)	板厚	軸	車	取付ネジ寸法	自重	耐荷重(2ケ当り)	希望小売価格(1ケ当り)	一箱入数	一甲入数
LPS-0301	30mm	68	57	25	30	6	24	14	9	4	13	5	3	SUS304 t1.5	SUS304 5mm	LPプラス	M3	25.5g	20kg	405	20	400
LPS-0361	36mm	76	65	30	35	6	29	14	9	4	13	5	3.5				M3	33.5g	20kg	565	20	400

平型

商品コード	サイズ	A	B	D	E	F	G	J	K	L	M	板厚	軸	車	取付ネジ寸法	自重	耐荷重(2ケ当り)	希望小売価格(1ケ当り)	一箱入数	一甲入数
LPS-0302	30mm	68	57	30	6	24	14	9	4	13	5	SUS304 t1.5	SUS304 5mm	LPプラス	M3	27g	20kg	345	20	400
LPS-0362	36mm	76	65	35	6	29	14	9	4	13	5				M3	33g	20kg	480	20	400

車のみ

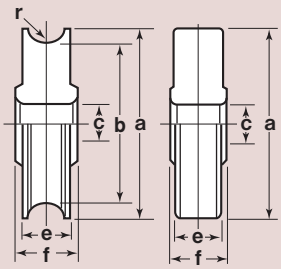

型	商品コード	サイズ	a(φ)	b(φ)	c(φ)	e	f	r(R)	自重	希望小売価格(1ケ当り)
丸型	**7301**	30mm	30	25	5	9	10	3	6g	170
	7361	36mm	35	30	5	9	10	3.5	8g	260
平型	**7302**	30mm	30	–	5	9	10	–	6g	145
	7362	36mm	35	–	5	9	10	–	10g	220

LP戸車プラス

丸型　平型　鉄枠　LPプラス車

24mm　30mm　36mm

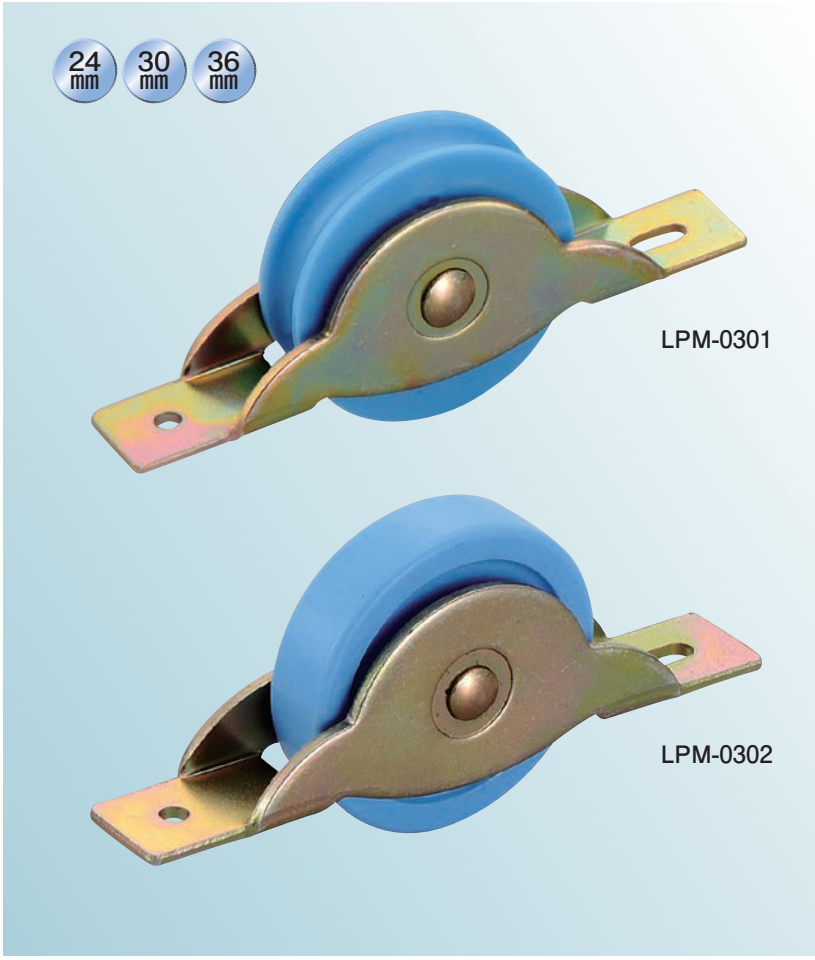

特長 車の内側にポリアセタールを使用しています。耐油性・耐摩耗性に優れています。

用途 一般住宅に適しています。

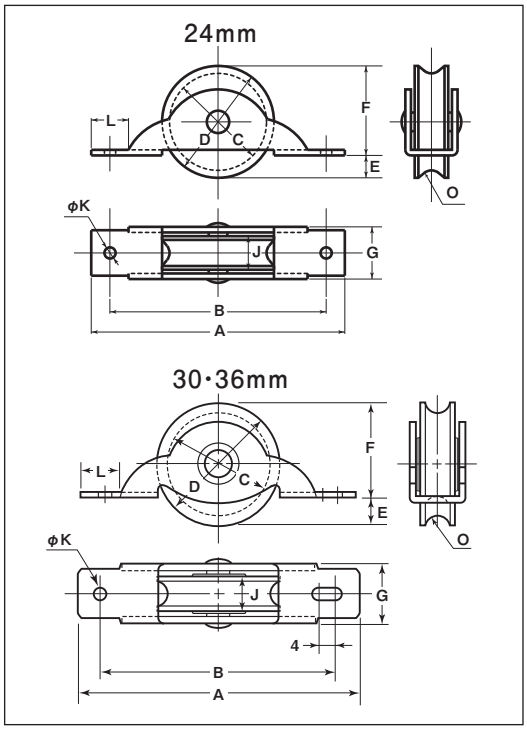

※枠のメッキはクロメート処理です。

丸型

商品コード	サイズ	A	B	C	D	E	F	G	J	K	L	O(R)	板厚	軸	車	自重	耐荷重(2ケ当り)	希望小売価格(1ケ当り)	一箱入数	一甲入数
LPM-0241	24mm	60	51	20	24	4	20	12	8.5	3	7	3.5	SPCC t1.2	鉄 5mm	LPプラス	16g	15kg	215	20	400
LPM-0301	30mm	69	59	25	30	7	23	14	9	3	10	3	SPCC t1.6			26g	20kg	190	20	600
LPM-0361	36mm	76	63	30	35	8	27	14	9	3	11	3.5				33g	20kg	285	20	400

平型

商品コード	サイズ	A	B	D	E	F	G	J	K	L	板厚	軸	車	自重	耐荷重(2ケ当り)	希望小売価格(1ケ当り)	一箱入数	一甲入数
LPM-0242	24mm	60	51	24	4	20	12	8	3	7	SPCC t1.2	鉄 5mm	LPプラス	17g	15kg	185	20	400
LPM-0302	30mm	69	59	30	7	23	14	9	3	10	SPCC t1.6			26.7g	20kg	165	20	600
LPM-0362	36mm	76	63	35	8	27	14	9	3	11				32.7g	20kg	245	20	400

車のみ

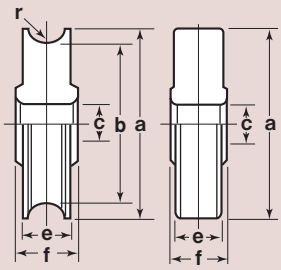

型	商品コード	サイズ	a(φ)	b(φ)	c(φ)	e	f	r(R)	自重	希望小売価格(1ケ当り)
丸型	**7241**	24mm	24	20	5	8.5	9	3.5	3.5g	190
	7301	30mm	30	25	5	9	10	3	6g	170
	7361	36mm	35	30	5	9	10	3.5	8g	260
平型	**7242**	24mm	24	–	5	8	9	–	4g	165
	7302	30mm	30	–	5	9	10	–	6g	145
	7362	36mm	35	–	5	9	10	–	10g	220

黒ナイロン戸車

丸型　平型　ステンレス枠　ナイロン車

30mm　36mm

NQS-0301

NQS-0302

RoHS

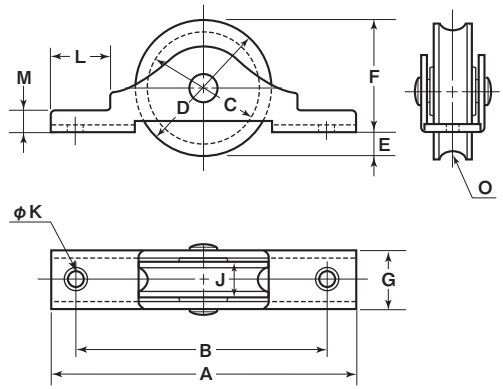

丸型

商品コード	サイズ	A	B	C	D	E	F	G	J	K	L	M	O(R)	板厚	軸	車	取付ネジ寸法	自重	耐荷重(2ケ当り)	希望小売価格(1ケ当り)	一箱入数	一甲入数
NQS-0301	30mm	68	57	26	30	6	24	14	8	4	13	5	3	SUS304 t1.5	SUS304 5mm	ナイロン	M3	25g	25kg	405	20	–
NQS-0361	36mm	76	65	31	36	7	29	14	8.5	4	13	5	3				M3	30g	30kg	550	20	–

平型

商品コード	サイズ	A	B	D	E	F	G	J	K	L	M	板厚	軸	車	取付ネジ寸法	自重	耐荷重(2ケ当り)	希望小売価格(1ケ当り)	一箱入数	一甲入数
NQS-0302	30mm	68	57	30	6	24	14	8.5	4	13	5	SUS304 t1.5	SUS304 5mm	ナイロン	M3	25g	25kg	405	20	–
NQS-0362	36mm	76	65	36	7	29	14	8.5	4	13	5				M3	30g	30kg	550	20	–

車のみ

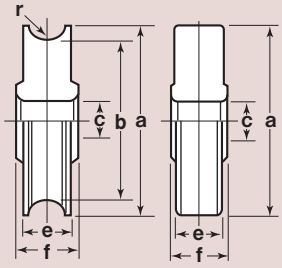

型	商品コード	サイズ	a(φ)	b(φ)	c(φ)	e	f	r(R)	自重	希望小売価格(1ケ当り)
丸型	1521	30mm	30	26	5	8	9.5	3	3.5g	85
	1522	36mm	36	31	5	8.5	9.5	3	3.5g	115
平型	2520	30mm	30	–	5	8.5	9.5	–	5.5g	85
	2521	36mm	36	–	5	8.5	9.5	–	6g	115

黒ナイロン戸車

丸型　平型　鉄枠　ナイロン車

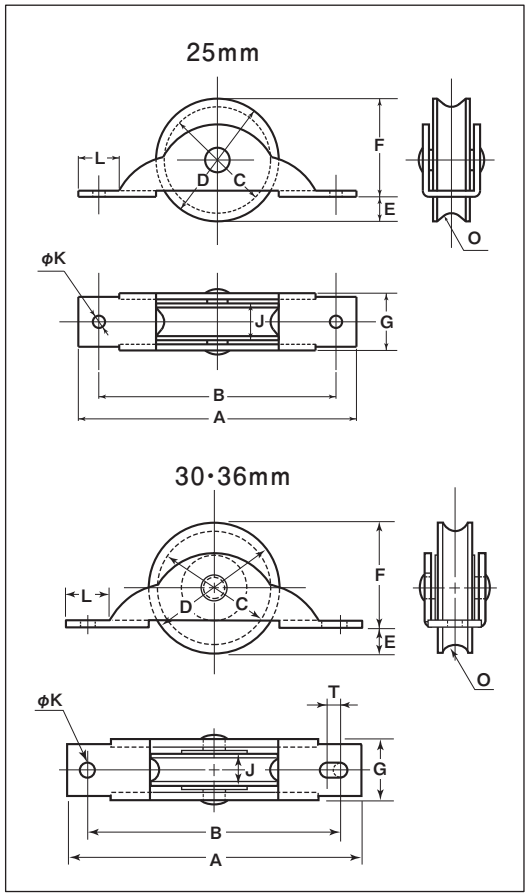

※枠のメッキはクロメート処理です。

丸型

商品コード	サイズ	A	B	C	D	E	F	G	J	K	L	O(R)	T	板厚	軸	車	自重	耐荷重(2ケ当り)	希望小売価格(1ケ当り)	一箱入数	一甲入数
NQM-0251	25mm	60	51	20	24	3.5	20.5	12	8	3	7	3	–	SPCC t1.2	鉄 5mm	ナイロン	15g	15kg	115	20	1000
NQM-0301	30mm	69	58	26	30	5.5	24.5	14	8	3	10.5	3	3	SPCC t1.6			20g	25kg	130	20	1000
NQM-0361	36mm	76	63	31	36	7	29	14	9	3	10.5	3	2				30g	30kg	165	20	800

平型

商品コード	サイズ	A	B	D	E	F	G	J	K	L	T	板厚	軸	車	自重	耐荷重(2ケ当り)	希望小売価格(1ケ当り)	一箱入数	一甲入数
NQM-0252	25mm	60	51	24	3.5	20.5	12	8.5	3	7	–	SPCC t1.2	鉄 5mm	ナイロン	15g	15kg	115	20	1000
NQM-0302	30mm	69	58	30	5.5	24.5	14	8	3	10.5	3	SPCC t1.6			20g	25kg	130	20	1000
NQM-0362	36mm	76	63	36	7	29	14	9	3	10.5	2				30g	30kg	165	20	800

車のみ

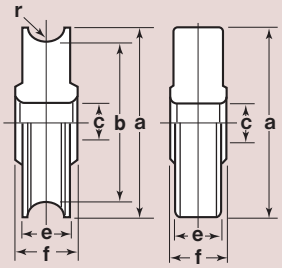

型	商品コード	サイズ	a(φ)	b(φ)	c(φ)	e	f	r(R)	自重	希望小売価格(1ケ当り)
丸型	**1520**	25mm	24	20	5	8.5	9	3	2g	75
	1521	30mm	30	26	5	8	9.5	3	3.5g	85
	1522	36mm	36	31	5	8.5	9.5	3	3.5g	115
平型	**2519**	25mm	24	–	5	8.5	9	–	3g	75
	2520	30mm	30	–	5	8.5	9.5	–	5.5g	85
	2521	36mm	36	–	5	8.5	9.5	–	6g	115

ベアリング入 ジュラコン®戸車

丸型　平型　ステンレス枠　ジュラコン®車

特長 開閉が静かで、室内用に最適です。

用途 商店建築、公共施設、一般住宅、病院etc.

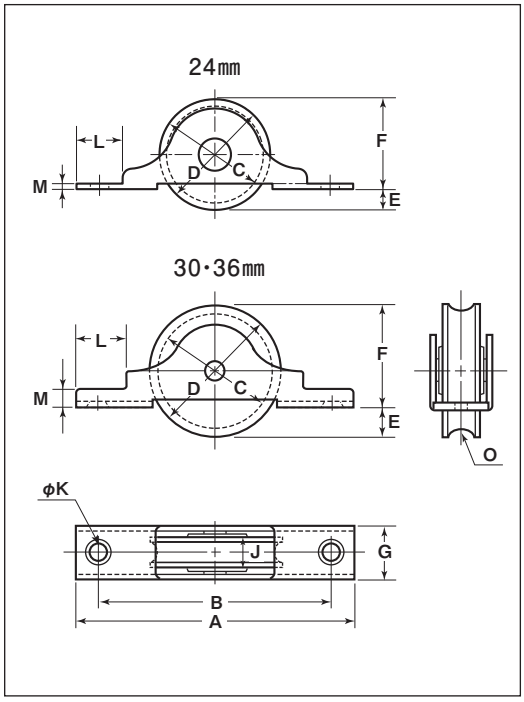

※ベアリングは鉄です。

丸型

商品コード	サイズ	A	B	C	D	E	F	G	J	K	L	M	O(R)	板厚	軸	車	取付ネジ寸法	自重	耐荷重(2ケ当り)	希望小売価格(1ケ当り)	一箱入数	一甲入数
DES-0241	24mm	60	50	20	24	4.5	19.5	11	7	3	10	1.2	2.5	SUS304 t1.2	SUS304 5mm	ジュラコン ベアリング(鉄)入	−	20g	20kg	630	20	400
DES-0301	30mm	68	57	26	30	6.5	23.5	14	8	4	13	5	3.5	SUS304 t1.5		ジュラコン #626GGベアリング入	M3	35g	30kg	800	12	240
DES-0361	36mm	76	65	30	35	6.5	28.5	14	9.5	4	13	5	4		SUS304 6mm	ジュラコン #608GGベアリング入	M3	45g	50kg	1,070	12	240

平型

商品コード	サイズ	A	B	D	E	F	G	J	K	L	M	板厚	軸	車	取付ネジ寸法	自重	耐荷重(2ケ当り)	希望小売価格(1ケ当り)	一箱入数	一甲入数
DES-0242	24mm	60	50	24	4.5	19.5	11	7	3	10	1.2	SUS304 t1.2	SUS304 5mm	ジュラコン ベアリング(鉄)入	−	20g	20kg	630	20	400
DES-0302	30mm	68	57	30	6.5	23.5	14	8.5	4	13	5	SUS304 t1.5		ジュラコン #626GGベアリング入	M3	35g	30kg	800	12	240
DES-0362	36mm	76	65	35	6.5	28.5	14	8.5	4	13	5		SUS304 6mm	ジュラコン #608GGベアリング入	M3	45g	50kg	1,070	12	240

ベアリング入 ジュラコン®戸車

袖平型　ステンレス枠　ジュラコン®車

30mm　36mm　42mm

特長 開閉が静かで、室内用に最適です。

用途 商店建築、公共施設、一般住宅、病院etc.

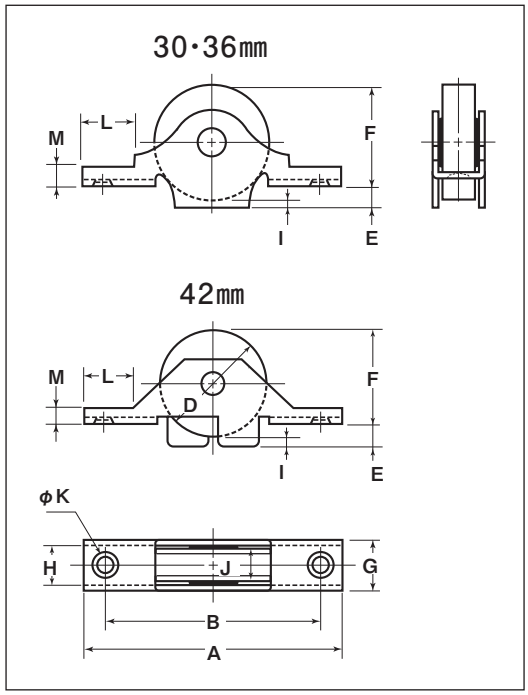

※ベアリングは鉄です。

袖平型

商品コード	サイズ	A	B	D	E	F	G	H	I	J	K	L	M	板厚	軸	車	取付ネジ寸法	自重	耐荷重(2ケ当り)	希望小売価格(1ケ当り)	一箱入数	一甲入数
DES-0303	30mm	68	57	30	4.5	28.5	13.5	10.5	2.5	8.5	4	14	4.5	SUS304 t1.5	SUS304 5mm	ジュラコン #626GGベアリング入	M3	40g	30kg	910	12	240
DES-0363	36mm	76	64	35	4.5	32.5	14	11	2	8.5	4	14	4.5		SUS304 6mm	ジュラコン #608GGベアリング入	M3	50g	50kg	1,200	12	240
DES-0423	42mm	100	85	42	10	37	18	14	5	12	4.5	18	5.5	SUS304 t2		ジュラコン #608ZZベアリング入	M4	90g	60kg	3,780	4	120

車のみ

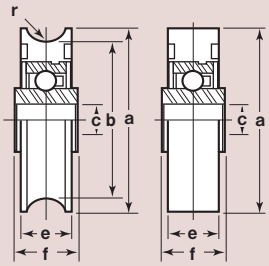

型	商品コード	サイズ	a(φ)	b(φ)	c(φ)	e	f	r(R)	自重	希望小売価格(1ケ当り)
丸型	**2203**	24mm	24	20	5	7	8	2.5	7g	480
	2204	30mm	30	26	5	8	10	3.5	14g	590
	2206	36mm	35	30	6	9.5	10.5	4	20g	675
平型	**1203**	24mm	24	–	5	7	8	–	7g	480
	1204	30mm	30	–	5	8.5	10	–	15g	590
	1205	36mm	35	–	6	8.5	10.5	–	21.5g	675
	1127	42mm	42	–	8	12	–	–	27g	2,760

ベアリング入 ジュラコン®戸車

丸型　平型　ステンレス枠　ジュラコン®車

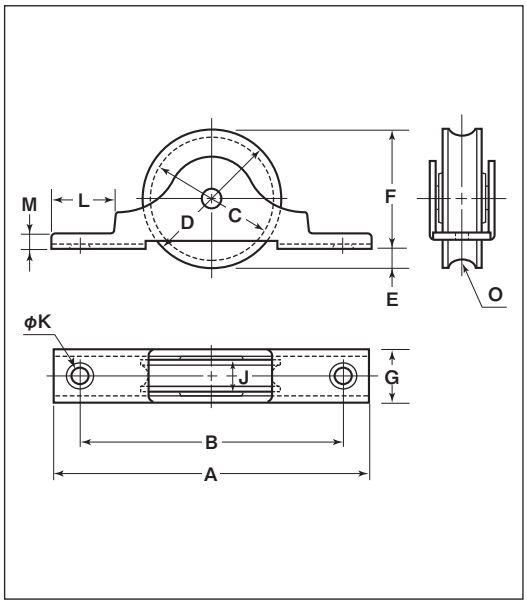

※ベアリングは鉄です。

丸型

商品コード	サイズ	A	B	C	D	E	F	G	J	K	L	M	N	O(R)	板厚	軸	車	取付ネジ寸法	自重	耐荷重(2ケ当り)	希望小売価格(1ケ当り)	一箱入数	一甲入数
NMS-0401	40mm	92	76	36	40	5	35	14	8.5	4	18	5	1	4	SUS304 t1.5	SUS304 6mm	ジュラコン #608ZZベアリング入	M3	55g	50kg	3,030	4	120

平型

商品コード	サイズ	A	B	D	E	F	G	J	K	L	M	板厚	軸	車	取付ネジ寸法	自重	耐荷重(2ケ当り)	希望小売価格(1ケ当り)	一箱入数	一甲入数
NMS-0402	40mm	92	76	40	5	35	14	8.5	4	18	5	SUS304 t1.5	SUS304 6mm	ジュラコン #608ZZベアリング入	M3	55g	50kg	3,030	4	120

車のみ

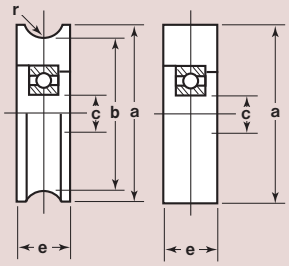

型	商品コード	サイズ	a(φ)	b(φ)	c(φ)	e	r(R)	自重	希望小売価格(1ケ当り)
丸型	**2109**	40mm	40	36	8	8.5	4	19g	2,760
平型	**1131**	40mm	40	–	8	8.5	–	20.5g	1,520

ベアリング入 MC防音戸車

丸型　平型　袖平型　ステンレス枠　MCナイロン®車

特長 静穏性が高く、摩耗に強く、耐久性に優れています。

用途 商店建築、公共施設、一般住宅、病院etc.

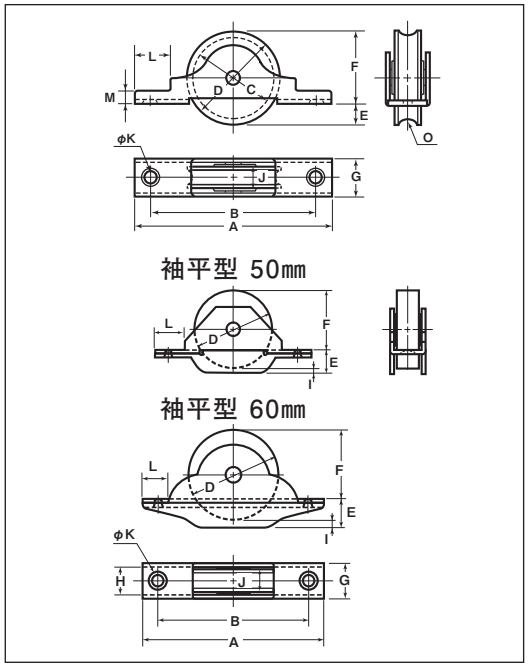

※ベアリングは鉄です。

丸型

商品コード	サイズ	A	B	C	D	E	F	G	J	K	L	M	O(R)	板厚	軸	車	取付ネジ寸法	自重	耐荷重(2ケ当り)	希望小売価格(1ケ当り)	一箱入数	一甲入数
MCS-0421	42mm	90	74	37	42	11	31	16.5	11	4.5	17	5	4	SUS304 t2	SUS304 6mm	MC901 #608ZZベアリング入	M4	72.5g	70kg	4,300	4	120
MCS-0501	50mm	110	85	44	50	8	42	17	11	5	18	5	5	SUS304 t2	SUS304 6mm	MC901 #608ZZベアリング入	M4	95g	200kg	4,830	4	–
MCS-0601	60mm	120	105	53	60	11	49	22	14	6	18	6	6	SUS304 t2.5	SUS303 8mm	MC901 #6200ZZベアリング入	M5	185g	250kg	6,560	4	–

平型

商品コード	サイズ	A	B	D	E	F	G	J	K	L	M	板厚	軸	車	取付ネジ寸法	自重	耐荷重(2ケ当り)	希望小売価格(1ケ当り)	一箱入数	一甲入数
MCS-0422	42mm	90	74	42	11	31	16.5	11	4.5	17	5	SUS304 t2	SUS304 6mm	MC901 #608ZZベアリング入	M4	75g	70kg	4,300	4	120
MCS-0502	50mm	110	85	50	8	42	17	11	5	18	5	SUS304 t2	SUS304 6mm	MC901 #608ZZベアリング入	M4	100g	200kg	4,830	4	–
MCS-0602	60mm	120	105	60	11	49	22	14	6	18	6	SUS304 t2.5	SUS303 8mm	MC901 #6200ZZベアリング入	M5	195g	250kg	6,560	4	–

袖平型

商品コード	サイズ	A	B	D	E	F	G	H	I	J	K	L	板厚	軸	車	取付ネジ寸法	自重	耐荷重(2ケ当り)	希望小売価格(1ケ当り)	一箱入数	一甲入数
MCS-0503	50mm	110	85.5	50	14	40	17	13	4	11	5	19	SUS304 t2	SUS304 6mm	MC901 #608ZZベアリング入	M4	135g	200kg	5,750	4	–
MCS-0603	60mm	120	105	60	18	47	22	17	4	14	6	15	SUS304 t2.5	SUS303 8mm	MC901 #6200ZZベアリング入	M5	250g	250kg	7,480	4	–

車のみ

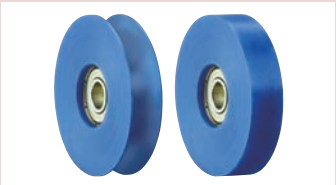

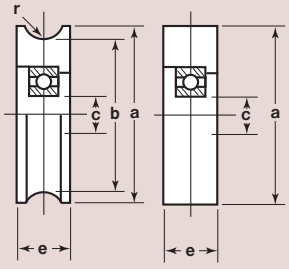

型	商品コード	サイズ	a(φ)	b(φ)	c(φ)	e	r(R)	自重	希望小売価格(1ケ当り)
丸型	**5501**	42mm	42	37	8	11	4	22g	2,710
平型	**5502**	42mm	42	–	8	11	–	24.5g	2,710

型	商品コード	サイズ	該当ページ
丸型	**SMP-0501**	50mm	P130
	SMP-0601	60mm	
平型	**SMP-0502**	50mm	P131
	SMP-0602	60mm	

車のみは該当ページを参照してください。

“6”ナイロン戸車

丸型　鉄枠　6ナイロン車

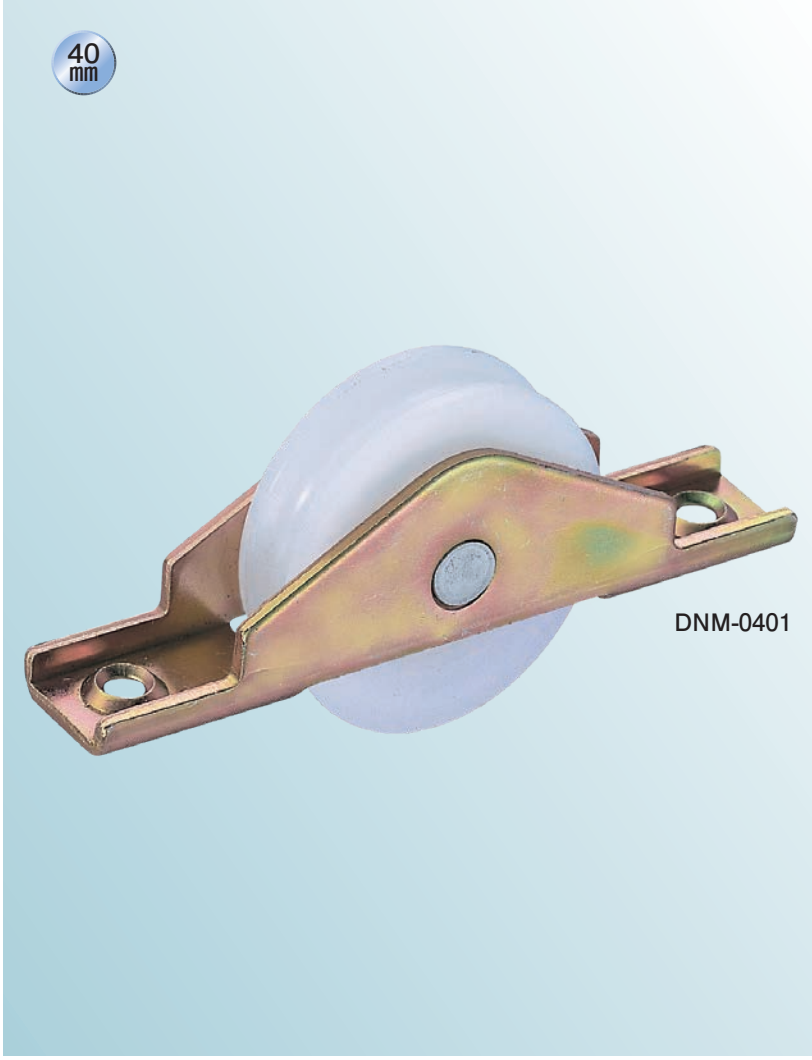

特長 取付けが簡単で、メタル(含油軸受)を使用していますので回転がなめらかです。
※メタル(含油軸受)の材質は鉄です。

用途 病院･学校･ホテルetc.

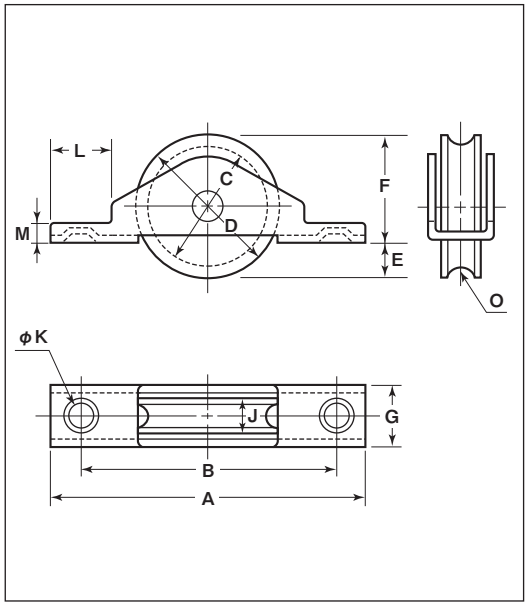

※枠のメッキはクロメート処理です。

商品コード	サイズ	A	B	C	D	E	F	G	J	K	L	M	O(R)	板厚	軸	車	取付ネジ寸法	自重	耐荷重(2ケ当り)	希望小売価格(1ケ当り)	一箱入数	一甲入数
DNM-0401	40mm	90	74	35	40	10	30	16.5	11	4.5	17	5	3	SPCC t2	SUS304 6mm	6ナイロン	M4	60g	30kg	**835**	12	240

車のみ

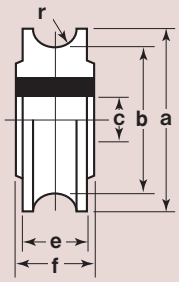

商品コード	サイズ	a(φ)	b(φ)	c(φ)	e	f	r(R)	自重	希望小売価格(1ケ当り)
2516	40mm	40	35	6	11	12	3	15g	610

ショウレックス戸車

丸型　平型　鉄枠　PE車　PP車

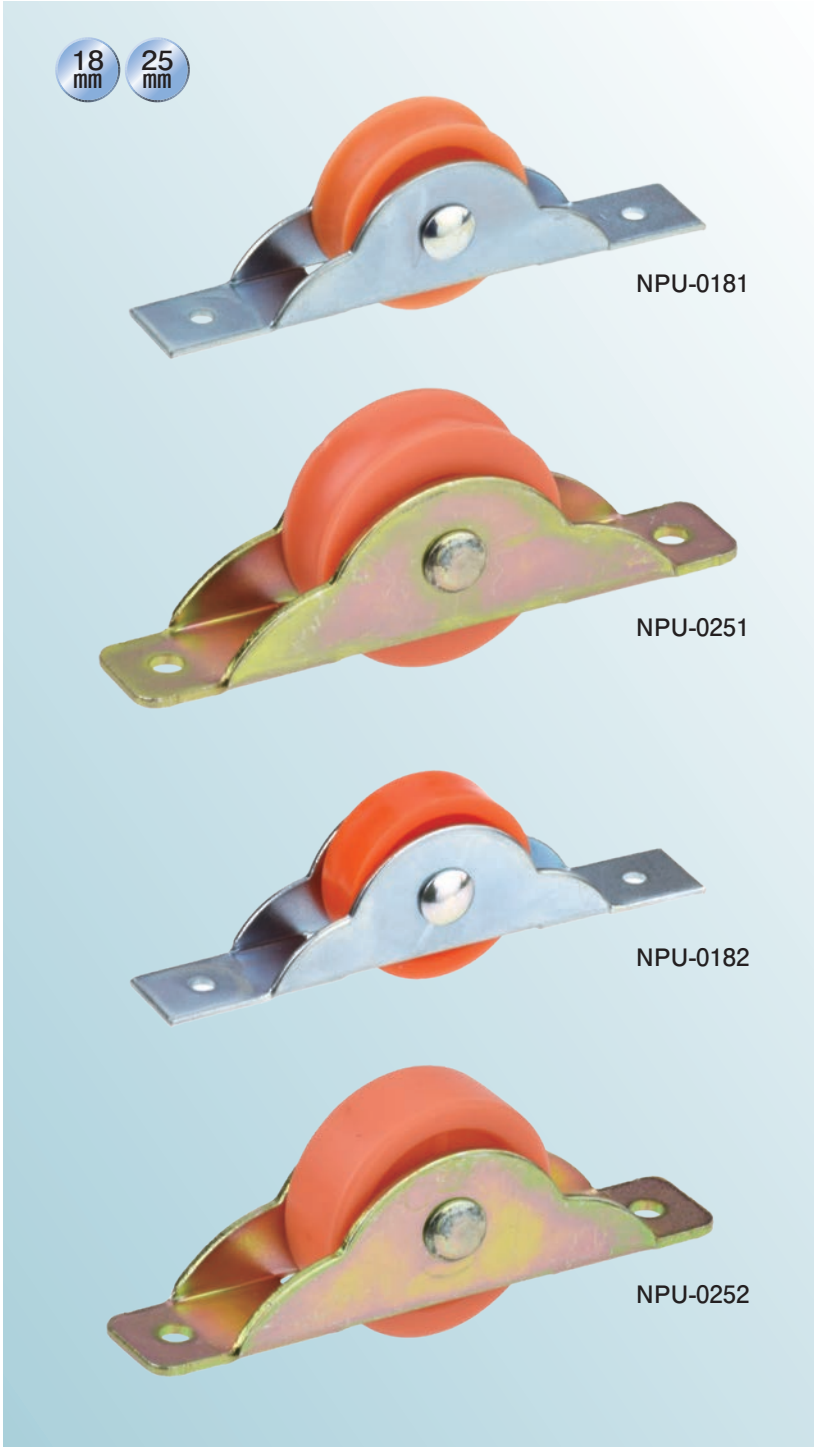

特長 軽量建具･家具にご使用いただけます。

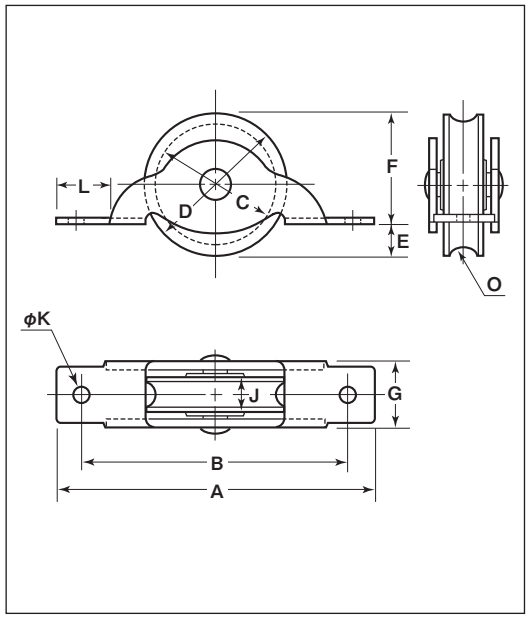

丸型

商品コード	サイズ	A	B	C	D	E	F	G	J	K	L	O(R)	板厚	軸	車	自重	耐荷重(2ケ当り)	希望小売価格(1ケ当り)	一箱入数	一甲入数
NPU-0181	18mm	52	42	15	18	2	16	9	6	2	9	3	SPCC ユニクロメッキ t0.8	鉄 3.5mm	PP (ポリプロピレン)	6g	10kg	90	100	2000
NPU-0251	25mm	60	51	20	24	3.5	20.5	12	8.5	3	7	3.5	SPCC クロメート処理 t1.2	鉄 5mm		15g	15kg	125	20	800

平型

商品コード	サイズ	A	B	D	E	F	G	J	K	L	板厚	軸	車	自重	耐荷重(2ケ当り)	希望小売価格(1ケ当り)	一箱入数	一甲入数
NPU-0182	18mm	52	42	18	2	16	9	6	2	9	SPCC ユニクロメッキ t0.8	鉄 3.5mm	PE (ポリエチレン)	6g	10kg	90	100	2000
NPU-0252	25mm	60	51	24	3.5	20.5	12	8.5	3	7	SPCC クロメート処理 t1.2	鉄 5mm	PP (ポリプロピレン)	16g	15kg	125	20	800

Uステンレール用戸車

● Uステンレール用 横調整戸車19型
● Uステンレール用戸車

特殊門扉用戸車
重量戸車
ロタ・重量戸車
キャスター戸車
Hブーリー
セミブルック
Cローラー
パテント車
ガイドローラー
底車
公団・公社用戸車
サッシ取替戸車
ステンレス戸車
鉄戸車
調整戸車
横調整戸車
フラッター戸車
樹脂戸車
Uステンレール用戸車
ローラー戸車
真鍮戸車
吊戸車
スライドラック用
下車

Uステンレール用 横調整戸車19型

平 型　ステンレス枠　MCナイロン®車

黒 ナチュラル 色替え
(P035参照)

用途 Uステンレール専用の中型戸車です。
戸を外さずに上下の調整が可能です。
大型建具に適しています。
調整範囲5mm。

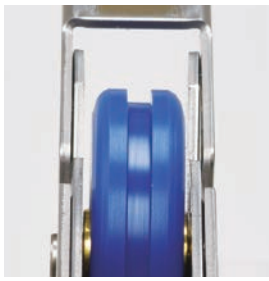

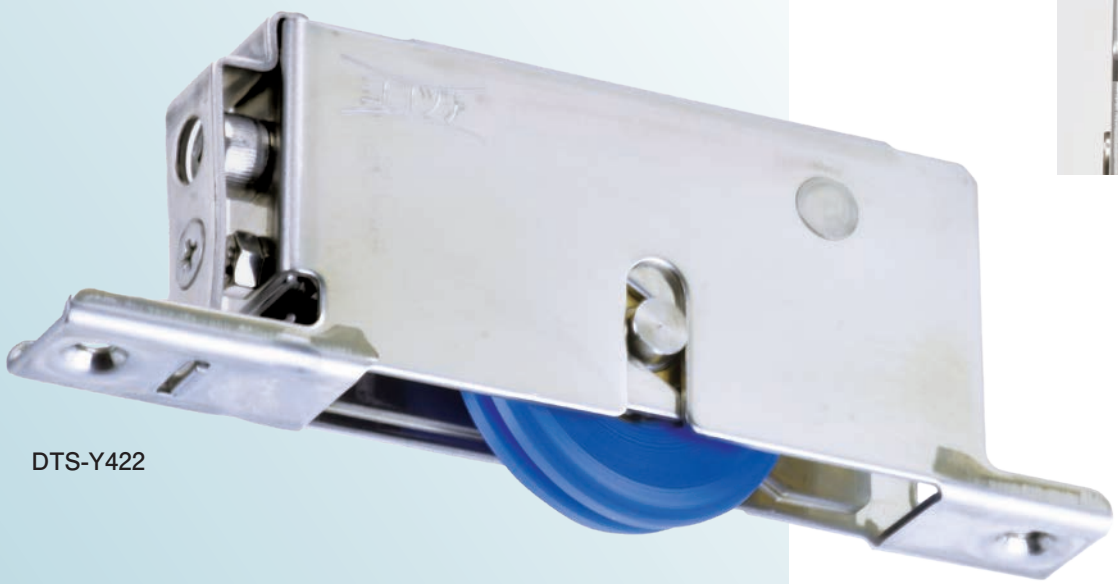

DTS-Y422

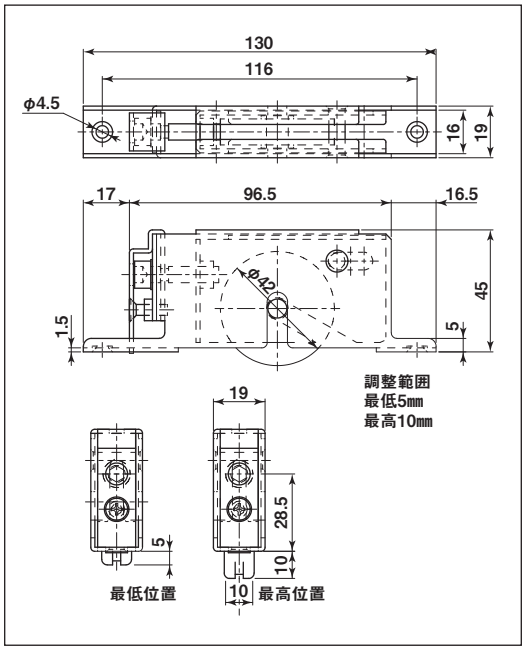

New　RoHS　440C ベアリング 組替え　意匠

(P264参照)

※車輪の溝はゴミ逃がしのため、レールに使用しないでください。

※六角棒スパナー(径5mm L=160mm)

※戸の位置が上がり過ぎたり、下がり過ぎたり、傾いたりしている場合は、戸車の調整ねじを六角棒スパナーで回して車の上下調整をしてください。

※調整時は戸を上げて行ってください。

※ベアリングは鉄です。

商品コード	サイズ	形 状	板 厚	軸材質	車	取付ネジ寸法	自 重	耐荷重 (2ケ当り)	希望小売価格 (1ケ当り)	一箱 入数	一甲 入数
DTS-Y422	42mm	平型	SUS304·t1.5	SUS303	MC901 #608ZZベアリング	M4	235g	100kg	9,180	4	–

Uステンレール用戸車

平型　ステンレス枠　鉄枠　ジュラコン®車　LPプラス車

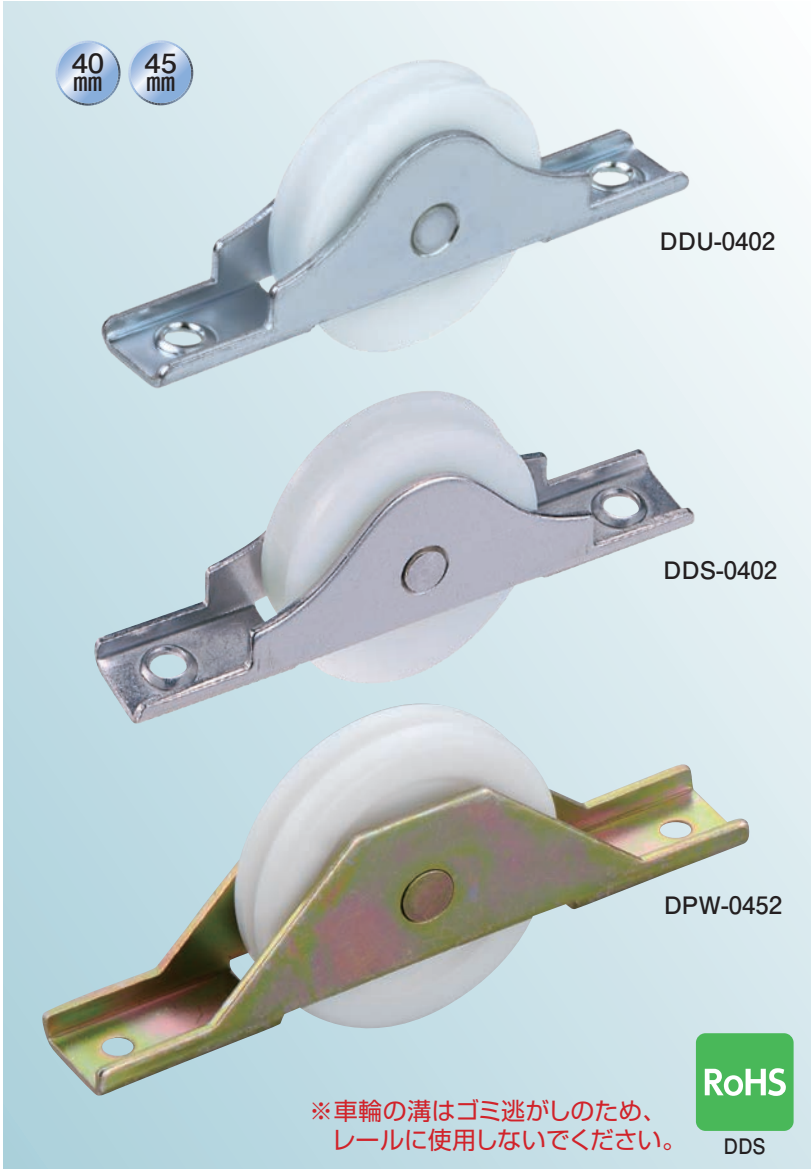

※車輪の溝はゴミ逃がしのため、
レールに使用しないでください。

特長 取付けが簡単で、メタル(含油軸受)を使用していますので回転がなめらかです。
※メタル(含油軸受)の材質は鉄です。

用途 病院・学校・ホテルetc.

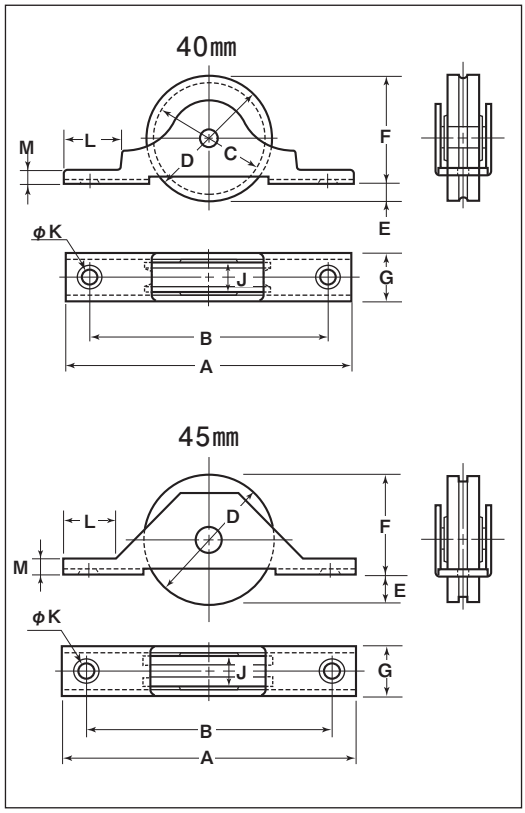

※DPWのベアリングは鉄です。

商品コード	サイズ		A	B	C	D	E	F	G	J	K	L	M	取付ネジ寸法	板厚	軸	車	自重	耐荷重(2ケ当り)	希望小売価格(1ケ当り)	一箱入数	一甲入数
DDU-0402	40mm	ジュラコン	90	73	36	40	10	30	15	10	4.5	18	4	M4	SPCC ユニクロメッキ t1.6	鉄 6mm	ジュラコン	50g	30kg	885	20	240
DDS-0402	40mm	ジュラコン	90	73	36	40	10	30	15	10	4.5	18	4	M4	SUS304 t1.5	SUS304 6mm	ジュラコン	50g	30kg	1,570	4	120
DPM-0452	45mm	LPプラス	100	86	—	45	10	35	16	11	4	17	5	M3	SPCC クロメート処理 t1.6	鉄 6mm	LPプラス	64.5g	30kg	1,030	4	120
DPW-0452	45mm	LPプラス ベアリング入	100	86	—	45	10	35	16	11	4	17	5	M3			LPプラス #626ZZベアリング入	68g	40kg	2,060	4	120

車のみ

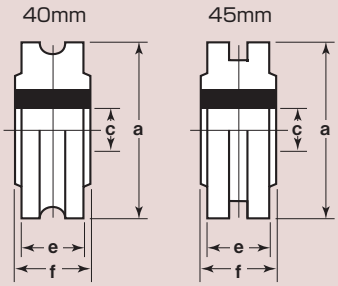

商品コード	サイズ	a(φ)	c(φ)	e	f	自重	希望小売価格(1ケ当り)
1518	40mm	40	6	10	10.5	15g	565
7450	45mm	45	6	11	12.5	20.5g	750
7452	45mmBRG	45	6	11	—	23g	1,610

Uステンレール用戸車

平型　ステンレス枠　鉄 枠　ジュラコン®車

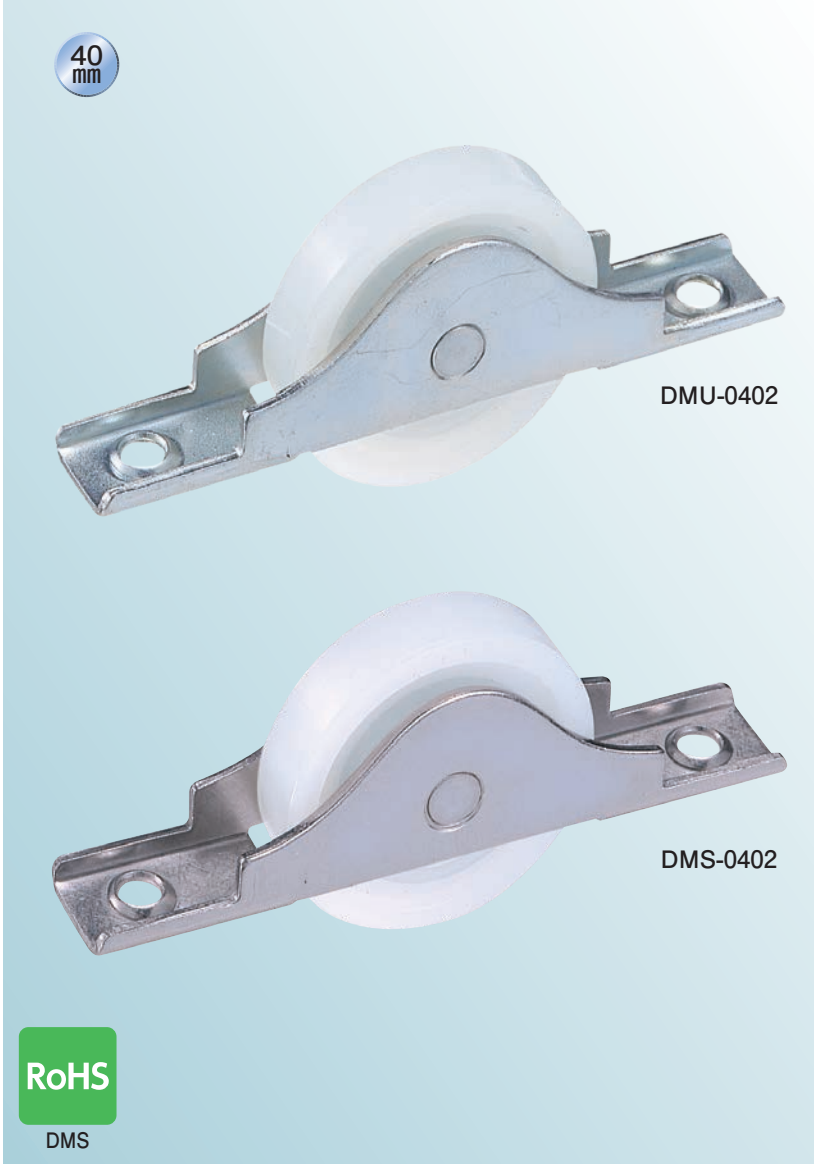

特長 ベアリング入りなので回転がスムーズ･耐久性に優れています。

用途 病院･学校･ホテルetc.

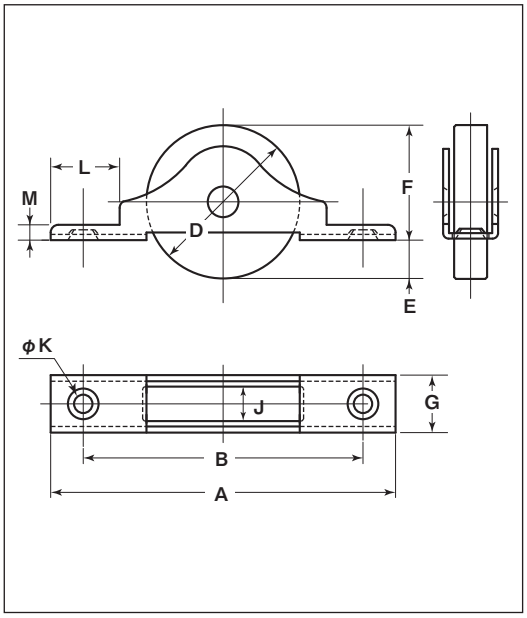

※ベアリングは鉄です。

商品コード	サイズ	A	B	D	E	F	G	J	K	L	M	板 厚	軸	車	取付ネジ寸法	自 重	耐荷重 (2ケ当り)	希望小売価格 (1ケ当り)	一箱入数	一甲入数
DMU-0402	40mm	90	73	40	10	30	14.5	9	5	18	4	SPCC ユニクロメッキ t1.6	鉄 6mm	ジュラコン #608ZZベアリング入	M4	55g	50kg	1,700	4	120
DMS-0402	40mm	90	73	40	10	30	14.5	9	5	18	4	SUS304 t1.5	SUS304 6mm	ジュラコン #608ZZベアリング入	M4	55g	50kg	2,660	4	120

車のみ

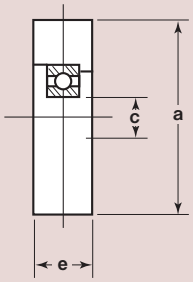

商品コード	サイズ	a(φ)	c(φ)	e	自 重	希望小売価格 (1ケ当り)
1131	40mm	40	8	9	20.5g	1,520

特殊門扉用戸車
重量戸車
ロタ･重量戸車
キャスター戸車
Hブーリー
セミブルック
Cローラー
パテント車
ガイドローラー
底車
公団･公社用戸車
サッシ取替戸車
ステンレス戸車
鉄戸車
調整戸車
横調整戸車
フラッター戸車
樹脂戸車
Uステンレール用戸車
ローラー戸車
真鍮戸車
吊戸車
スライドラック用
下車

ローラー戸車

- 鋳物枠ローラー戸車
- 赤枠2mm厚ローラー戸車
- スミトモ ローラー戸車

特殊門扉用戸車
重量戸車
ロタ・重量戸車
キャスター戸車
Hブーリー
セミブルック
Cローラー
パテント車
ガイドローラー
底車
公団・公社用戸車
サッシ取替戸車
ステンレス戸車
鉄戸車
調整戸車
横調整戸車
フラッター戸車
樹脂戸車
Uステンレール用戸車
ローラー戸車
真鍮戸車
吊戸車
スライドラック用
下車

戸車の形状

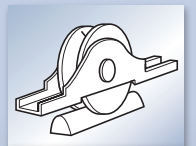
丸型

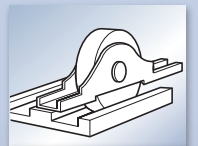
平型

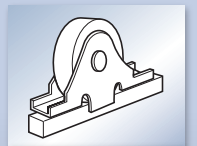
袖平型

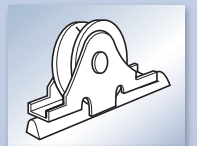
袖丸型

鋳物枠ローラー戸車

丸型　平型　鋳物枠　鉄鋳物車

30mm　36mm　45mm　60mm　75mm　90mm

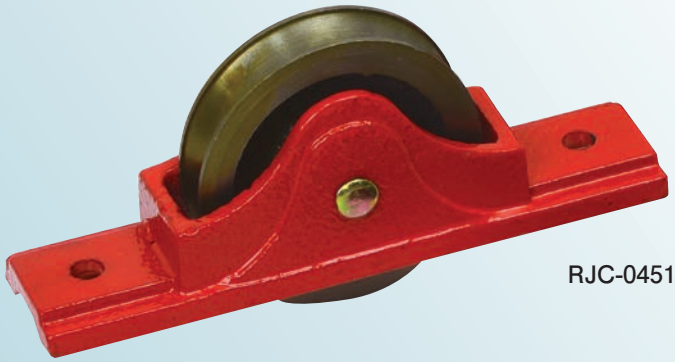

RJC-0451

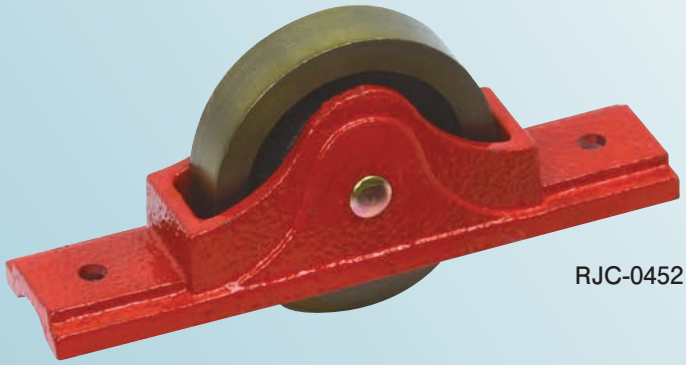

RJC-0452

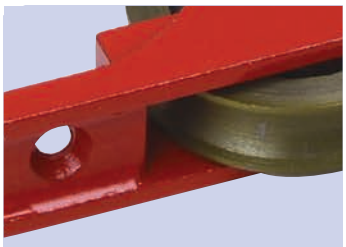

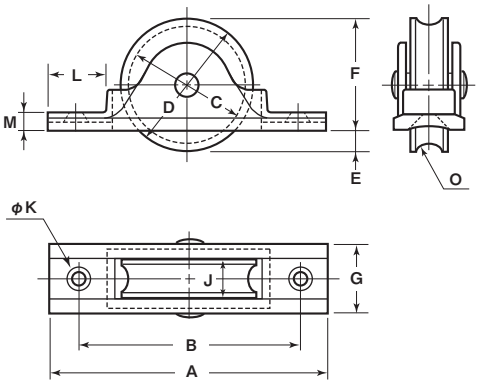

丸型

商品コード	サイズ	A	B	C	D	E	F	G	J	K	L	M	O(R)	枠材質	軸	車	取付ネジ寸法	自重	耐荷重(2ケ当り)	希望小売価格(1ケ当り)	一箱入数	一甲入数
RJC-0301	30mm	67	54	25	30	5	25	16	9	3	14	4	4	鉄鋳物焼き付け塗装	鉄5mm	鉄鋳物メタル入	M3	50g	25kg	685	12	360
RJC-0361	36mm	76	60	30	35	5	30	16	9	3	15	5	4				M3	75g	40kg	870	12	360
RJC-0451	45mm	100	80	40	45	8	37	23	10.5	5	22	6	4.5		鉄6mm		M3	170g	50kg	1,970	12	120
RJC-0601	60mm	122	102	53	60	8	52	26	14	5	26	8	5.5		鉄8mm		M4	335g	60kg	4,010	6	60
RJC-0751	75mm	140	116	66	75	11	64	27	14	5	27	8	5.5				M5	485g	70kg	13,900	6	–
RJC-0901	90mm	172	143	78	90	12	78	36	17	5	31	7	6.5				M5	840g	80kg	16,800	4	–

平型

商品コード	サイズ	A	B	D	E	F	G	J	K	L	M	枠材質	軸	車	取付ネジ寸法	自重	耐荷重(2ケ当り)	希望小売価格(1ケ当り)	一箱入数	一甲入数
RJC-0302	30mm	67	54	30	5	25	16	9	3	14	4	鉄鋳物焼き付け塗装	鉄5mm	鉄鋳物メタル入	M3	60g	25kg	685	12	360
RJC-0362	36mm	76	60	35	5	30	16	9	3	15	5				M3	80g	40kg	870	12	360
RJC-0452	45mm	100	80	45	8	37	23	10.5	5	22	6		鉄6mm		M3	180g	50kg	1,970	12	120
RJC-0602	60mm	122	102	60	8	52	26	14	5	26	8		鉄8mm		M4	370g	60kg	4,010	6	–
RJC-0752	75mm	140	116	75	11	64	27	14	5	27	8				M5	535g	70kg	13,900	6	–
RJC-0902	90mm	172	143	90	12	78	36	17	5	31	7				M5	905g	80kg	16,800	4	–

鋳物枠ローラー戸車

袖丸型　袖平型　鋳物枠　鉄鋳物車

30mm　36mm　45mm　60mm　75mm　90mm

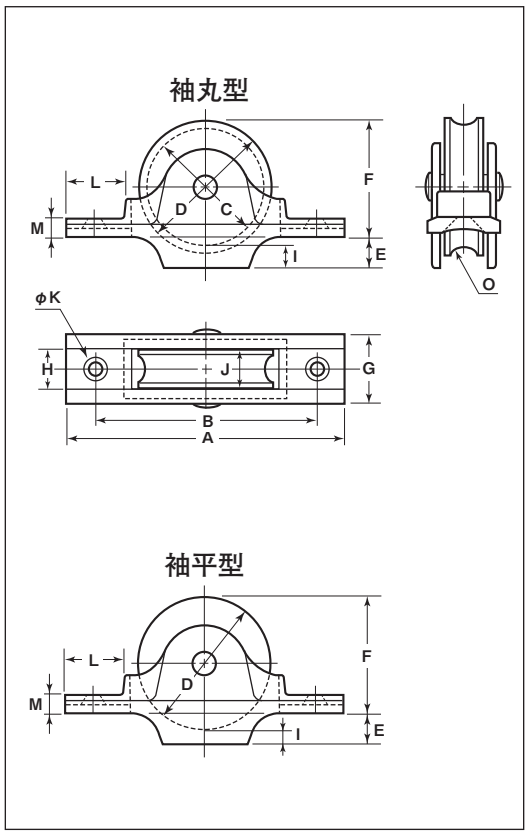

袖丸型

商品コード	サイズ	A	B	C	D	E	F	G	H	I	J	K	L	M	O(R)	枠材質	軸	車	取付ネジ寸法	自重	耐荷重(2ケ当り)	希望小売価格(1ケ当り)	一箱入数	一甲入数
RJC-0304	30mm	67	54	28	30	8	25	16	11	4	9	3.5	14	4	6.5	鉄鋳物焼き付け塗装	鉄5mm	鉄鋳物メタル入	M3	65g	25kg	685	12	360
RJC-0364	36mm	76	60	33	35	8	30.5	16	11	4.5	9	4	15	5	6.5				M3	90g	40kg	870	12	360

袖平型

商品コード	サイズ	A	B	D	E	F	G	H	I	J	K	L	M	枠材質	軸	車	取付ネジ寸法	自重	耐荷重(2ケ当り)	希望小売価格(1ケ当り)	一箱入数	一甲入数
RJC-0303	30mm	67	54	30	8	25	16	10.5	3	9	3	14	4	鉄鋳物焼き付け塗装	鉄5mm	鉄鋳物メタル入	M3	70g	25kg	685	12	360
RJC-0363	36mm	76	60	35	8	30.5	16	10.5	3.5	9	3	15	5				M3	90g	40kg	870	12	360
RJC-0453	45mm	100	80	45	8	40	23	13	3	10.5	4	22	5		鉄6mm		M3	195g	50kg	1,970	12	120
RJC-0603	60mm	122	96	60	11	54	26	16	5	14	5	26	8		鉄8mm		M4	400g	60kg	4,010	6	60
RJC-0753	75mm	140	114	75	14	66	27	18	5	14	5	27	8				M5	570g	70kg	13,900	6	–
RJC-0903	90mm	172	143	90	25	76	36	21	11	17	5	31	9				M5	1050g	80kg	16,800	4	–

車のみ

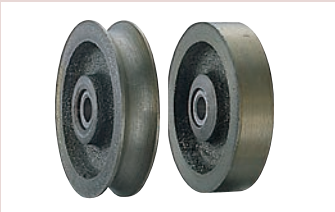

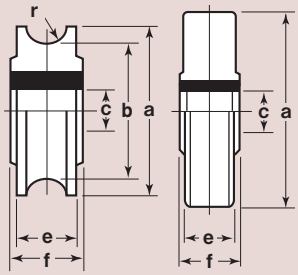

型	商品コード	サイズ	a(φ)	b(φ)	c(φ)	e	f	r(R)	自重	希望小売価格(1ケ当り)
丸型	2510	30mm	30	25	5	9	10	4	26.5g	275
	2511	36mm	35	31	5	9	10	4	35.5g	315
	2513	45mm	45	40	6	10.5	12.5	4.5	67g	965
	2517	75mm	75	66	8	14	16.5	5.5	225g	7,190
	2518	90mm	90	78	8	17	19	6.5	361g	9,380
平型	1511	30mm	30	–	5	9	10	–	35.5g	275
	1512	36mm	35	–	5	9	10	–	46.5g	315
	1514	45mm	45	–	6	10.5	11.5	–	83.5g	965
	1517	75mm	75	–	8	14	16	–	286.5g	7,190
	1519	90mm	90	–	8	17	18	–	560.5g	9,380

赤枠2mm厚ローラー戸車

丸型　袖丸型　袖平型　鉄 枠　鉄鋳物車

袖丸型の特長

戸車がレールから外れ易い場所、例えば寒冷地での風が強くすきま風が下から吹き込み、それによって扉ががたつき、外れるといったレールからの脱輪を防止します。

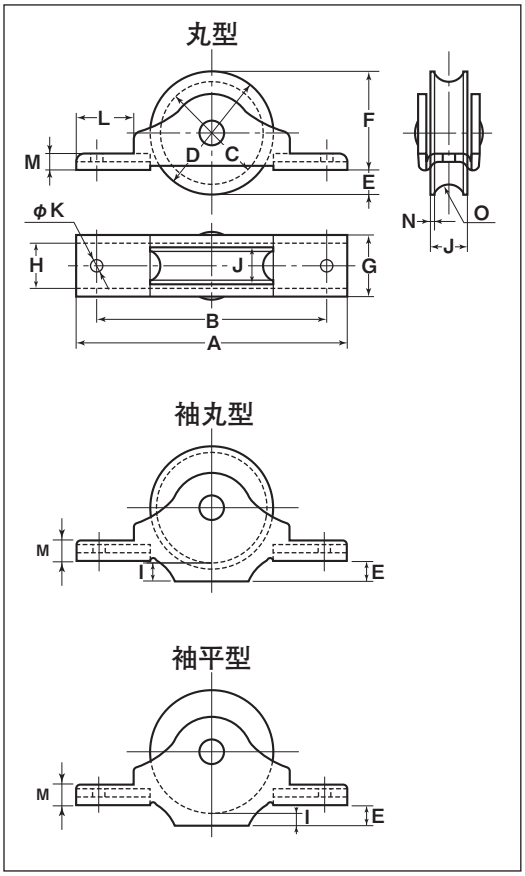

丸型

商品コード	サイズ	A	B	C	D	E	F	G	J	K	L	M	O(R)	板厚	軸	車	自重	耐荷重(2ケ当り)	希望小売価格(1ケ当り)	一箱入数	一甲入数
RJK-0301	30mm	66	56	25	30	6	24	15	9	3	14	4	4	SPCC 焼き付け塗装 t2	鉄 5mm	鉄鋳物 メタル入	55g	25kg	455	12	360
RJK-0361	36mm	73	60	30	35	5	30	15	9	3	14	5	4				70g	40kg	580	12	360

袖丸型

商品コード	サイズ	A	B	C	D	E	F	G	H	I	J	K	L	M	O(R)	板厚	軸	車	自重	耐荷重(2ケ当り)	希望小売価格(1ケ当り)	一箱入数	一甲入数
RJK-0304	30mm	66	55	28	30	5.5	26.5	15	10	3	9	3	14	5	6.5	SPCC 焼き付け塗装 t2	鉄 5mm	鉄鋳物 メタル入	65g	25kg	465	12	360
RJK-0364	36mm	73	60	33	35	6	31	15	11	3	9	3	14	5	6.5				80g	40kg	600	12	360

袖平型

商品コード	サイズ	A	B	D	E	F	G	H	I	J	K	L	M	板厚	軸	車	自重	耐荷重(2ケ当り)	希望小売価格(1ケ当り)	一箱入数	一甲入数
RJK-0303	30mm	66	55	30	5	28	15	10	3	9	3	14	5	SPCC 焼き付け塗装 t2	鉄 5mm	鉄鋳物 メタル入	70g	25kg	465	12	360
RJK-0363	36mm	73	60	35	6	32	15	11	3	9	3	14	5				90g	40kg	600	12	360

車のみ

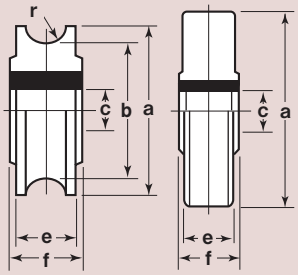

型	商品コード	サイズ	a(φ)	b(φ)	c(φ)	e	f	r(R)	自重	希望小売価格(1ケ当り)
丸型	**2510**	30mm	30	25	5	9	10	4	26.5g	275
	2511	36mm	35	31	5	9	10	4	35.5g	315
平型	**1511**	30mm	30	–	5	9	10	–	35.5g	275
	1512	36mm	35	–	5	9	10	–	46.5g	315

スミトモ ローラー戸車

丸型　平型　鉄枠　鉄鋳物車

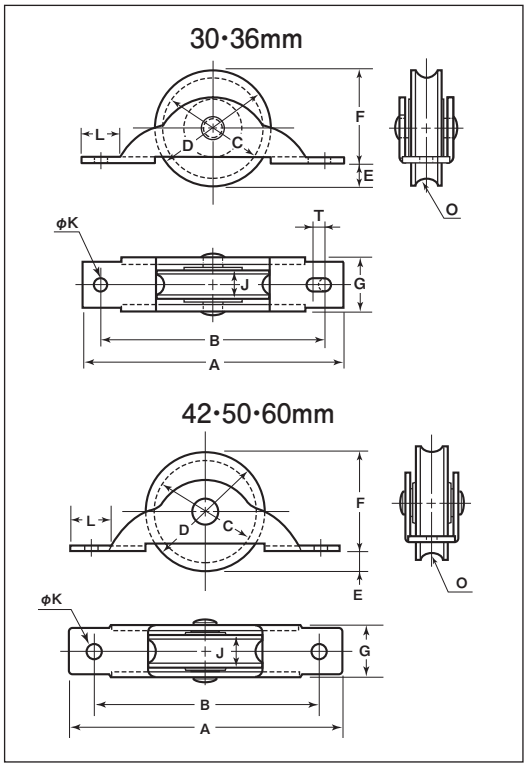

※枠のメッキはクロメート処理です。

丸型

商品コード	サイズ	A	B	C	D	E	F	G	J	K	L	O(R)	T	板厚	軸	車	自重	耐荷重(2ケ当り)	希望小売価格(1ケ当り)	一箱入数	一甲入数
RJM-0301	30mm	69	58	25	30	5	25	14	9	3	10.5	4	3	SPCC t1.6	鉄 5mm	鉄鋳物 メタル入	45g	25kg	420	12	480
RJM-0361	36mm	76	61	30	35	6	29	14	9	3	10.5	4	2				60g	40kg	505	12	360
RJM-0421	42mm	85	68	36	42	8	34	16	10	3.5	11.5	4	–	SPCC t2	鉄 6mm		90g	50kg	925	12	240
RJM-0501	50mm	100	85	43	50	8.5	41.5	17	10.5	3	14	4.5	–				135g	60kg	1,610	12	120
RJM-0601	60mm	120	105	53	60	11	49	21	14	3	15	5.5	–		鉄 8mm		250g	70kg	2,900	12	–

平型

商品コード	サイズ	A	B	D	E	F	G	J	K	L	T	板厚	軸	車	自重	耐荷重(2ケ当り)	希望小売価格(1ケ当り)	一箱入数	一甲入数
RJM-0302	30mm	69	58	30	5	25	14	9	3	10.5	3	SPCC t1.6	鉄 5mm	鉄鋳物 メタル入	55g	25kg	420	12	480
RJM-0362	36mm	76	61	35	6	29	14	9	3	10.5	2				70g	40kg	505	12	360
RJM-0422	42mm	85	68	42	8	34	16	10	3.5	11.5	–	SPCC t2	鉄 6mm		110g	50kg	925	12	240
RJM-0502	50mm	100	85	50	8.5	41.5	17	10.5	3	14	–				165g	60kg	1,610	12	120
RJM-0602	60mm	120	105	60	11	49	21	14	8	15	–		鉄 8mm		275g	70kg	2,900	12	–

車のみ

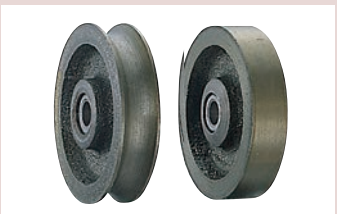

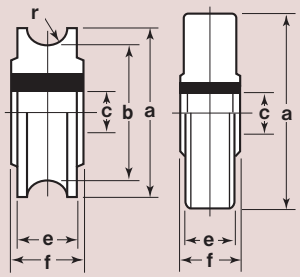

型	商品コード	サイズ	a(φ)	b(φ)	c(φ)	e	f	r(R)	自重	希望小売価格(1ケ当り)
丸型	2510	30mm	30	25	5	9	10	4	26.5g	275
	2511	36mm	35	31	5	9	10	4	35.5g	315
	2512	42mm	42	36	6	10	12	4	48.5g	615
	2514	50mm	50	43	6	10.5	12	4.5	76.5g	990
	2515	60mm	60	53	8	14	16.5	5.5	156.8g	1,730
平型	1511	30mm	30	–	5	9	10	–	35.5g	275
	1512	36mm	35	–	5	9	10	–	46.5g	315
	1513	42mm	42	–	6	10	12	–	65g	615
	1515	50mm	50	–	6	10.5	12	–	100g	990
	1516	60mm	60	–	8	14	16.5	–	182g	1,730

真鍮戸車

- 真鍮戸車
- 440Cベアリング入 真鍮戸車
- ベアリング入 真鍮戸車

戸車の形状

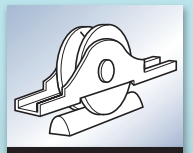

丸型

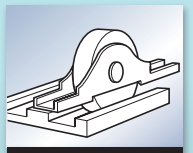

平型

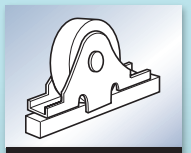

袖平型

特殊門扉用戸車
重量戸車
ロタ・重量戸車
キャスター戸車
Hブーリー
セミブルック
Cローラー
パテント車
ガイドローラー
底車
公団・公社用戸車
サッシ取替戸車
ステンレス戸車
鉄戸車
調整戸車
横調整戸車
フラッター戸車
樹脂戸車
Uステンレール用戸車
ローラー戸車
真鍮戸車
吊戸車
スライドラック用
下車

真鍮戸車

丸型　平型　鉄枠　真鍮車

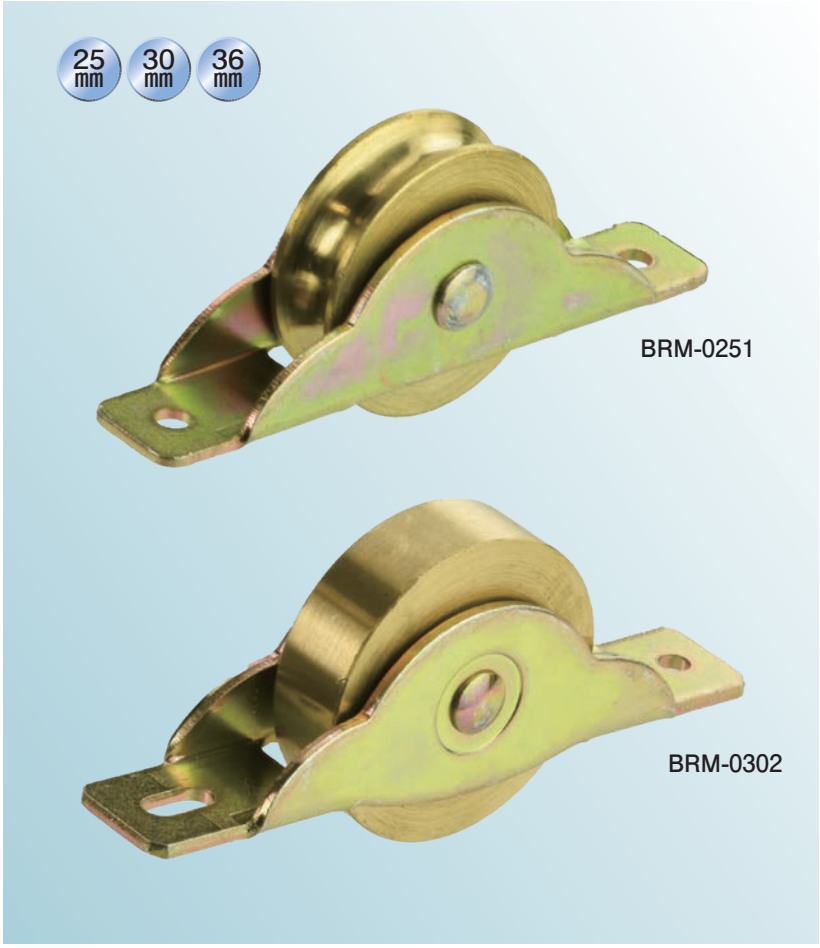

用途 玄関等。

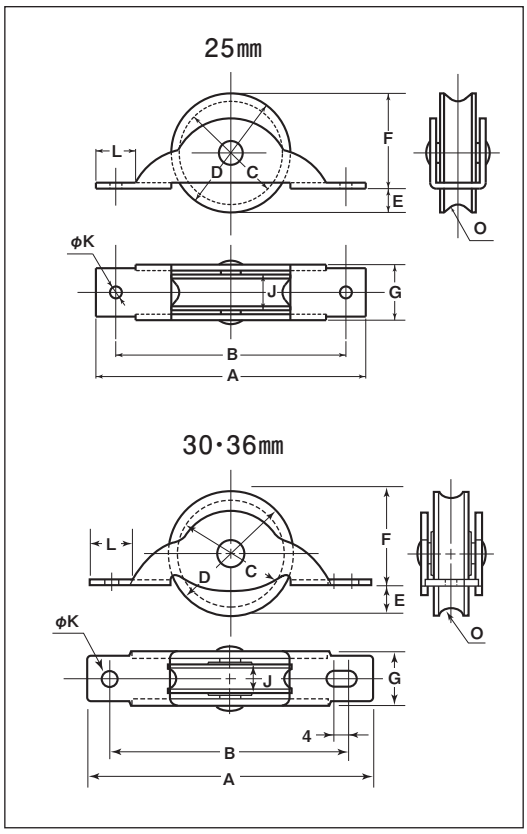

※枠のメッキはクロメート処理です。

丸型

商品コード	サイズ	A	B	C	D	E	F	G	J	K	L	O(R)	板厚	軸	車	自重	耐荷重(2ケ当り)	希望小売価格(1ケ当り)	一箱入数
BRM-0251	25mm	60	51	21	25	4.5	20.5	12	8	3	7	3.5	SPCC t1.2	鉄 5mm	真鍮	40g	20kg	905	20
BRM-0301	30mm	69	59	26	30	7	23	14	9	3	10	4	SPCC t1.6		真鍮 メタル入	65g	25kg	1,150	20
BRM-0361	36mm	76	63	30	35	8	27	14	9	3	11	4				85g	30kg	1,470	20

平型

商品コード	サイズ	A	B	D	E	F	G	J	K	L	板厚	軸	車	自重	耐荷重(2ケ当り)	希望小売価格(1ケ当り)	一箱入数
BRM-0252	25mm	60	51	25	4.5	20.5	12	8	3	7	SPCC t1.2	鉄 5mm	真鍮	45g	20kg	905	20
BRM-0302	30mm	69	59	30	7	23	14	9	3	10	SPCC t1.6		真鍮 メタル入	70g	25kg	1,150	20
BRM-0362	36mm	76	63	35	8	27	14	9	3	11				95g	30kg	1,470	20

車のみ

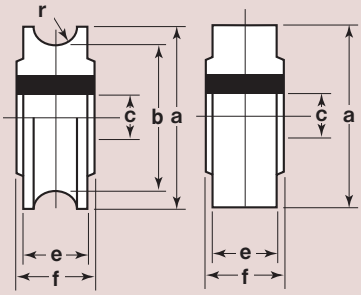

丸型

商品コード	サイズ	a(φ)	b(φ)	c(φ)	e	f	r(R)	自重	希望小売価格(1ケ当り)
2409	25mm	25	21	5	8	9	3.5	25g	600
2507	30mm	30	26	5	9	10	4	40g	750
2508	36mm	35	30	5	9	10	4	55g	915

平型

商品コード	サイズ	a(φ)	c(φ)	e	f	自重	希望小売価格(1ケ当り)
1411	25mm	25	5	8	9	30g	600
1509	30mm	30	5	9	10	45g	750
1510	36mm	35	5	9	10	65g	915

440Cベアリング入 真鍮戸車

丸型　平型　ステンレス枠　真鍮車

30mm　36mm　40mm　50mm　60mm　75mm

BYS-0301

BYS-0362

特長 440Cベアリングを使用しています
ので錆に強く耐久力に優れています。

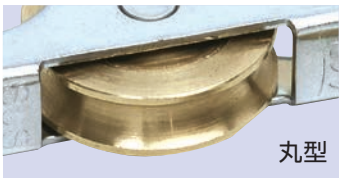

丸型

平型

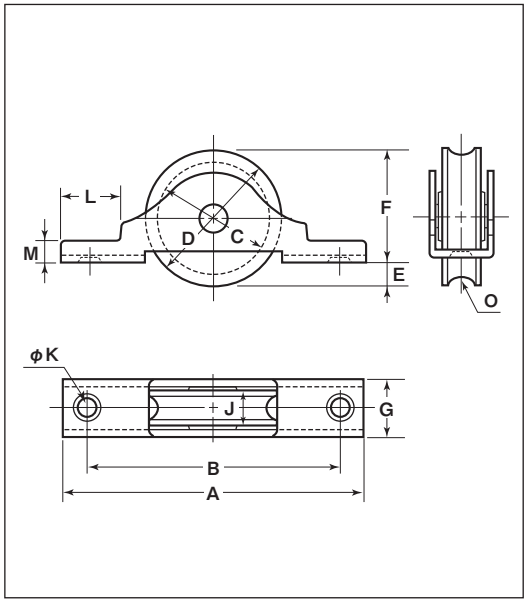

丸型

商品コード	サイズ	A	B	C	D	E	F	G	J	K	L	M	O(R)	板厚	軸	車	取付ネジ寸法	自重	耐荷重(2ケ当り)	希望小売価格(1ケ当り)	一箱入数	一甲入数
BYS-0301	30mm	68	57	26	30	6.5	23.5	14	9	4	13	5	3.5	SUS304 t1.5	SUS304 5mm	真鍮·#SS626ZZ ベアリング入	M3	60g	60kg	4,120	12	360
BYS-0361	36mm	76	65	30	35	8	27	14	9	4	14	5	3.5		SUS304 6mm		M3	80g	75kg	5,040	12	240
BYS-0401	40mm	92	76	35	40	5	35	14	9.5	4	18	5	4			真鍮·#SS608ZZ ベアリング入	M4	110g	100kg	11,800	8	–
BYS-0501	50mm	110	85	44	50	8	42	16.5	11	5	18	5	5	SUS304 t2			M4	195g	120kg	16,900	4	–
BYS-0601	60mm	120	105	53	60	11.5	48.5	22	14	6	18	6	6	SUS304 t2.5	SUS303 8mm	真鍮·#SS6200ZZ ベアリング入	M5	372g	150kg	18,400	4	–
BYS-0751	75mm	148	128	67	75	10.5	64.5	24	16	5.5	24	8	7	SUS304 t3	SUS304 10mm	真鍮·#SS6202ZZ ベアリング入	M5	660g	200kg	26,000	2	–

平型

商品コード	サイズ	A	B	D	E	F	G	J	K	L	M	板厚	軸	車	取付ネジ寸法	自重	耐荷重(2ケ当り)	希望小売価格(1ケ当り)	一箱入数	一甲入数
BYS-0302	30mm	68	57	30	6.5	23.5	14	9	4	13	5	SUS304 t1.5	SUS304 5mm	真鍮·#SS626ZZ ベアリング入	M3	65g	60kg	4,120	12	360
BYS-0362	36mm	76	65	35	8	27	14	9	4	14	5		SUS304 6mm		M3	90g	80kg	5,040	12	240
BYS-0402	40mm	92	76	40	5	35	14	9.5	4	18	5			真鍮·#SS608ZZ ベアリング入	M4	120g	100kg	11,800	8	–
BYS-0502	50mm	110	85	50	8	42	16.5	11	5	18	5	SUS304 t2			M4	220g	120kg	16,900	4	–
BYS-0602	60mm	120	105	60	11.5	48.5	22	14	6	18	6	SUS304 t2.5	SUS303 8mm	真鍮·#SS6200ZZ ベアリング入	M5	410g	150kg	18,400	4	–
BYS-0752	75mm	148	128	75	10.5	64.5	24	16	5.5	24	8	SUS304 t3	SUS304 10mm	真鍮·#SS6202ZZ ベアリング入	M5	735g	200kg	26,000	2	–

特殊門扉用戸車
重量戸車
ロタ·重量戸車
キャスター戸車
Hブーリー
セミブルック
Cローラー
パテント車
ガイドローラー
底車
公団·公社用戸車
サッシ取替戸車
ステンレス戸車
鉄戸車
調整戸車
横調整戸車
フラッター戸車
樹脂戸車
Uステンレール用戸車
ローラー戸車
真鍮戸車
吊戸車
スライドラック用
下車

440Cベアリング入 真鍮戸車

袖平型　ステンレス枠　真鍮車

30mm　36mm　50mm　60mm　75mm

BYS-0303

特長 440Cベアリングを使用しています
ので錆に強く耐久力に優れています。

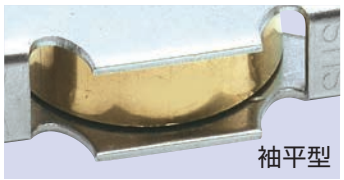

袖平型

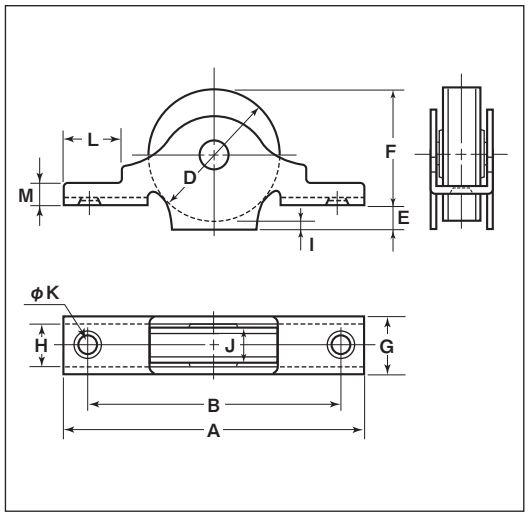

袖平型

商品コード	サイズ	A	B	D	E	F	G	H	I	J	K	L	M	板厚	軸	車	取付ネジ寸法	自重	耐荷重(2ケ当り)	希望小売価格(1ケ当り)	一箱入数	一甲入数
BYS-0303	30mm	68	57	30	4.5	28	13	10	2.5	9	4	14	5	SUS304 t1.5	SUS304 5mm	真鍮·#SS626ZZ ベアリング入	M3	70g	60kg	4,120	12	360
BYS-0363	36mm	76	64	35	4.5	32.5	14	11	2	9	4	14	5		SUS304 6mm		M3	95g	80kg	5,040	12	240
BYS-0503	50mm	110	85.5	50	10	44	17	12	4	11	5	19	4	SUS304 t2		真鍮·#SS608ZZ ベアリング入	M4	260g	120kg	18,300	4	–
BYS-0603	60mm	120	105	60	13	51	22	17	4	14	6	15	8	SUS304 t2.5	SUS303 8mm	真鍮·#SS6200ZZ ベアリング入	M5	465g	150kg	20,200	4	–
BYS-0753	75mm	148	128	75	14	67	24	18	6	16	5	24	6	SUS304 t3	SUS304 10mm	真鍮·#SS6202ZZ ベアリング入	M5	780g	200kg	29,000	2	–

車のみ

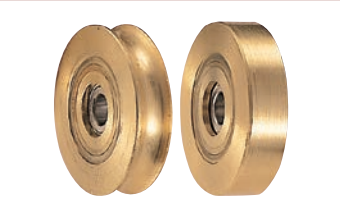

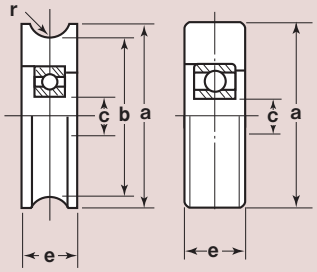

型	商品コード	サイズ	a(φ)	b(φ)	c(φ)	e	r(R)	自重	希望小売価格(1ケ当り)
丸型	**2111**	30mm	30	26	6	9	3.5	35g	2,880
	2112	36mm	35	30	6	9	3.5	55g	3,750
	2113	40mm	40	35	8	9.5	4	75g	7,680
	2114	50mm	50	44	8	11	5	135g	11,000
	2115	60mm	60	53	10	14	6	235g	11,800
	2116	75mm	75	67	15	16	7	443g	16,600
平型	**1150**	30mm	30	–	6	9	–	45g	2,880
	1151	36mm	35	–	6	9	–	61g	3,750
	1152	40mm	40	–	8	9.5	–	85g	7,680
	1153	50mm	50	–	8	11	–	145g	11,000
	1154	60mm	60	–	10	14	–	283g	11,800
	1155	75mm	75	–	15	16	–	513g	16,600

ベアリング入 真鍮戸車

丸型　平型　ステンレス枠　真鍮車

30mm　36mm　40mm　50mm　60mm　75mm

BTS-0301

BTS-0362

特長 真鍮の車輪を使用する事でレールへの負担を和らげます。

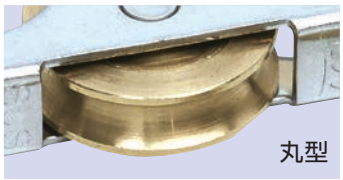

丸型

平型

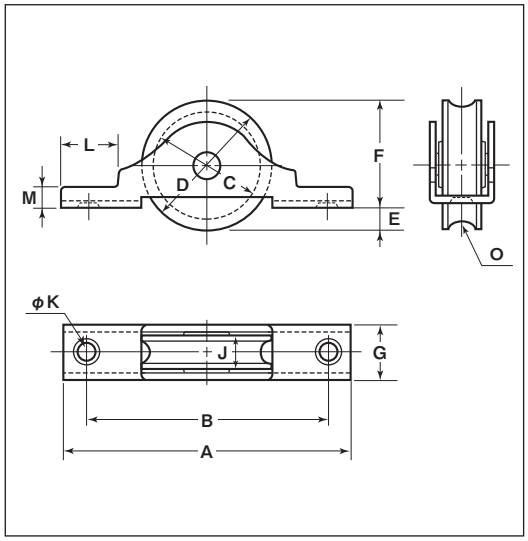

※ベアリングは鉄です。

丸型

商品コード	サイズ	A	B	C	D	E	F	G	J	K	L	M	O(R)	板厚	軸	車	取付ネジ寸法	自重	耐荷重(2ケ当り)	希望小売価格(1ケ当り)	一箱入数	一甲入数
BTS-0301	30mm	68	57	26	30	6.5	23.5	14	9	4	13	5	3.5	SUS304 t1.5	SUS304 5mm	真鍮・#626ZZ ベアリング入	M3	60g	60kg	2,920	12	360
BTS-0361	36mm	76	65	30	35	8	27	14	9	4	14	5	3.5		SUS304 6mm		M3	75g	80kg	3,850	12	240
BTS-0401	40mm	92	76	35	40	5	35	14	9.5	4	18	5	4			真鍮・#608ZZ ベアリング入	M4	110g	100kg	9,160	8	–
BTS-0501	50mm	110	85	44	50	8	42	16.5	11	5	18	5	5	SUS304 t2			M4	195g	120kg	14,400	4	–
BTS-0601	60mm	120	105	53	60	11.5	48.5	22	14	6	18	6	6	SUS304 t2.5	SUS303 8mm	真鍮・#6200ZZ ベアリング入	M5	370g	150kg	15,800	4	–
BTS-0751	75mm	148	128	67	75	10.5	64.5	24	16	5.5	24	8	7	SUS304 t3	SUS304 10mm	真鍮・#6202ZZ ベアリング入	M5	660g	200kg	23,800	2	–

平型

商品コード	サイズ	A	B	D	E	F	G	J	K	L	M	板厚	軸	車	取付ネジ寸法	自重	耐荷重(2ケ当り)	希望小売価格(1ケ当り)	一箱入数	一甲入数
BTS-0302	30mm	68	57	30	6.5	23.5	14	9	4	13	5	SUS304 t1.5	SUS304 5mm	真鍮・#626ZZ ベアリング入	M3	65g	60kg	2,920	12	360
BTS-0362	36mm	76	65	35	8	27	14	9	4	14	5		SUS304 6mm		M3	90g	80kg	3,850	12	240
BTS-0402	40mm	92	76	40	5	35	14	9.5	4	18	5			真鍮・#608ZZ ベアリング入	M4	120g	100kg	9,160	8	–
BTS-0502	50mm	110	85	50	8	42	16.5	11	5	18	5	SUS304 t2			M4	220g	120kg	14,400	4	–
BTS-0602	60mm	120	105	60	11.5	48.5	22	14	6	18	6	SUS304 t2.5	SUS303 8mm	真鍮・#6200ZZ ベアリング入	M5	410g	150kg	15,800	4	–
BTS-0752	75mm	148	128	75	10.5	64.5	24	16	5.5	24	8	SUS304 t3	SUS304 10mm	真鍮・#6202ZZ ベアリング入	M5	735g	200kg	23,800	2	–

ベアリング入 真鍮戸車

袖平型　ステンレス枠　真鍮車

30mm　36mm　50mm　60mm　75mm

特長 真鍮の車輪を使用する事でレールへの負担を和らげます。

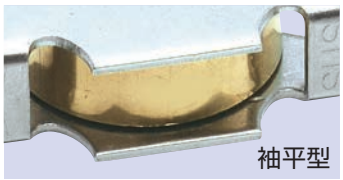

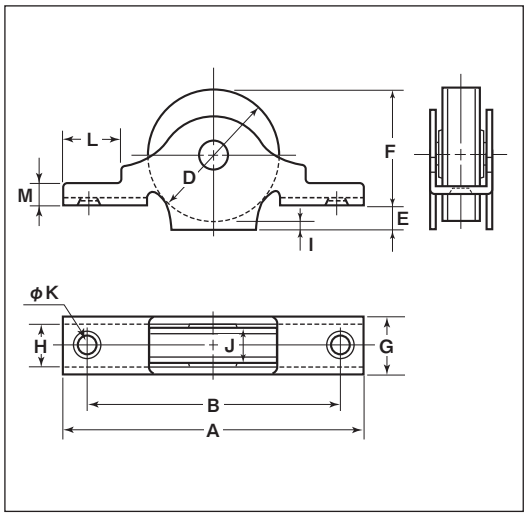

※ベアリングは鉄です。

袖平型

商品コード	サイズ	A	B	D	E	F	G	H	I	J	K	L	M	枠厚	軸	車	取付ネジ寸法	自重	耐荷重(2ケ当り)	希望小売価格(1ケ当り)	一箱入数	一甲入数
BTS-0303	30mm	68	57	30	4.5	28	13	10	2.5	9	4	14	5	SUS304 t1.5	SUS304 5mm	真鍮・#626ZZ ベアリング入	M3	70g	60kg	2,920	12	360
BTS-0363	36mm	76	64	35	4.5	32.5	14	11	2	9	4	14	5		SUS304 6mm		M3	95g	80kg	3,850	12	240
BTS-0503	50mm	110	85.5	50	10	44	17	12	4	11	5	19	4	SUS304 t2		真鍮・#608ZZ ベアリング入	M4	260g	120kg	16,200	4	–
BTS-0603	60mm	120	105	60	13	51	22	17	4	14	6	15	8	SUS304 t2.5	SUS303 8mm	真鍮・#6200ZZ ベアリング入	M5	465g	150kg	17,600	4	–
BTS-0753	75mm	148	128	75	14	67	24	18	6	16	5	24	6	SUS304 t3	SUS304 10mm	真鍮・#6202ZZ ベアリング入	M5	780g	200kg	26,000	2	–

車のみ

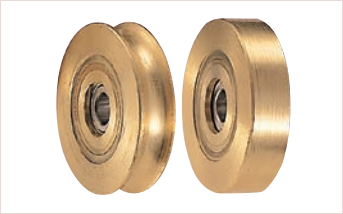

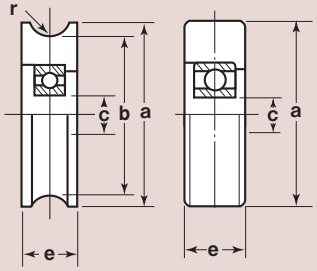

型	商品コード	サイズ	a(φ)	b(φ)	c(φ)	e	r(R)	自重	希望小売価格(1ケ当り)
丸型	**2104**	30mm	30	26	6	9	3.5	35g	1,750
	2105	36mm	35	30	6	9	3.5	55g	2,500
	2106	40mm	40	35	8	9.5	4	70g	4,800
	2110	50mm	50	44	8	11	5	125g	7,800
	2117	60mm	60	53	10	14	6	235g	8,760
	2118	75mm	75	67	15	16	7	443g	14,300
平型	**1116**	30mm	30	–	6	9	–	45g	1,750
	1117	36mm	35	–	6	9	–	65g	2,500
	1148	40mm	40	–	8	9.5	–	84g	4,800
	1149	50mm	50	–	8	11	–	158g	7,800
	1156	60mm	60	–	10	14	–	283g	8,760
	1157	75mm	75	–	15	16	–	513g	14,300

吊戸車

特殊門扉用戸車
重量戸車
ロタ・重量戸車
キャスター戸車
Hプーリー
セミブルック
Cローラー
パテント車
ガイドローラー
底車
公団・公社用戸車
サッシ取替戸車
ステンレス戸車
鉄戸車
調整戸車
横調整戸車
フラッター戸車
樹脂戸車
Uステンレール用戸車
ローラー戸車
真鍮戸車
吊戸車
スライドラック用
下車

● 吊戸車

レールを敷設しないスライドドアに

例えば病院や工場、それにカートを多用する店舗など、床面をフラットにしておく必要のある場所では、スライドドアを吊す形で設置することができます。

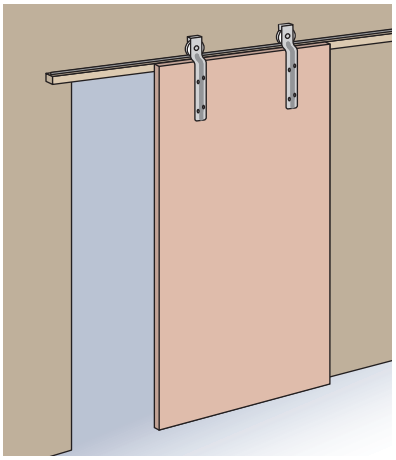

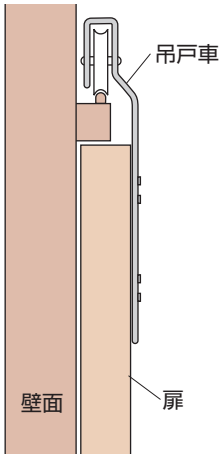

吊戸車

丸型 | 鉄枠 | 鉄鋳物車 | 6ナイロン車 | MCナイロン®車

40mm 50mm 60mm 75mm

New

特長 樹脂車は鉄車輪より転がる音が小さく滑らかで静音性に優れています。

用途 工場･倉庫etc.

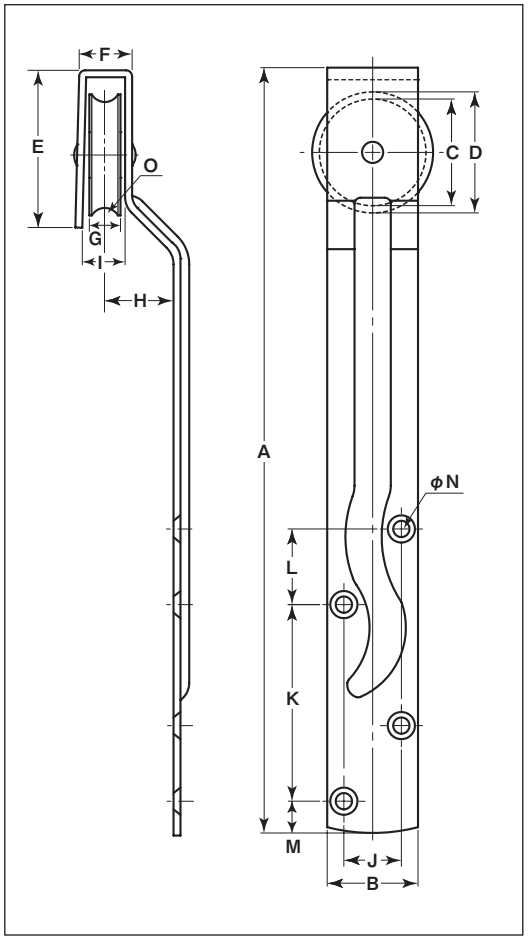

※枠は焼き付け塗装です。

鋳物車

商品コード	サイズ	A	B	C	D	E	F	G	H	I	J	K	L	M	N	O(R)	板厚	軸	車	自重	耐荷重(2ケ当り)	希望小売価格(1ケ当り)	一箱入数	一甲入数
TZZ-0401	40mm	253	30	35	40	52	17.5	10	22.5	13	19	65	25	10.5	5.4	5	SPCC t2.3	鉄 6mm	鉄鋳物	220g	50kg	オープン	2	84
TZZ-0501	50mm	266	33	45	50	58	19	11	24	14.4	19	65	25	21.5	5.4	6	SPCC t2.3	鉄 8mm		270g	70kg	オープン	2	60
TZZ-0601	60mm	319	48	53	60	72	24	14.5	30	17.6	29	75	35	21	5.9	7	SPCC t3.2	鉄 10mm		670g	100kg	オープン	2	48
TZZ-0751	75mm	420	54	68	75	92	26	15.5	32	19	29	150	36	23	5.9	8	SPCC t4			1140g	150kg	オープン	2	30

樹脂車

商品コード	サイズ	A	B	C	D	E	F	G	H	I	J	K	L	M	N	O(R)	板厚	軸	車	自重	耐荷重(2ケ当り)	希望小売価格(1ケ当り)	一箱入数	一甲入数
TZE-0401	40mm	253	30	35	40	52	17.5	10	22.5	13	19	65	25	10.5	5.4	3	SPCC t2.3	鉄 6mm	6ナイロン(黒)	185g	40kg	オープン	2	−
TZE-0501	50mm	266	33	44	50	58	19	11	24	14.4	19	65	25	21.5	5.4	5	SPCC t2.3	鉄 8mm	MC801 #6200ZZベアリング入	255g	80kg	オープン	2	−

スライドラック用

- スライドラック用戸車
- スライドラック用金具

特殊門扉用戸車
重量戸車
ロタ・重量戸車
キャスター戸車
Hブーリー
セミブルック
Cローラー
パテント車
ガイドローラー
底車
公団・公社用戸車
サッシ取替戸車
ステンレス戸車
鉄戸車
調整戸車
横調整戸車
フラッター戸車
樹脂戸車
Uステンレール用戸車
ローラー戸車
真鍮戸車
吊戸車
スライドラック用
下車

スライドラック用戸車

スライドラック用金具

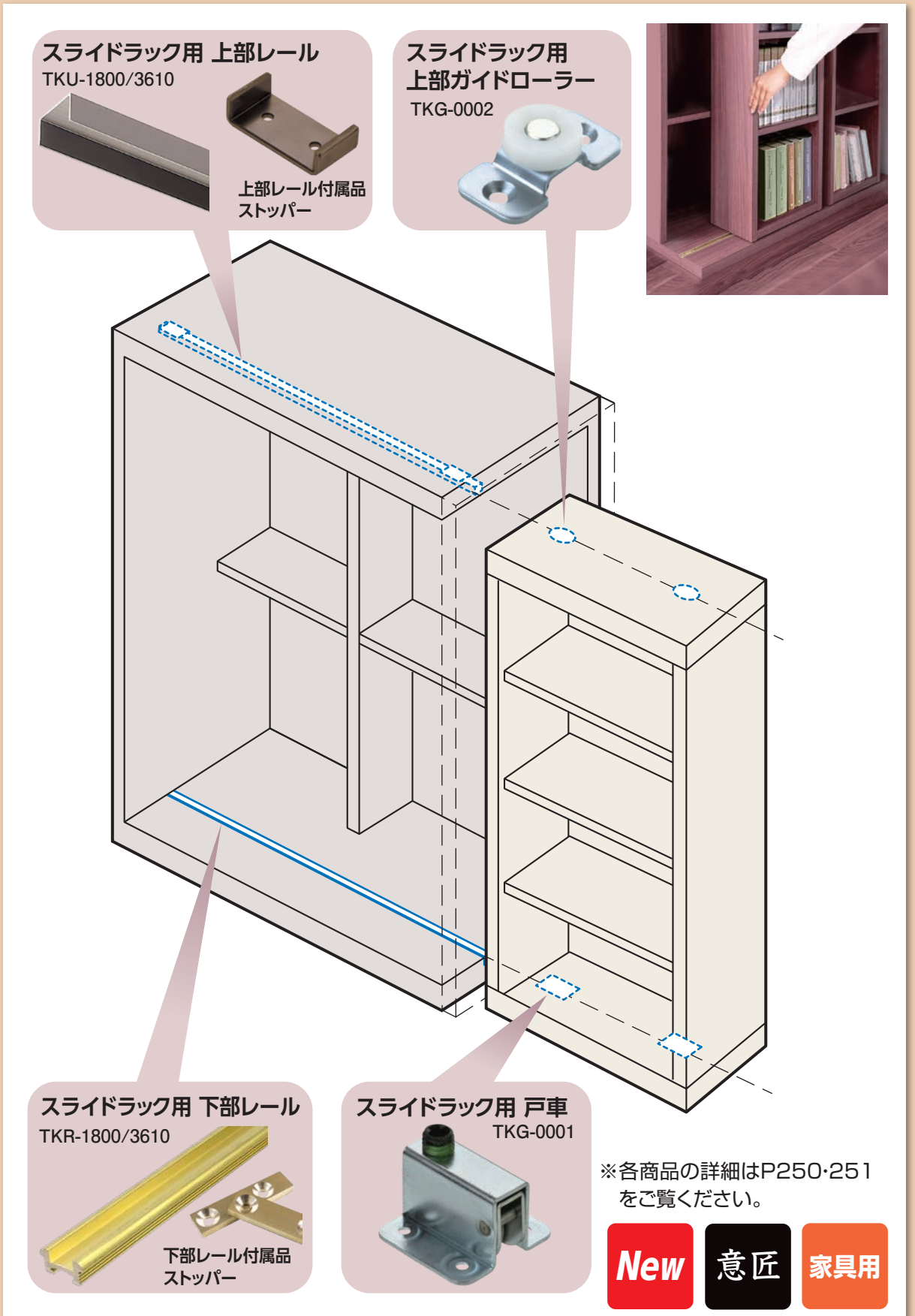

※各商品の詳細はP250·251
をご覧ください。

New 意匠 家具用

スライドラック用戸車

平型　鉄枠　鉄車

スライドラック用 戸車

TKG-0001

New

特長 調整ネジを戸車上部に取り付けたことにより、ラックを外さずに上から高さ調整が可能。

用途 金属製車輪を採用し、2個で200kgの高耐荷重を実現!!　ラック本体の大きさや、ラックに載せるものを自由に選べます。
調整範囲：3mm

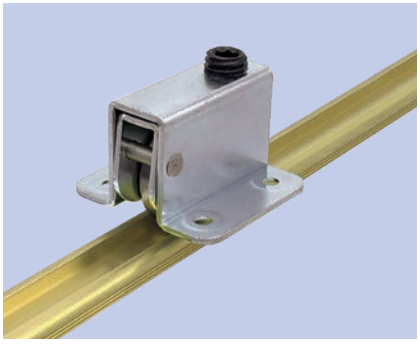

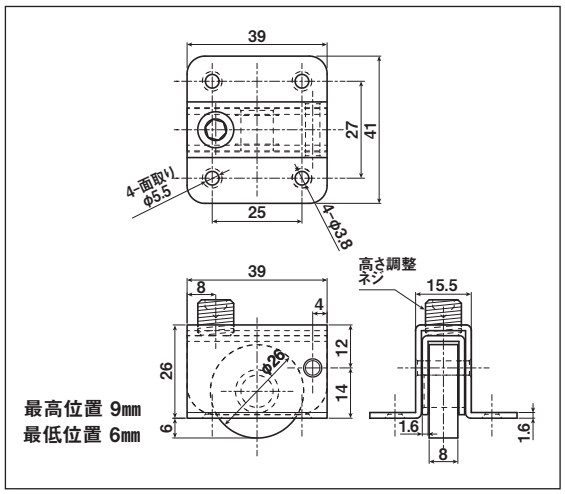

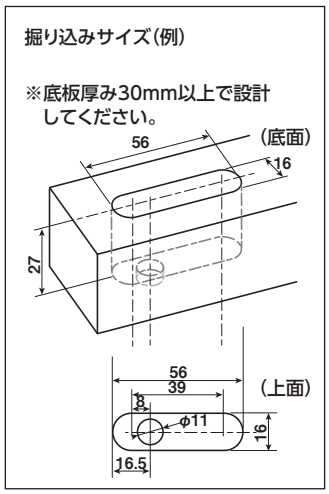

商品コード	サイズ	形 状	外・内枠材質	車輪仕様	枠用軸	車輪用軸	自重	耐荷重 (2ケ当り)	希望小売価格 (1ケ当り)
TKG-0001	26mm	平型	SPCC 三価メッキクロメート処理	SUJ2 #629ZZ	SUS303	C-3604 真鍮 (カドミウムレス)	92g	200kg	オープン

スライドラック用

スライドラック用 上部レール（ストッパー付）

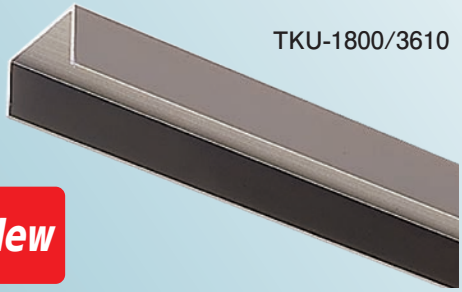

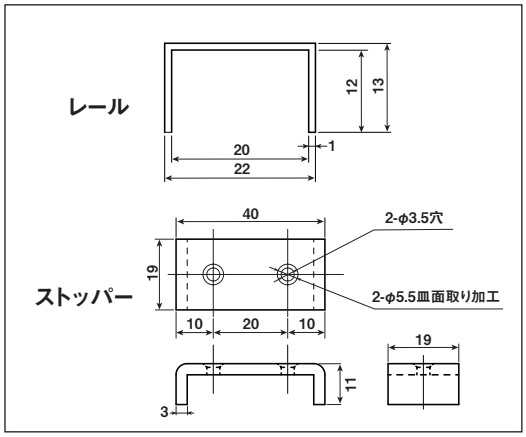

商品コード	サイズ	材質	長さ(ラフカット)	付属品	希望小売価格(1ケ当り)
TKU-1800	右記参照	アルミ t1	L：1800mm	ストッパー(レール1本につき2個) SPCC t3	オープン
TKU-3610			L：3610mm		

※ストッパー バラ売り可

※ストッパー用 取付ネジ(鉄/皿木ネジ3.1×20mm)付き

スライドラック用 上部ガイドローラー

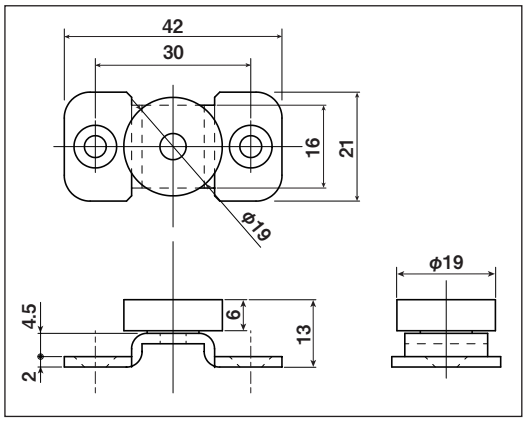

※枠のメッキは三価クロメート処理です。

商品コード	サイズ	板 厚	軸	車	取付ネジ寸法	自 重	希望小売価格(1ケ当り)
TKG-0002	19mm	SPCC t2	鉄	ジュラコン 樹脂ベアリング	M3	16.5g	オープン

スライドラック用 下部レール（ストッパー付）

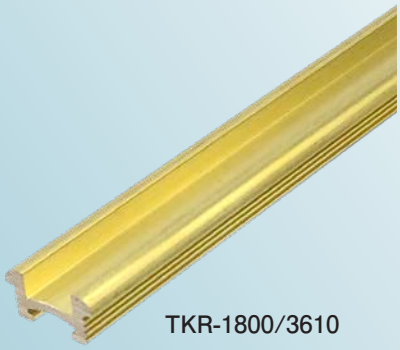

特長 専用レールでフィット感･高級感抜群、セット購入で選定らくらく。!

用途 材質に真鍮を使用しているため、ラックに高級感が生まれます。

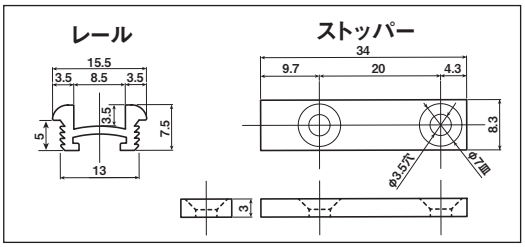

商品コード	サイズ	材質	長さ(ラフカット)	付属品	希望小売価格(1ケ当り)
TKR-1800	右記参照	真鍮	L：1800mm	ストッパー(レール1本につき2個) 真鍮 t3	オープン
TKR-3610			L：3610mm		

※ストッパー バラ売り可

下車

● 下車

特殊門扉用戸車
重量戸車
ロタ・重量戸車
キャスター戸車
Hブーリー
セミブルック
Cローラー
パテント車
ガイドローラー
底車
公団・公社用戸車
サッシ取替戸車
ステンレス戸車
鉄戸車
調整戸車
横調整戸車
フラッター戸車
樹脂戸車
Uステンレール用戸車
ローラー戸車
真鍮戸車
吊戸車
スライドラック用
下車

下車

丸型 | 平型 | H型 | ステンレス枠 | ステンレス車

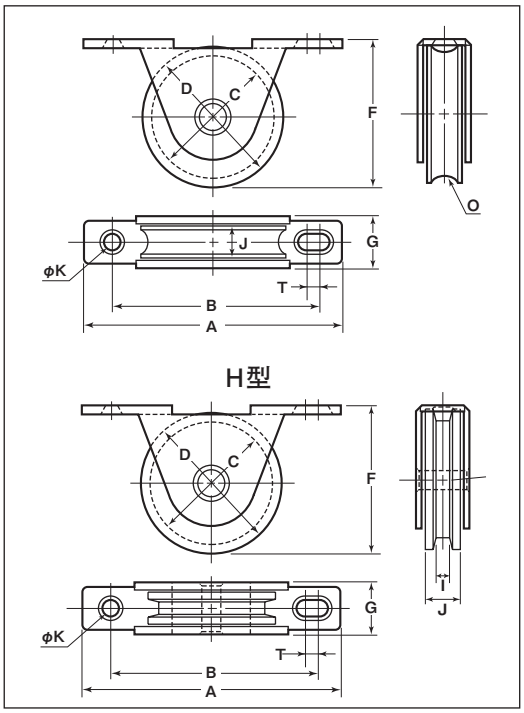

※ベアリングは鉄です。
※下車36mmの枠に33mmV型の車輪を組み換え可能です。

丸型

商品コード	サイズ	A	B	C	D	F	G	I	J	K	O(R)	T	板厚	軸	車	取付ネジ寸法	自重	耐荷重(2ケ当り)	希望小売価格(1ケ当り)	一箱入数	一甲入数
QBS-0301	30mm	64	52	26	30	31	13	—	9	4	3.5	4	SUS304 t1.5	SUS304 5mm	SUS303 #626GGベアリング入	M3	60g	40kg	1,650	20	—
QBS-0361	36mm	64	52	30	35	36	13.6	—	9	4	4	4		SUS304 6mm	SUS303 #608GGベアリング入	M3	75g	60kg	2,000	20	—

平型

商品コード	サイズ	A	B	D	F	G	I	J	K	T	板厚	軸	車	取付ネジ寸法	自重	耐荷重(2ケ当り)	希望小売価格(1ケ当り)	一箱入数	一甲入数
QBS-0302	30mm	64	52	30	31	13	—	9	4	4	SUS304 t1.5	SUS304 5mm	SUS303 #626GGベアリング入	M3	65g	40kg	1,650	20	—
QBS-0362	36mm	64	52	35	36	13.6	—	9	4	4		SUS304 6mm	SUS303 #608GGベアリング入	M3	85g	60kg	2,000	20	—

H型

商品コード	サイズ	A	B	C	D	F	G	I	J	K	T	板厚	軸	車	取付ネジ寸法	自重	耐荷重(2ケ当り)	希望小売価格(1ケ当り)	一箱入数	一甲入数
QBS-0306	30mm	64	52	24	30	31	13	3.5	9	4	4	SUS304 t1.5	SUS304 5mm	SUS303 #626GGベアリング入	M3	55.5g	40kg	1,650	20	—
QBS-0366	36mm	64	52	29	35	36	13.6	3.5	9	4	4		SUS304 6mm	SUS303 #608GGベアリング入	M3	72.5g	60kg	2,000	20	—

車のみ

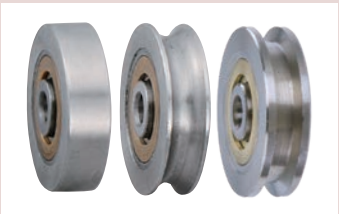

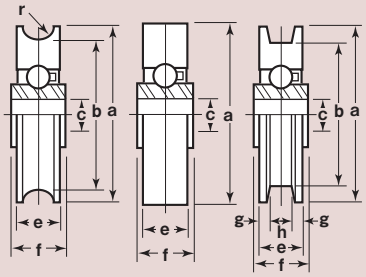

丸	商品コード	サイズ	a(φ)	b(φ)	c(φ)	e	f	g	h	r(φ)	自重	希望小売価格(1ケ当り)
丸型	**2304**	30mm	30	26	5	9	10	—	—	3.5	37g	1,320
	2305	36mm	35	30	6	9	10.5	—	—	4	48g	1,680
平型	**1304**	30mm	30	—	5	9	10	—	—	—	45g	1,320
	1305	36mm	35	—	6	9	10.5	—	—	—	60g	1,680
H型	**3130**	30mm	30	24	5	9	10	3	3.5	—	35g	1,320
	3136	36mm	35	29	6	9	10.5	3	3.5	—	47.5g	1,680

下車

丸型　平型　ステンレス枠　ジュラコン®車

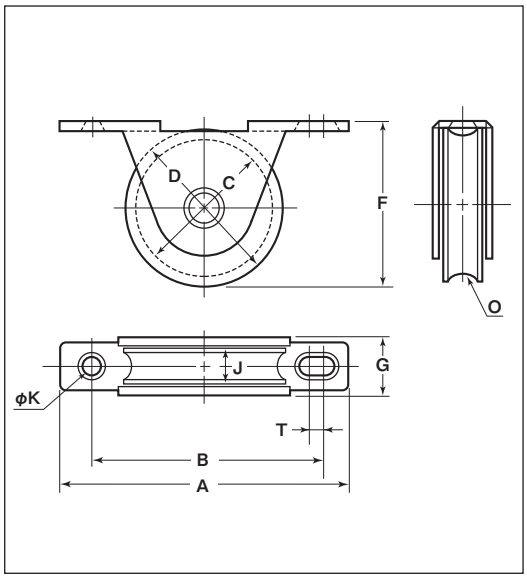

※ベアリングは鉄です。

丸型

商品コード	サイズ	A	B	C	D	F	G	J	K	O(R)	T	板厚	軸	車	取付ネジ寸法	自重	耐荷重(2ケ当り)	希望小売価格(1ケ当り)	一箱入数	一甲入数
QES-0221	22mm	50	40.5	19	22	23	11.5	7	4	2	1	SUS304 t1.2	SUS304 5mm	ジュラコン ベアリング(鉄)入	M3	20g	20kg	410	20	—
QES-0301	30mm	64	52	26	30	31	13	8	4	3.5	4	SUS304 t1.5		ジュラコン #626GGベアリング入	M3	35g	30kg	745	20	—
QES-0361	36mm	64	52	30	35	36	13.6	9.5	4	4	4		SUS304 6mm	ジュラコン #608GGベアリング入	M3	45g	50kg	855	20	—

平型

商品コード	サイズ	A	B	D	F	G	J	K	T	板厚	軸	車	取付ネジ寸法	自重	耐荷重(2ケ当り)	希望小売価格(1ケ当り)	一箱入数	一甲入数
QES-0222	22mm	50	40.5	22	23	11.5	7	4	1	SUS304 t1.2	SUS304 5mm	ジュラコン ベアリング(鉄)入	M3	20g	20kg	410	20	—
QES-0302	30mm	64	52	30	31	13	8.5	4	4	SUS304 t1.5		ジュラコン #626GGベアリング入	M3	35g	30kg	745	20	—
QES-0362	36mm	64	52	35	36	13.6	8.5	4	4		SUS304 6mm	ジュラコン #608GGベアリング入	M3	45g	50kg	855	20	—

車のみ

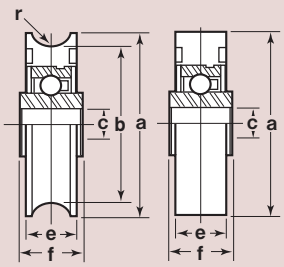

型	商品コード	サイズ	a(φ)	b(φ)	c(φ)	e	f	r(R)	自重	希望小売価格(1ケ当り)
丸型	**2205**	22mm	22	19	5	7	9	2.25	6.5g	340
	2204	30mm	30	26	5	8	10	3.5	14g	590
	2206	36mm	35	30	6	9.5	10.5	4	20g	675
平型	**1206**	22mm	22	–	5	7	9	–	7g	340
	1204	30mm	30	–	5	8.5	10	–	15g	590
	1205	36mm	35	–	6	8.5	10.5	–	21.5g	675

下車

丸型　平型　鉄枠　ジュラコン®車

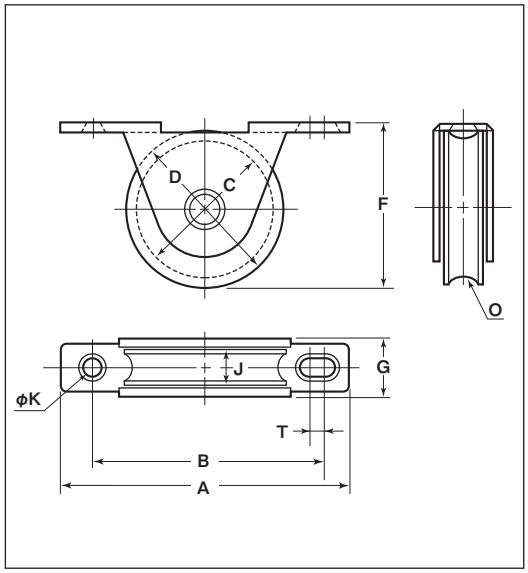

※ベアリングは鉄です。
※枠のメッキはクロメート処理です。

丸型

商品コード	サイズ	A	B	C	D	F	G	J	K	O(R)	T	板厚	軸	車	取付ネジ寸法	自重	耐荷重(2ケ当り)	希望小売価格(1ケ当り)	一箱入数	一甲入数
QEM-0221	22mm	50	40.5	19	22	23	11.5	7	4	2	1	SPCC t1.2	鉄 5mm	ジュラコン ベアリング(鉄)入	M3	20g	20kg	375	20	—
QEM-0301	30mm	64	52	26	30	31	13	8	4	3.5	4	SPCC t1.6		ジュラコン #626GGベアリング入	M3	35g	30kg	675	20	—
QEM-0361	36mm	64	52	30	35	36	13.5	9.5	4	4	4		鉄 6mm	ジュラコン #608GGベアリング入	M3	45g	50kg	760	20	—

平型

商品コード	サイズ	A	B	D	F	G	J	K	T	板厚	軸	車	取付ネジ寸法	自重	耐荷重(2ケ当り)	希望小売価格(1ケ当り)	一箱入数	一甲入数
QEM-0222	22mm	50	40.5	22	23	11.5	7	4	1	SPCC t1.2	鉄 5mm	ジュラコン ベアリング(鉄)入	M3	20g	20kg	375	20	—
QEM-0302	30mm	64	52	30	31	13	8.5	4	4	SPCC t1.6		ジュラコン #626GGベアリング入	M3	35g	30kg	675	20	—
QEM-0362	36mm	64	52	35	36	13.5	8.5	4	4		鉄 6mm	ジュラコン #608GGベアリング入	M3	50g	50kg	760	20	—

車のみ

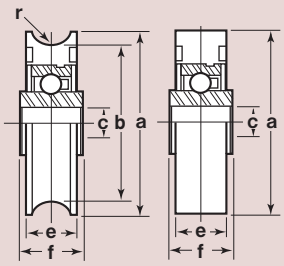

型	商品コード	サイズ	a(φ)	b(φ)	c(φ)	e	f	r(R)	自重	希望小売価格(1ケ当り)
丸型	**2205**	22mm	22	19	5	7	9	2.25	6.5g	340
	2204	30mm	30	26	5	8	10	3.5	14g	590
	2206	36mm	35	30	6	9.5	10.5	4	20g	675
平型	**1206**	22mm	22	–	5	7	9	–	7g	340
	1204	30mm	30	–	5	8.5	10	–	15g	590
	1205	36mm	35	–	6	8.5	10.5	–	21.5g	675

参考資料

REFERENCE CONTENTS

- 〈ヨコヅナ〉の戸車の構造 …… 257
- 〈ヨコヅナ〉のベアリング仕様に関して …… 257
- 戸車の仕様及び選定について …… 258
- 計算式（門扉が動き出す力）…… 258
- 戸車の施工に関する注意事項 …… 259
- 木製引き戸の戸車交換方法 …… 260
- サッシの戸車交換・調整方法 …… 261
- 車の材質 …… 262・263
- ベアリングサイズ表 …… 264
- ボルトサイズ表 …… 265
- ロタ・重量戸車 シャフトサイズ表 …… 266
- 軽レール・普通レール …… 267
- WEBサイトのご紹介 …… 268・269
- よくあるご質問Q&A …… 270・271
- 技術試料（走行試験）…… 272
- 戸車 使用上のご注意 …… 273

〈ヨコヅナ〉の戸車の構造

各部の名称

一般的な戸車の内部構造です。専門知識と優れた技術力で、細部の部品まで信頼性のある製品づくりを行っています。

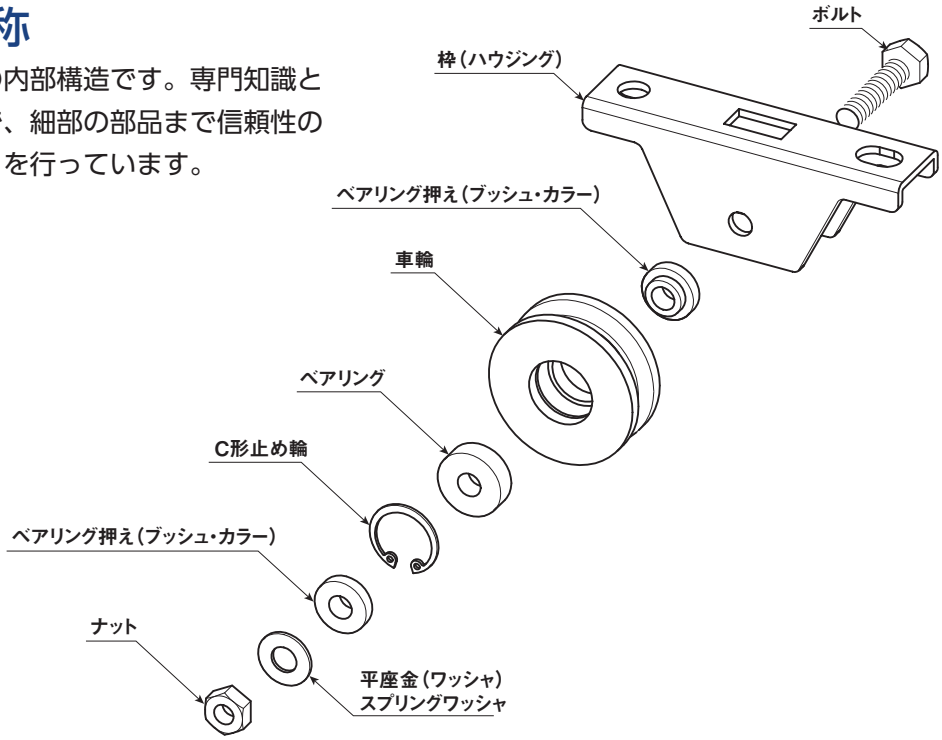

〈ヨコヅナ〉のベアリング仕様に関して

440Cベアリング（通称 ステンレスベアリング）

440Cとは、鉄のように焼き入れができ、ステンレスの長所を最大限に引き出した状態のものです。
ベアリングで最も圧力のかかる外輪・内輪、そして回転を滑らかにする鋼球に440Cを採用し、リテーナー（鋼球を保護し、起動および回転中の磨耗トルクを軽減するための保持器）およびシールに防錆特性のあるステンレス（SUS304）を採用することで、摩擦係数が低く、錆の出にくい高品位なベアリングとなります。

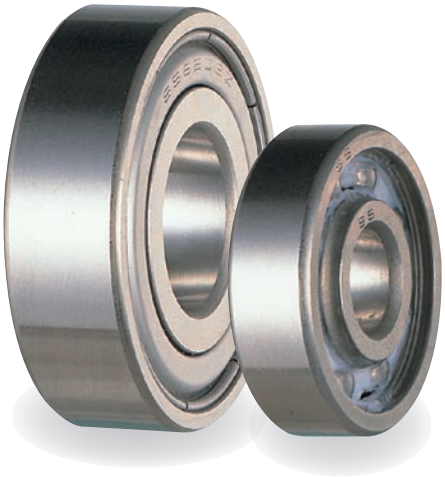

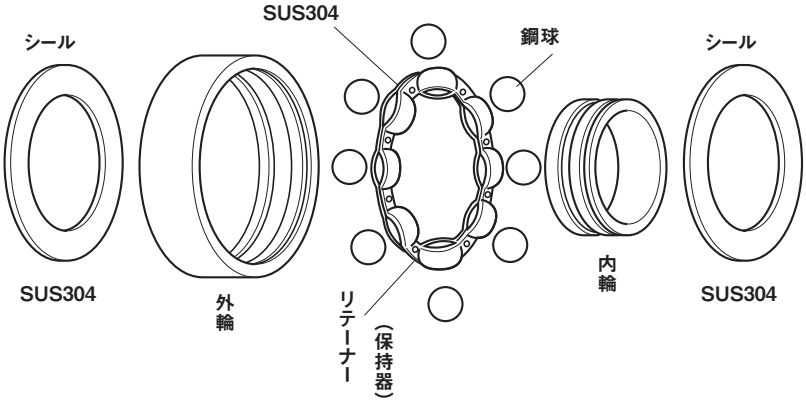

戸車の仕様及び選定について

●弊社のベアリング入り戸車は、440Cベアリング入り戸車を除き、全て鉄製のベアリングを使用しております。ご使用環境により、錆びやすい場所でご使用いただく場合は440Cベアリング入りの戸車をご使用ください。
商品の中には、440Cベアリングに組替が可能な製品もございます。

●弊社の樹脂戸車は大きく分けて２種類ございます。
一般的には、金型により樹脂成形で車輪を製作する場合と、 MCナイロンのように丸棒を切削して車輪を製作する場合がございます。
樹脂成形により車輪を製作する場合は、樹脂原材料を溶かし、ペレットと呼ばれる細かい粒状の素材に成形します。その後、ペレットを溶かして車輪へと成形致します。
MCナイロンを製作する場合は、樹脂原材料を溶かし、押し出し成形で丸棒の状態に加工してから切削して車輪を製作致します。
MCナイロンは他の樹脂製品よりも熱が加わる回数が少ないため、耐久性が高い材質になります。

計算式

◎門扉が動き出す力=

ベアリング部の回転抵抗力＋車輪の回転抵抗力
（U×W×d／D）　　（C×W）

F＝（U×W×d／D＋C×W）×車輪の数

※上記以外に環境抵抗値が掛かります。

F：門扉が動き出す力
U：ベアリングの摩擦係数
　ボールベアリングの場合：0.001
　すべり軸受けの場合：0.25
W：門扉の荷重　kg ÷ 車の数
D：車輪径　cm
d：軸径　cm
C：車輪の回転抵抗係数
　鋳鉄又は軟鋼：0.005
　MC ナイロン：0.007

（例）500kgの門扉を外径10cmの鉄車輪2個を使用して引っ張るとどれぐらいの力で動くのか計算してみます。

F＝（0.001×250×1.6／10＋0.005×250）×2
（0.04＋1.25）×2＝2.58

約2.5kgで計算上は動きます。

U：0.001
W：500kg÷2＝250kg
D：10cm
d：1.6cm
C：0.005

※計算式では上記のような結果になりますが、門扉周りの環境（環境抵抗値）が影響しますので、あくまでも目安としてご利用ください。

※WEBサイトに計算式の入ったExecelデータがございますのでご利用ください。（弊社HP→製品情報→参考資料→参考資料②）

戸車の施工に関する注意事項

- 戸車をレールに対して、建具・門扉に真っすぐに取り付けてください。
- 1枚の建具・門扉には、戸車を両端に1個ずつ計2個で取り付けてください。
- 2本引きレールの門扉の場合、外側面と内側面で門扉の荷重が大きく差が出る場合がございます。

  戸車の耐久性に影響が出ますので、外側面と内側面の荷重が均等になるようご注意いただきたいと思います。
- マンション等の大きい門扉には、自動開閉仕様をご利用いただいている場合がございます。

  自動開閉仕様では、門扉がレールに対して真っすぐ進まず、車輪がレールと常に接触しながら稼動している場合がございます。そのため車輪が激しく摩耗し、車輪交換の頻度が多くなります。
  戸車を快適にご使用いただくために、門扉がレールを真っすぐ走るように振れ止め等を入れることをお勧めいたします。〈推奨：ガイド付重量戸車（P046参照）〉
- アルミレールをご使用の場合、樹脂製の車輪をご使用ください。

  レールの材質より車輪が硬い材質だとレール本体が激しく摩耗します。
- 樹脂製の戸車を交換する際、レールが大きく傷んでいる（ガタガタの状態）と樹脂の摩耗が早くなります。

  レールのメンテナンスも定期的におこなってください。
- 樹脂製の戸車はご使用環境等により、車輪が劣化して割れる場合がございます。

  車輪が割れてはいけない場所には金属製の車輪をご使用ください。
- 戸車の動きが悪い場合は、シリコンスプレーをご使用ください。

  油系のスプレーを使用されますと、ゴミなどが付着しやすくなり動きが悪くなる原因となります。
- ベアリング入り戸車をご使用いただく場合、最後まで手を添えて扉の開閉をしてください。

  ベアリング入り戸車は引き力が軽いため、扉を勢いよく閉められますと柱にぶつかった衝撃で扉が跳ね上がってしまい、落下した衝撃でベアリングや戸車の枠の変形や破損の原因となります。
  扉が柱についた状態の上框のすき間にスペーサーなどを入れていただき、扉の跳ね上がりを少なくなるような加工をお願いいたします。
- 台車に戸車を取り付けられる場合、戸車に対して均等に荷重がかかるようご利用ください。

  荷物の載せ降ろし時、台車に衝撃が加わる場合には、ゴムマットなどで衝撃を緩和するなどの対策をおこなってください。

木製引き戸の戸車交換方法

■ 引き戸の開け閉めをスムーズにする

○間仕切りの引き戸など、開け閉めが重くなったりスムーズに動かなくなったとき、引き戸の下についている戸車を点検してください。
○引き戸をはずして、戸車を指で回してみて、軽く回れば正常。ゴミが詰まっているようなら取り除きます。
○戸車の回転がスムーズでないとき、潤滑剤などに、付属のノズルをつけてスプレーすれば直る場合もあります。
○サビがひどかったり、すり減って軽く回らなくなっているようなら、戸車を取り替えます。

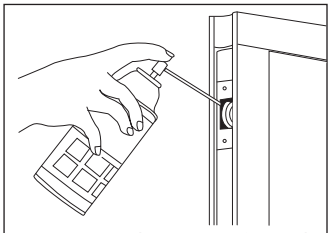

戸車に潤滑剤（シリコンスプレー等）を吹きつける

■ 戸車の種類と取り替え

戸車には、甲丸レールを走る一般的な丸型、敷居の上を走る平型、角レールを走り、脱線しないようにレールの両側にガイドがある、寒冷地に多い角型、そしてVレールを走るV型があります。V型は、走行性にすぐれていて、安定感がある最近のものです。レールが床に掘り込んであり、段差がないので、お年寄りや身体障害者にもやさしいバリアフリーの一つとして、よく使われています。
戸車を選ぶときは、種類を確認し、古い戸車の車輪部分の直径をはかり、それと同じサイズを選びます。
戸車には色々な材質があります。昔から使われているには、鋳物（鉄）製戸車ですが、サビやすいのが欠点。湿気が多い場所ならばステンレス製を選ぶと、サビにくく長持ちします。
音が静かなほうがよい場所ならLPプラス車を使うとよいでしょう。
また、「ベアリング入り」と「ベアリング無し」との違いは、主に耐荷重の違いにあります。「ベアリング無し」の場合は重い戸に長年使用している内に軸と車輪との接点が摩擦し偏芯していき、次第に動きが重くなっていきます。そのため、ベアリング入りに比べて重い戸への使用は避けた方がよいということになります。
さて戸車の取り替えですが、一枚の引き戸には二つの戸車がついており、取り替えるときは、二ついっしょに取り替えるようにします。
❶まず古い戸車をはずします。ネジ止めされているものはドライバーで、クギ止めは、ドライバーの先や　クギヌキでこし上げてはずします。
❷はずした跡のネジ穴やクギ穴は、ようじなどで埋めておくと、しっかり取り付けられます。
❸新しい戸車は、引き戸の取り付け穴にきちんとおさまっていればよいので、クギ止め、ネジ止めどちら　でもかまいません。
もし穴の部分の木が欠けたり、腐ったりして戸車が埋まりすぎたり、傾いたりしたときは、厚紙や木片をはさんみ込んで高さを調整してから少し長めのクギやネジで止めます。なお、クギ打ちするときは、金ヅチで打ち込み、最後はクギ締めを当てて打ちます。クギ締めは狭いところ、溝や穴の中などにクギを打つとき、金ヅチの補助として使う道具です。クギ締めのかわりに、少し長めのクギの頭を打ち込むクギの頭に当てて打つのも方法です。

戸車の種類

丸型

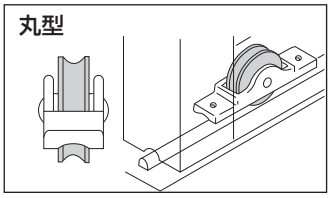

平型

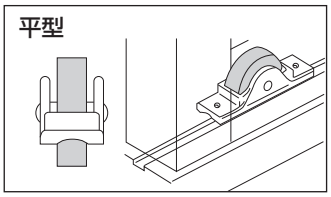

袖平型

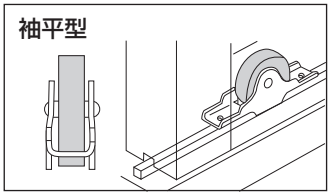

V型・U型

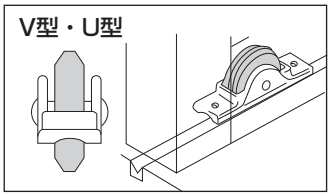

戸車のサイズ

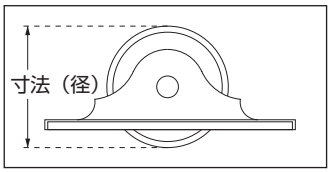

戸車の取り替え

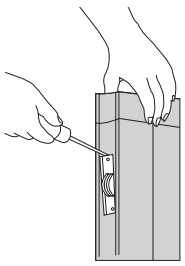

❶古い戸車をはずす

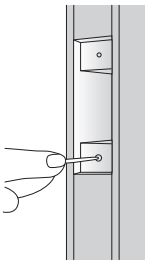

❷クギ穴、ネジ穴はようじなどで埋める

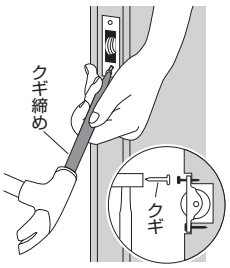

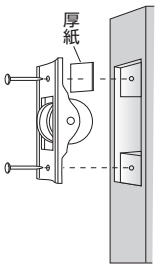

❸クギ打ちするときは、最後はクギ締めを当てて打ち込む。取り付け部分が欠けたり腐っているときは、厚紙や木片をはさんで高さを調整する

サッシの戸車交換・調整方法

サッシのがたつきやすべりが悪いのは、簡単に直すことができます。網戸を張り替えるときやサッシを洗うときにやってみましょう。

がたつきの原因はいろいろです。順番に試してみましょう。

用具と材料

ヘラ

歯ブラシ

⊕ドライバー

はめ込み式戸車
差し込むだけだから便利。戸車の深さと幅はまちまちなので、サイズを間違えないように。

潤滑剤
サッシのすべりをよくするだけでなく、サビついたときにも便利。

●すべりをよくする

① レールの溝をきれいにする。

歯ブラシや割ばしを使って、汚れをかき出します。すべりを良くするために潤滑剤を差します。

② 戸車に潤滑剤を差す。

戸車の動きが悪い場合は、潤滑剤を差します。（シリコンスプレー等）網戸の潤滑、開閉時の音消しにも最適。

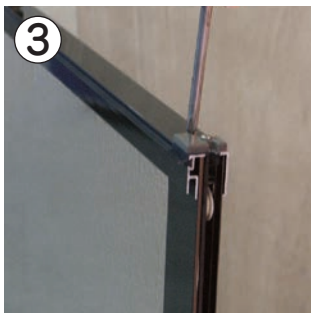

③ 戸車がこわれていた場合。

戸車の脇のネジを左に回してゆるめ、古い戸車をはずします。サッシの溝にはめ込むだけのタイプの戸車を使うとかんたん。（P130～145参照）

●動きが悪い場合

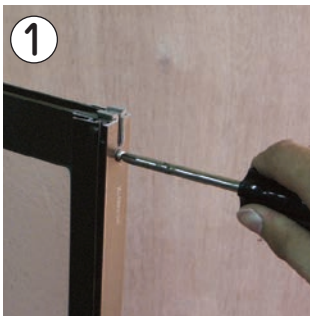

① はずれ止めを調整する。

サッシの上部についているはずれ止めのネジを、左に回してゆるめ、はずれ止めを上げて固定します。

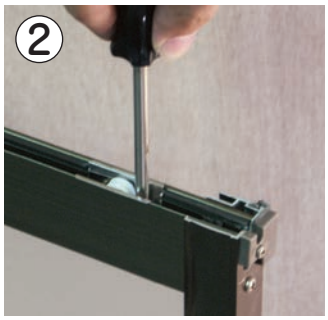

② 戸車の位置を調整。

サッシの下部にある戸車の調整ネジを回し、戸車の上下を調整し固定する。

車の材質

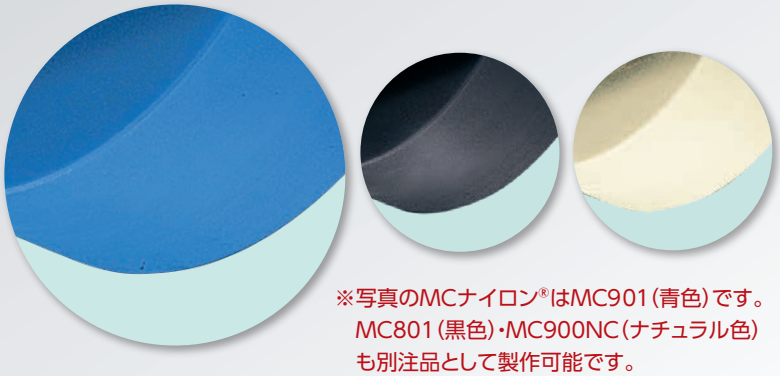

※写真のMCナイロン®はMC901(青色)です。
MC801(黒色)・MC900NC(ナチュラル色)
も別注品として製作可能です。

MCナイロン®車

素材自体に弾力性があるので、相手材（床、レール等）を傷付けにくい。金属製の車に比べて騒音が格段に低いので、静粛性を必要とする所に適している。

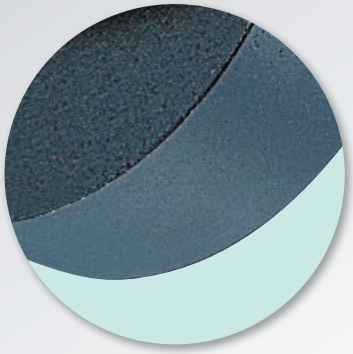

鋳物車

一般的に低コストで古くからよく使用されている。

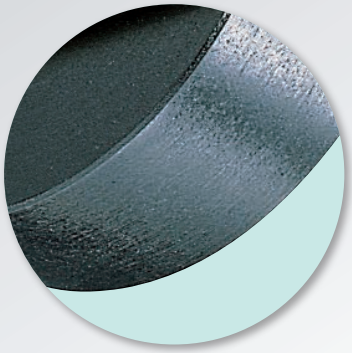

ダクタイル車

鋳物に比べ硬度が高く耐摩耗性に優れている。

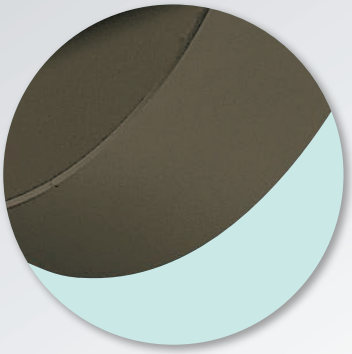

S45C

鋳物・ダクタイルよりも耐久性・耐摩耗性に優れている。重荷重・使用頻度の多い所に適している。

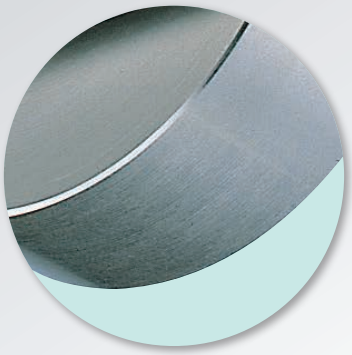

ステンレス車（SUS303）

鋳物・S45Cよりも錆びにくい。
※SUS304.316別注可能です。

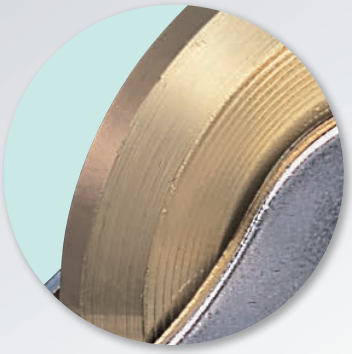

真鍮車

加工しやすく、強度が強い。

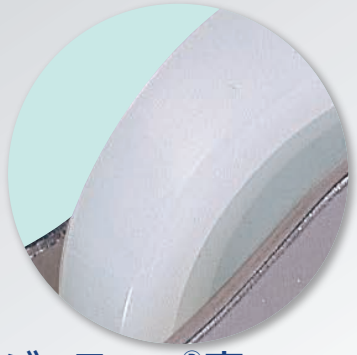

ジュラコン®車（ポリアセタール樹脂）

耐重性・耐衝撃性・耐摩耗性に優れている。
ジュラコン® はポリプラスチックス株式会社の日本その他の国の登録商標です。

エチレン酢ビコポリマー車

優れた弾性と優れた低温特性、耐候性をもつ樹脂。防音性が高く、回転がなめらかです。

車の材質

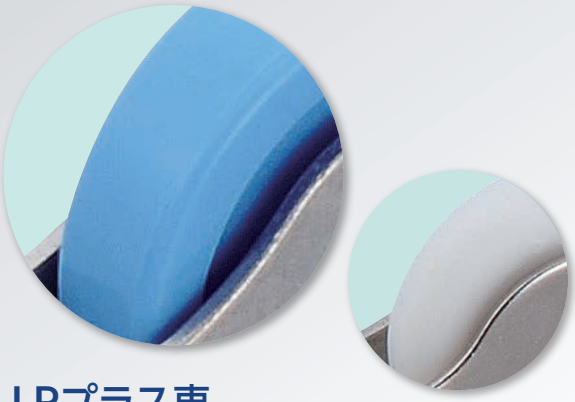

LPプラス車（耐衝撃性特殊ナイロン）

強靭であり、特に耐衝撃性に優れています。振動吸収能力が大きく、防音効果もある。

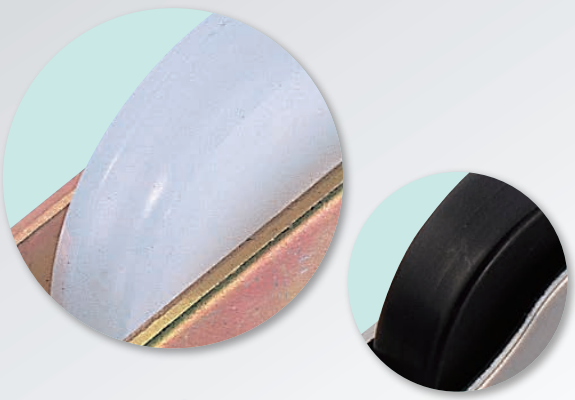

ナイロン車

水分を吸収し、強くなる性質がある。

材質の特長

材質	強度	防さび性	静音性	耐摩耗性
ステンレス	◎	○	△	△
S45C	◎	△	△	△
真鍮	◎	○	△	△
鋳物	○	△	△	△
MCナイロン®	○	◎	○	◎
樹脂	△	◎	○	○
エチレン酢ビコポリマー	△	◎ ※一部鉄メッキワッシャ使用	◎	△
LPプラス車	△	◎	○	○

※MCナイロン®は三菱ケミカルアドバンスドマテリアルズ株式会社の商標登録です。

ベアリングサイズ表

クローム(鉄) 品　番	ステンレス(440C) 品　番	主要寸法(mm)		
		内径	外径	幅
626ZZ	SS626ZZ	6	19	6
608ZZ	SS608ZZ	8	22	7
6000ZZ	SS6000ZZ	10	26	8
6001ZZ	SS6001ZZ	12	28	8
6002ZZ	SS6002ZZ	15	32	9
6003ZZ	SS6003ZZ	17	35	10
6004ZZ	SS6004ZZ	20	42	12
6005ZZ	SS6005ZZ	25	47	12
6006ZZ	SS6006ZZ	30	55	13
6007ZZ	SS6007ZZ	35	62	14
6008ZZ	SS6008ZZ	40	68	15
6009ZZ		45	75	16
6010ZZ		50	80	16
6200ZZ	SS6200ZZ	10	30	9
6201ZZ	SS6201ZZ	12	32	10
6202ZZ	SS6202ZZ	15	35	11
6203ZZ	SS6203ZZ	17	40	12
6204ZZ	SS6204ZZ	20	47	14
6205ZZ	SS6205ZZ	25	52	15
6206ZZ	SS6206ZZ	30	62	16
6207ZZ	SS6207ZZ	35	72	17
6208ZZ	SS6208ZZ	40	80	18
6209ZZ		45	85	19
6210ZZ		50	90	20
6300ZZ	SS6300ZZ	10	35	11
6301ZZ	SS6301ZZ	12	37	12
6302ZZ	SS6302ZZ	15	42	13
6303ZZ	SS6303ZZ	17	47	14
6304ZZ	SS6304ZZ	20	52	15
6305ZZ	SS6305ZZ	25	62	17
6306ZZ	SS6306ZZ	30	72	19
6307ZZ		35	80	21
6308ZZ		40	90	23
6309ZZ		45	100	25
6310ZZ		50	110	27

※適用温度／一般通常品　−10℃ ～ +110℃

ボルトサイズ表

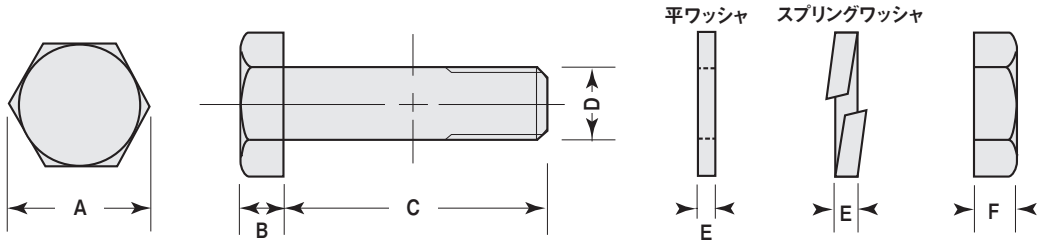

CBS－ベアリング入ステンレスキャスター戸車
CGM－ベアリング入鉄キャスター戸車
CMS－ベアリング入MCキャスター戸車
JBS－ステンレス重量戸車
JCS－440Cベアリング入ステンレス重量戸車
JMS－MC防音重量戸車
JHM－鉄重量戸車
JGM－S45C重量戸車
SBP－Cローラー（ステンレス車）
SMP－Cローラー（MCナイロン車）

（ヨコヅナ仕様）

車径サイズ	商品コード	材質	ボルトサイズ	ワッシャ	A	B	C	D	E	F
※ 35mm	CBS·CMS	ステンレス	M8	平ワッシャ	15	5.5	35	8	1.2	6.5
	CGM	鉄	M8	平ワッシャ	15	5.5	35	8	1.2	6.5
※ 50mm	SBP·SMP	ステンレス	M6	スプリングワッシャ	11.5	4	30	6	1.9	5
	CBS·CMS·JBS·JCS·JMS	ステンレス	M8	平ワッシャ	15	5.5	35	8	1.2	6.5
	CGM·JHM·JGM	鉄	M8	平ワッシャ	15	5.5	35	8	1.6	6.5
60mm	CBS·CMS·JBS·JCS·JMS·SBP·SMP	ステンレス	M10	スプリングワッシャ	19.6	7	40	10	2.6	8
	CGM·JHM·JGM	鉄	M10	平ワッシャ	19.6	5	36	10	1.6	6
70mm	JHM	鉄	M12	平ワッシャ	22	5	43	12	1.6	7
75mm	CBS·CMS·JBS·JCS·JMS·SBP·SMP	ステンレス	M12	スプリングワッシャ	22	8	45	12	3	7
	CGM·JHM·JGM	鉄	M12	平ワッシャ	22	5	43	12	1.6	7
80mm	JHM	鉄	M12	平ワッシャ	22	5	43	12	1.6	7
ワイド 90mm	JBS·JCS·JMS	ステンレス	M12	スプリングワッシャ	22	8	57	12	3	7
	JHM·JGM	鉄	M12	平ワッシャ	22	5	55	12	1.6	7
90mm	CBS·CMS·JBS·JCS·JMS	ステンレス	M12	スプリングワッシャ	22	8	50	12	3	7
	CGM·JHM·JGM	鉄	M12	平ワッシャ	22	5	48	12	1.6	7
90·100mm	SBP·SMP	ステンレス	M12	スプリングワッシャ	22	8	45	12	3	7
100mm	CBS·CMS·JBS·JCS·JMS	ステンレス	M16	スプリングワッシャ	28	10	55	16	4	10
	CGM·JHM·JGM	鉄	M16	平ワッシャ	28	10	55	16	1.6	10
105mm	JHM	鉄	M16	平ワッシャ	28	10	55	16	1.6	10
110mm	JBS·JCS·JMS	ステンレス	M16	スプリングワッシャ	28	10	65	16	4	10
	JHM·JGM	鉄	M16	平ワッシャ	28	10	65	16	1.6	10
120mm	JHM	鉄	M16	平ワッシャ	28	10	55	16	1.6	10
130mm	JCS·JMS	ステンレス	M16	スプリングワッシャ	28	10	70	16	4	10
	JHM·JGM	鉄	M16	平ワッシャ	28	10	70	16	1.6	10
150mm	JCS·JMS	ステンレス	M18	スプリングワッシャ	31	12	93	18	4.6	15
	JHM·JGM	鉄	M18	スプリングワッシャ	31	12	90	18	4.6	15
200mm	JCS·JMS	ステンレス	M18	スプリングワッシャ	31	12	93	18	4.6	15
	JGM	鉄	M18	スプリングワッシャ	31	12	90	18	4.6	15
ワイド 200mm	JCSW	ステンレス	M27	スプリングワッシャ	47	17	120	27	7	16
	JGMW	鉄	M27	スプリングワッシャ	47	17	120	27	7	16
ワイド 250mm	JBSW	ステンレス	M27	スプリングワッシャ	47	17	120	27	7	16
	JGMW	鉄	M27	スプリングワッシャ	47	17	120	27	7	16
ワイド 300mm	JBSW	ステンレス	M27	スプリングワッシャ	47	17	120	27	7	16
	JGMW	鉄	M27	スプリングワッシャ	47	17	120	27	7	16

※35・50mmのみ全ネジです。

ロタ・重量戸車 シャフトサイズ表

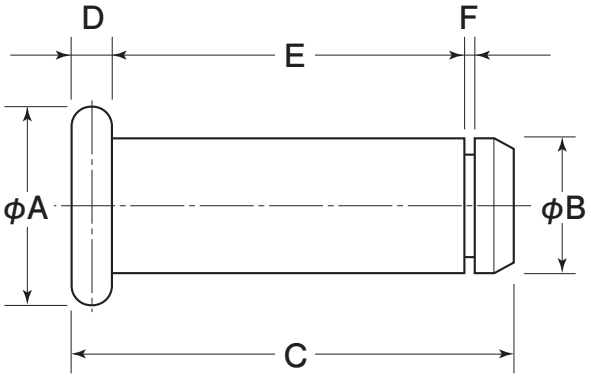

鉄用

サイズ	A	B	C	D	E	F
50mm用	13	7.9	40.5	3	34	1.2
60mm用	15	9.9	46	4	37.5	1.5
75mm/90mm用	18	12.8	46.5	4	37.5	1.5
105mm/120mm用	23	15.8	51	5	40.5	1.5

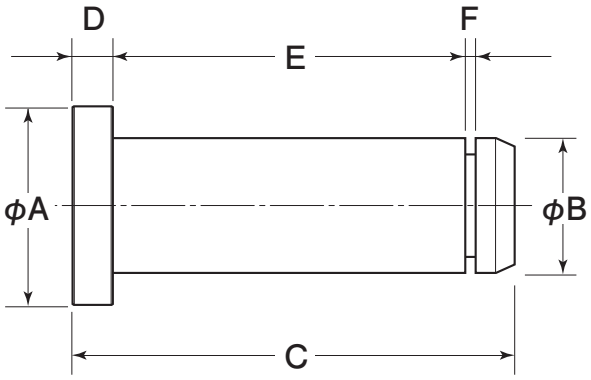

ステンレス用

サイズ	A(φ)	B(φ)	C	D	E	F
50mm用	13	7.9	40.5	3	34	1.2
60mm用	15	9.9	46	3.7	38	1.2
75mm/90mm用	18	12.8	46.7	4	38.6	1.2
110mm/120mm用	23	15.8	51.3	4.7	40.8	1.2

軽レール・普通レール

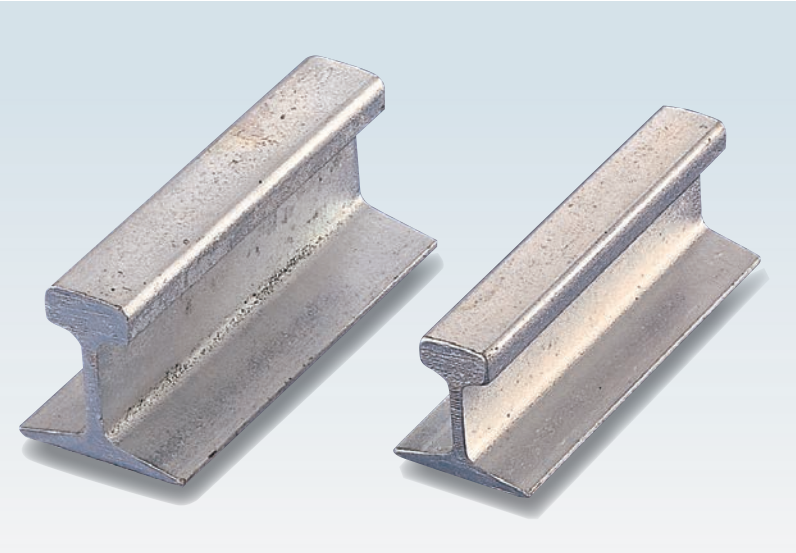

※このサンプルには銀塗装をしています。
現品は塗装はしておりません。

※レールの販売はしておりません。

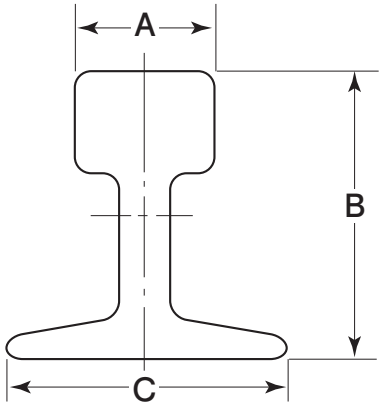

鉄／軽レール・普通レール

呼び名	A(頭巾)	B(高さ)	C(巾)	定尺の長さ(mm)
6kg	25.40	50.80	50.80	5500
9kg	32.10	63.50	63.50	5500
12kg	38.10	69.85	69.85	10000
15kg	42.86	79.39	79.37	10000
22kg	50.80	93.66	93.66	10000
30kg	60.33	107.95	107.95	10000
40kg	64.00	140.00	122.00	10000
50kg	65.00	144.46	127.00	10000
60kg	65.00	174.00	145.00	10000

ステンY溝レール

詳細はP197をご覧ください。

重量用脱輪防止レール

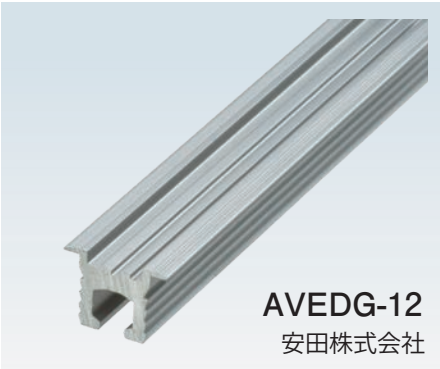

詳細はP198をご覧ください。

WEBサイトのご紹介

WEBサイトでは、製品情報、製品検索、新製品情報、別注品情報、CADデータ、デジタルカタログ、資料請求など豊富なコンテンツを掲載しております。ぜひご活用ください。

ヨコヅナ トップページ

ヨコヅナ　WEBサイトURL
https://yokoduna.co.jp

アルファベット インデックス

製品名 インデックス

デジタルカタログ

新製品情報

ウェブサイトでは、キャンペーン情報・新商品情報のほか、当社製品のご使用写真などをいち早く掲載しています。

WEBサイトのご紹介

使用例 投稿画像

別注品情報

資料請求

お問い合わせ

製品のＣＡＤデータのダウンロードができます。

ＣＡＤ図面ダウンロードのページでメールアドレスなどをご記入いただきますと、ダウンロードページのＵＲＬをメールにてお送りいたします。

※製品によっては、改良などにより仕様など変更する場合がございます。あらかじめご了承ください。

資料請求やお問い合わせがご利用いただけます。

カタログの資料請求や製品のお問い合わせフォームをご用意しております。お気軽にご利用ください。

2023年4月１日時点の内容です。

よくあるご質問

Q&A

皆様からのお問い合わせが多い項目を集めました。
ホームページにも掲載していますのでご参照ください。

●ご購入に関して

Q. 商品を購入したいのですが?

A. 直接販売を行っておりません。最寄りの販売店様か、もしくはホームセンターにお尋ねください。ご不明な場合は弊社へお問い合わせください。

●返品に関して

Q. 商品を返品したいのですが?

A. ご購入先へお問い合わせください。

●戸車とレールサイズについて

Q. 丸溝型・H型の戸車に使用するレールの推奨サイズは?

A. 丸溝型は車輪Rサイズより1～2R、H型は2㎜～5㎜小さいサイズのレールをおすすめします。

●商品に関して

Q. 合う戸車が見つからない場合や、特殊な使用方法・別注製作に関しての問合せをしたいのですが?

A. 弊社企画部までお問い合わせください。同等品または別注製作可能か検討しご連絡致します。

Q. 壊れた戸車の特定をしたいのですが、枠にある数字の刻印は品番ですか?

A. 枠にある刻印は品番ではなく、製造年月になります。刻印だけでは製品の特定はできませんので、ご使用中の戸車の車輪材質・サイズ・形状をご確認いただき、弊社までお問い合わせください。

Q. レールの販売はしていますか?

A. レールのお取扱いはありません。（スライドラック用レールのみ販売しております。）

Q. 重量戸車のV溝型に使用するアングルレールの推奨サイズは?

A. 施工方法により変わりますので推奨サイズはございません。

Q. 枠だけを購入出来ますか?

A. 枠だけの販売はしておりません。

Q. 台車に重量戸車を使用したいのですが、気をつける所はありますか?

A. 基本的に台車には4個の戸車を使用します。
①台車に取付けた戸車に対して均等に荷重が掛かる場合は、4個の合計荷重の範囲内でご使用ください。
②荷物の載せ降ろし時など、台車に衝撃が加わる場合にはゴムマットなどで衝撃を緩和するなどの衝撃対策をおこなってください。（戸車に使用しているベアリングは衝撃に弱いため）
※台車に戸車をご利用いただく際に横からの偏荷重が戸車に加わりますと、ハウジング（枠）やベアリングにも偏荷重が加わってしまい、製品の耐久性が極端に下がる場合がございますので、ご注意ください。

よくあるご質問

●商品に関して

Q. 戸車を直接フローリングに使用しても大丈夫ですか?

A. 直接使用されますとフローリングに傷がついてしまいます。

Q. サッシ取替戸車のアルミ高さ(J寸法)がB寸法以上ある場合はスペーサーを入れてくださいとあるが、スペーサーとはどういったものですか? また、扱いはありますか?

A. 奥に落ち込まないようにするためのブロックのようなものです。スペーサーの扱いはございません。

Q. ベアリング入りと無しの違いは何ですか?

A. ベアリング入りと無しではベアリング入りの方が回転がスムーズになります。

Q. JBS(ステンレス重量戸車)とJCS(440Cベアリング入ステンレス重量戸車)は何が違うのですか。

A. ベアリングの材質が違います。JBSは鉄のベアリングが入っています。JCSは440Cと言うステンレス系のベアリングです。

Q. JHM(鉄重量戸車)とJGM(S45C重量戸車)は何が違うのですか。

A. 車の材質が違います。JHMは鉄鋳物の材質です。JGMはS45Cと言う鋼材の丸棒から切削加工しています。

Q. 重量戸車で車の溝巾寸法・溝深さ寸法が合いません。何か良い方法はありますか。

A. 車の溝巾寸法・溝深さ寸法はお客様の希望寸法に対応できます。(別注品加工)

Q. 取り替えようとしている戸車が廃盤商品でどこにもありません。何か良い方法はありますか。

A. 代替商品があれば一番良いのですが、無い場合は車輪部だけをリフォームする方法があります。一度、お問い合わせください。

Q. フラッター戸車の形状にV型とU型とあるのですが、レールは何を使用すれば良いでしょうか。

A. V型戸車はフラッターレールかV型レールになります。(但し、鈍角のV型レールには使用できません)U型戸車はV型レールに使用できます。

Q. SAS(ステンレス戸車)とSBS(ベアリング入ステンレス戸車)の見分け方はありますか。

A. SASはベアリングが入っていないため、戸車を横に振ると隙間分音が鳴ります。

Q. レールの材質がアルミの場合は、戸車の材質は何が良いでしょうか。

A. レールの材質が戸車の材質よりも軟らかい場合、レールが削れ、減ってしまうため、樹脂の車輪をおすすめします。

Q. 戸車に袖平形状の戸車がありますが、レールの巾寸法を教えてください。

A. ヨコヅナカタログ寸法表にある枠内巾寸法H寸法より、1mm～2mm小さいレールを使用してください。

ご質問、疑問な点などはお気軽にお問い合わせください。
ホームページからもご連絡いただけます。

FAQページ

技術資料〈中型重量横調整脱輪防止用戸車19型（TMS-Y42D）〉

引き戸開閉走行試験

95kgの扉で20万開閉走行試験を実施

レール・車輪ともに摩耗や変形は認められなかった。
高荷重に耐えうる、高い耐摩耗性と高強度を有する。
レールの材質である“アルミ”と車輪の材質である
“MCナイロン®”との相性の良さを表している。

引き戸水平荷重脱輪試験

脱輪試験において、横から200kgでの荷重にて脱輪・破壊は認められず。

レール・戸車脱輪試験結果

試験条件	戸車が取り付けられた引き戸を試験装置にはめ込み、図の箇所に荷重をかけて戸車がレールより離脱する荷重を調べる。
引き戸の重量	95kg
荷重の位置	床面から100mmの高さ

※試験は同一試料を用いて、右、左の順で行った。試験後の試料の状態は目視・触感により調べた。

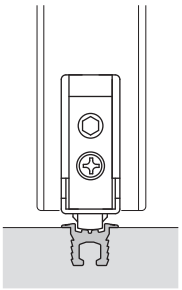

レール・戸車側面詳細

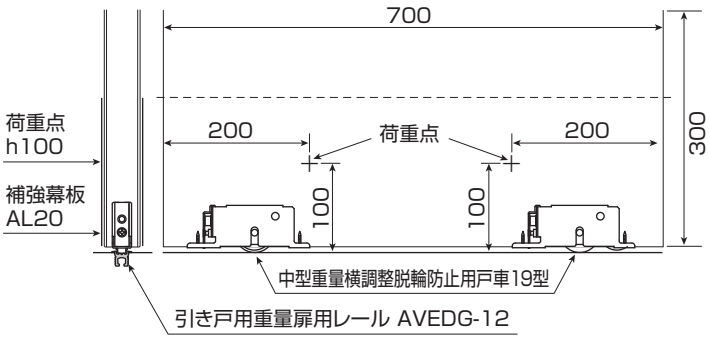

試験結果

荷重位置	最大荷重1980N時の状態
右	脱輪は認められなかった。
左	脱輪は認められなかった。

戸車 使用上のご注意

掲載製品について

●このカタログに掲載されている製品は2023年現在のものです。製品によっては、改良などにより仕様、サイズ、色(メッキ仕様)など予告なく変更する場合があります。あらかじめご了承ください。

●一部製品につきましては表示サイズ、仕上等がカタログと若干異なる場合があります。ご注文の際は在庫の有無も合わせてご確認ください。

●紙面の都合上、細部サイズ･形状など、使用の一部を省略しています。詳細を必要とする場合は別途お問い合わせください。

●印刷物のため製品の色調が実物とは多少異なる場合があります。正確な色調をご必要とする場合は現品でご確認ください。

●カタログを許可なく複製する事を禁じます。

●このカタログに記載の商品で、受注生産品など商品によっては、返品をお受けできないものもあります。

戸車のご使用について

●戸車は使用条件に応じて、より適切なものをお選びください。

●なお、使用条件が厳しい場合には相応の対策をご検討もしくはご相談ください。

●特殊な条件での機種選定は別途ご相談ください。(低温･高温･多湿･塩分･酸･アルカリ等)
永くご使用頂くため耐荷重をお守りください。
カタログに表示された耐荷重は、全体の荷重が平均して各戸車に分散された時のものです。
ご注意ください。

●固定した接続部にしっかり取付けてください。

●戸車に調整機能が付いていない商品について枠の曲げなどにより、引戸のたてつけを行ったために枠に不具合な現象が現れた場合については保障できません。

価格について

●価格には、運搬費、消費税は含んでいません。なお、商品の価格は、2023年4月現在のものです。
製品の改良等により価格が変わることがありますのであらかじめご了承ください。

データについて

●各種の耐荷重、は製品選定の目安としてご利用いただく目的で記載しており、すべての仕様条件下における数値を保証するものではありません。

●製品をお客様の対象商品に使用した場合の数値は、取付精度、取付方法及び温度、湿度、塵埃、屋内外の別、及び対象製品の構造、材料、大きさや設置状態、固有の操作など様々な要素によって異なった値となる場合があります。

●各種戸車のカタログ記載サイズは、製品選定の目安としてご利用いただく目的で“呼びサイズ”にて記載しており、実際のサイズとは異なる場合があります。
実際のサイズをご希望の場合は、弊社HP内のお客様サポートに掲載しています〈CAD図面ダウンロード〉サービスをご利用ください。

●耐荷重は垂直方向における参考耐荷重です。車のみご使用で垂直荷重でない場合は、この耐荷重は該当いたしません。

製品に関してのご質問不明な点または、新しいアイデアなどございましたら当社までご連絡くださいますよう、よろしくお願いいたします。

戸車の総合メーカー

株式会社ヨコヅナ

本　社
〒581-0092　大阪府八尾市老原７丁目４８番地
TEL（072）923-3981 FAX（072）994-8554
E-mail : info@yokoduna.co.jp

東京営業所
〒101-0061　東京都千代田区神田三崎町３丁目3-3
木下ビル５階
TEL（03）6256-9755 FAX（03）6256-9756
E-mail : tokyo@yokoduna.co.jp

ホームページ　https://yokoduna.co.jp

品質向上のため予告なく形状･寸法･材質など変更する場合がありますので予めご了承ください。

FAX　フリーダイヤル　ハロー　ヨコヅナ
0120-86-4527

戸車の総合メーカー

株式会社ヨコヅナ

yokoduna.co.jp ヨコヅナ 検索

■ 本　社
〒581-0092　大阪府八尾市老原７丁目４８番地
TEL (072) 923-3981 FAX (072) 994-8554
E-mail : info@yokoduna.co.jp

■ 東京営業所
〒101-0061 東京都千代田区神田三崎町３丁目3-3 木下ビル５階
TEL (03) 6256-9755　FAX (03) 6256-9756
E-mail : tokyo@yokoduna.co.jp

Excellent Company of OSAKA

大阪ものづくり優良企業賞 受賞

大阪府内のものづくり中小企業で、「高度な技術力」「高品質・低コスト・短納期」など総合力が高く、市場で高い評価を得ている企業を対象に優秀な中小企業を表彰します。