440Cベアリング入 ステンレス重量戸車

VH兼用型　ステンレス枠

50mm　60mm　75mm　90mm　100mm

RoHS

※更に高荷重の場合は200mm以上のワイドタイプがあります。(P081～083)

VH兼用型

特長 高級機械用ベアリングを使用していますので耐久力に優れています。440Cベアリング入なので丈夫でサビにくい。

用途 門扉・工場・出入口用扉・各種倉庫etc.

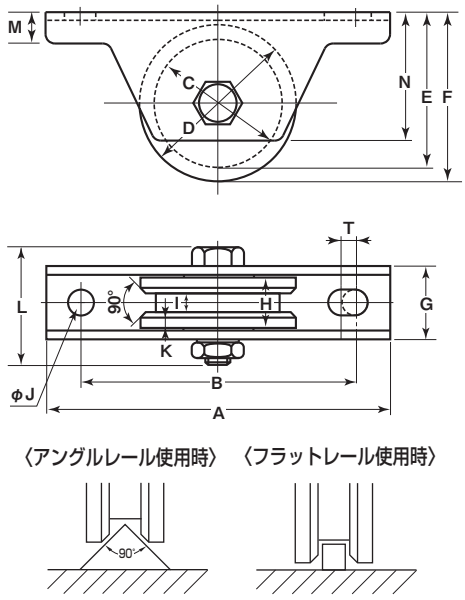

※枠、ボルトの材質はSUS304、車の材質はSUS303です。

※車輪は別注製作でサイズ変更が可能です。詳細はP012をご覧ください。

アングルレール使用の場合はV型をおすすめします。(P050参照)

商品コード	サイズ	A	B	C	D	E	F	G	H	I	J	K	L	M	N	T	板厚	ベアリング	自重	耐荷重(2ケ当り)	希望小売価格(1ケ当り)	一箱入数	一甲入数
JCS-0506	50mm	110	88	39	50	48.5	54	26	18	7	10	4	41	10	41	5	SUS304 t2.5	#SS608ZZ	365g	200kg	15,200	2	30
JCS-0606	60mm	120	98	48	60	59	65	28	20	8	10	4.5	47	11	51	5	SUS304 t3	#SS6200ZZ	580g	300kg	18,000	2	30
JCS-0756	75mm	150	128	59	75	72	80	33	25	10	10	5	53	12	61	5		#SS6202ZZ	1005g	500kg	24,100	2	20
JCS-0906	90mm	180	146	72	90	91	100	38	27	14	14	5	58	14	76	6	SUS304 t4	#SS6203ZZ	1615g	700kg	40,200	2	10
JCS-1006	100mm	220	176	80	100	100	110	43	30	14	14	5.5	67	16	85	6		#SS6204ZZ	2290g	1000kg	53,700	2	10

ベアリングのサイズはP264参照、ボルト・ナットのサイズはP265参照。

車のみ (ボルト・ナット付)

●C寸法はベアリング押えの内径です。

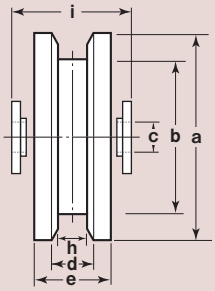

商品コード	サイズ	a(φ)	b(φ)	c(φ)	d	e	h	i	自重	希望小売価格(1ケ当り)
JCP-0506	50mm	50	39	8	10	18	7	21	230g	11,500
JCP-0606	60mm	60	48	10	11	20	8	22	370g	13,600
JCP-0756	75mm	75	59	12	15	25	10	27	690g	18,600
JCP-0906	90mm	90	72	12	17	27	14	30	1010g	32,300
JCP-1006	100mm	100	80	16	19	30	14	34	1445g	43,900