ステンレス重量戸車

VH兼用型　ステンレス枠

特殊門扉用戸車
重量戸車
ロタ・重量戸車
キャスター戸車
Hプーリー
セミブルック
Cローラー
パテント車
ガイドローラー
底車
公団・公社用戸車
サッシ取替戸車
ステンレス戸車
鉄戸車
調整戸車
横調整戸車
フラッター戸車
樹脂戸車
Uステンレール用戸車
ローラー戸車
真鍮戸車
吊戸車
スライドラック用
下車

50mm　60mm　75mm　90mm　100mm

特長 高級機械用ベアリングを使用していますので耐久力に優れています。

用途 門扉・工場・出入口用扉・各種倉庫etc.

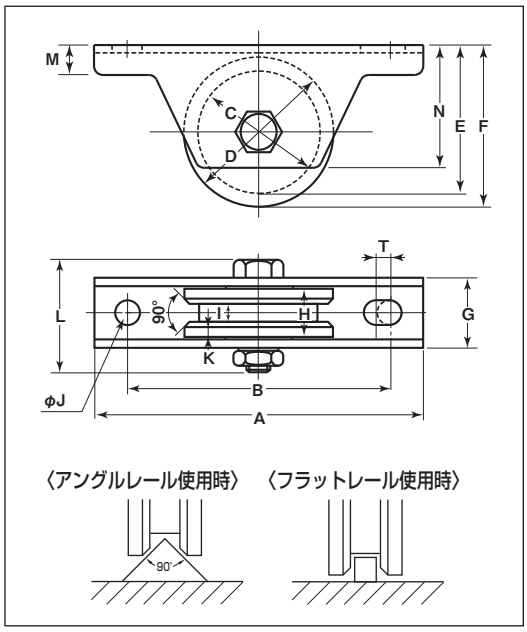

●シャフト部はカシメ加工ができます。
通常ボルト・ナット締め以外にシャフト部分のカシメ加工もできます。（50mm～100mm）

※枠、ボルトの材質はSUS304、車の材質はSUS303です。

※車輪は別注製作でサイズ変更が可能です。詳細はP012をご覧ください。

アングルレール使用の場合はV型をおすすめします。（P057参照）

商品コード	サイズ	A	B	C	D	E	F	G	H	I	J	K	L	M	N	T	板厚	ベアリング	自重	耐荷重（2ケ当り）	希望小売価格（1ケ当り）	一箱入数	一甲入数
JBS-0506	50mm	110	88	39	50	48.5	54	26	18	7	10	4	41	10	41	5	SUS304 t2.5	#608ZZ	365g	200kg	11,600	2	30
JBS-0606	60mm	120	98	48	60	59	65	28	20	8	10	4.5	47	11	51	5	SUS304 t3	#6200ZZ	580g	300kg	13,600	2	30
JBS-0756	75mm	150	128	59	75	72	80	33	25	10	10	5	53	12	61	5		#6202ZZ	1005g	500kg	19,400	2	20
JBS-0906	90mm	180	146	72	90	91	100	38	27	14	14	5	58	14	76	6	SUS304 t4	#6203ZZ	1615g	700kg	33,000	2	10
JBS-1006	100mm	220	176	80	100	100	110	43	30	14	14	5.5	67	16	85	6		#6204ZZ	2290g	1000kg	45,100	2	10

ベアリングのサイズはP264参照、ボルト・ナットのサイズはP265参照。

車のみ（ボルト・ナット付）

●C寸法はベアリング押えの内径です。

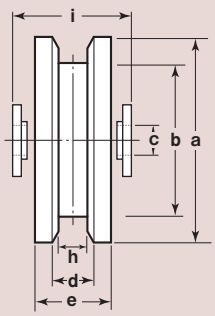

商品コード	サイズ	a(φ)	b(φ)	c(φ)	d	e	h	i	自重	希望小売価格（1ケ当り）
JBP-0506	50mm	50	39	8	10	18	7	21	230g	9,150
JBP-0606	60mm	60	48	10	11	20	8	22	370g	10,600
JBP-0756	75mm	75	59	12	15	25	10	27	690g	14,900
JBP-0906	90mm	90	72	12	17	27	14	30	1010g	29,400
JBP-1006	100mm	100	80	16	19	30	14	34	1445g	39,000