ステンレス重量戸車 スリムタイプ

H型　ステンレス枠

50mm　75mm

RoHS　440C ベアリング 組替え
(P264参照)

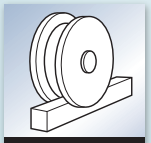
H型

特長 従来の重量戸車と比べ、枠巾が34%減スリムに(50mm 当社比)。

用途 門扉・出入口用扉etc.

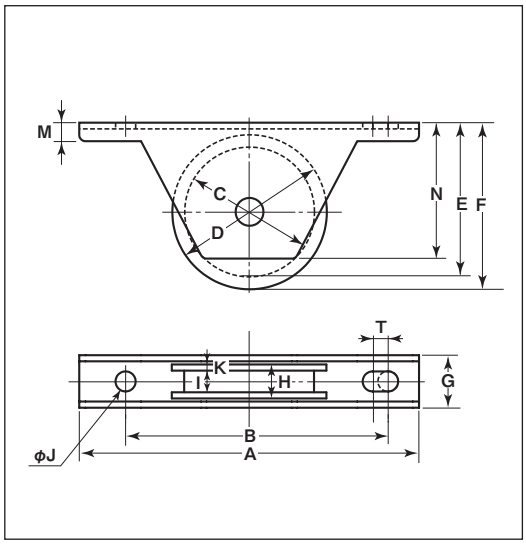

※枠、軸の材質はSUS304、車の材質はSUS303です。
※車輪は別注製作でサイズ変更が可能です。詳細はP012をご覧ください。

商品コード	サイズ	A	B	C	D	E	F	G	H	I	J	K	M	N	T	板厚	ベアリング	自重	耐荷重(2ケ当り)	希望小売価格(1ケ当り)	一箱入数	一甲入数
JKS-0506	50mm	110	85	42	50	50	54	17	11	7	6.5	2	6	44	5	SUS304 t2	#608ZZ	227g	120kg	8,540	2	30
JKS-0756	75mm	140	115	63	75	74	80	24	16	10	6.5	3	8	67.5	5	SUS304 t3	#6202ZZ	675g	200kg	14,900	2	30

車のみ

車のみは該当ページを参照してください。

商品コード	サイズ	該当ページ
SBP-0506	50mm	P128
SBP-0756	75mm	