Hプーリー N型

溝R車型　ステンレス枠　MCナイロン®車

50mm　60mm　75mm　90mm　100mm

黒 ナチュラル色替え
(P035参照)

HMSN0901

RoHS　440C ベアリング組替え
(P264参照)

特長 滑車として使用するため、枠と車のすき間が極めて少なくなっています。

用途 重量用の滑車として使用できます。

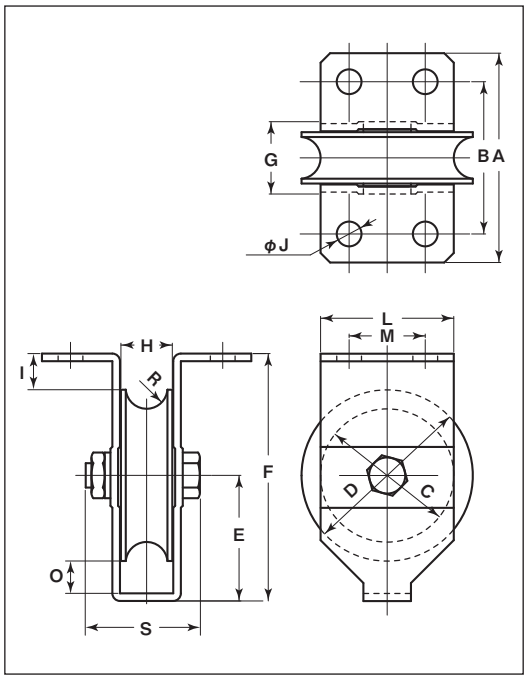

※枠、軸の材質はSUS304、車の材質はMC901です。

商品コード	サイズ	A	B	C	D	E	F	G	H	I	J	L	M	O	R(R)	S	板厚	ベアリング	自重	耐荷重(1ケ当り)	希望小売価格(1ケ当り)
HMSN0501	50mm	83	58	38	50	46	90	26	18	19	10	42	20	18.5	7	41	SUS304 t2.5	#608ZZ	235g	50kg	7,940
HMSN0601	60mm	83	59	48	60	50.5	100	28	20	19.5	10	48	24	17.5	7	47	SUS304 t3	#6200ZZ	380g	75kg	10,100
HMSN0751	75mm	88	61	59	75	58	115	33	25	19.5	13	59	29	17.5	9	54		#6202ZZ	560g	100kg	12,900
HMSN0901	90mm	112	82	70	90	66	130	38	27	19	13	70	40	17	11	60	SUS304 t4	#6203ZZ	905g	150kg	22,800
HMSN1001	100mm	117	87	80	100	71.5	140	42	30	18.5	13	80	50	17.5	13	67		#6204ZZ	1200g	200kg	28,000

ベアリングのサイズはP264参照、ボルト・ナットのサイズはP265参照。

車の形状に関しては、V型、H型、山R車型、平型に変更が可能です。(オプション)

※車輪の寸法はMC防音重量戸車・車のみをご覧ください。　※オプションは別料金になります。

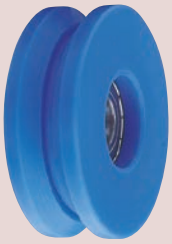

V型
P064参照

H型
P065参照

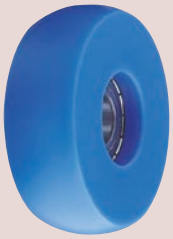

山R車型
P066参照

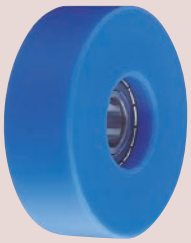

平型
P063参照