Cローラー

平型　V溝型　山V型　MCナイロン®車

50mm　60mm　75mm　90mm　100mm

黒 ナチュラル 色替え
(P035参照)

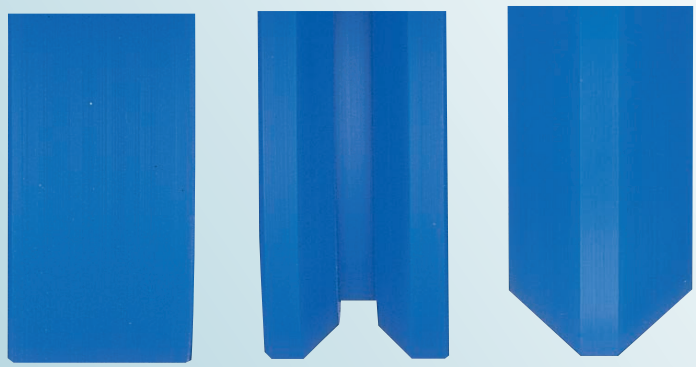

平型　V溝型　山V型

RoHS　440C ベアリング 組替え
(P264参照)

特長 ベアリング入りなので回転がスムーズです。

用途 多用途に使用できます。

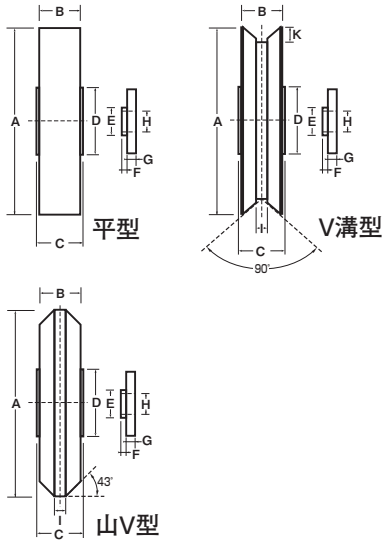

●C寸法はカラー(押え)をつけた時の寸法です。

※車の材質はMCナイロン(MC901)です。
ボルト・ワッシャ・ナット付(SUS304)です。
50mm・60mm用カラーの材質は真鍮です。
75mm～100mm用カラーはステンレスです。

平型

商品コード	サイズ	A	B	C	D	E	F	G	H	軸(ボルト)	ベアリング	自重	耐荷重(1ケ当り)	希望小売価格(1ケ当り)
SMP-0502	50mm	50	11	13	12	8	1.5	3	6	SUS304 M6×30	#608ZZ	35g	70kg	3,110
SMP-0602	60mm	60	14	17	20	17	2	2	10	SUS304 M10×40	#6200ZZ	70g	100kg	4,490
SMP-0752	75mm	75	16	27	21	15	3	8	12	SUS304 M12×45	#6202ZZ	120g	150kg	6,330
SMP-0902	90mm	90	18	27	21	15	3	8	12			170g	200kg	8,050
SMP-1002	100mm	100	20	27	21	15	3	8	12			210g	200kg	9,320

V溝型

商品コード	サイズ	A	B	C	D	E	F	G	H	I	K	軸(ボルト)	ベアリング	自重	耐荷重(1ケ当り)	希望小売価格(1ケ当り)
SMP-0505	50mm	50	11	13	12	8	1.5	3	6	3	5	SUS304 M6×30	#608ZZ	30g	70kg	3,110
SMP-0605	60mm	60	14	17	20	17	2	2	10	3	4.5	SUS304 M10×40	#6200ZZ	65g	100kg	4,490
SMP-0755	75mm	75	16	27	21	15	3	8	12	3	5.5	SUS304 M12×45	#6202ZZ	110g	150kg	6,330
SMP-0905	90mm	90	18	27	21	15	3	8	12	3	6.5			150g	200kg	8,050
SMP-1005	100mm	100	20	27	21	15	3	8	12	3	7.5			190g	200kg	9,320

山V型

商品コード	サイズ	A	B	C	D	E	F	G	H	I	軸(ボルト)	ベアリング	自重	耐荷重(1ケ当り)	希望小売価格(1ケ当り)
SMP-0509	50mm	50	11	13	12	8	1.5	3	6	3	SUS304 M6×30	#608ZZ	30g	70kg	3,110
SMP-0609	60mm	60	14	17	20	17	2	2	10	3	SUS304 M10×40	#6200ZZ	65g	100kg	4,490
SMP-0759	75mm	75	16	27	21	15	3	8	12	3	SUS304 M12×45	#6202ZZ	110g	150kg	6,330
SMP-0909	90mm	90	18	27	21	15	3	8	12	3			150g	200kg	8,050
SMP-1009	100mm	100	20	27	21	15	3	8	12	3			190g	200kg	9,320

ベアリングのサイズはP264参照、ボルト・ナットのサイズはP265参照。