パテント車

丸型　平型　鉄鋳物車

50mm　60mm　75mm　90mm　105mm　120mm

※大きな荷重がかかる場合は、ボルト・ナットで固定してください。

用途　カーテン引分車・吊車・底車・滑車etc.

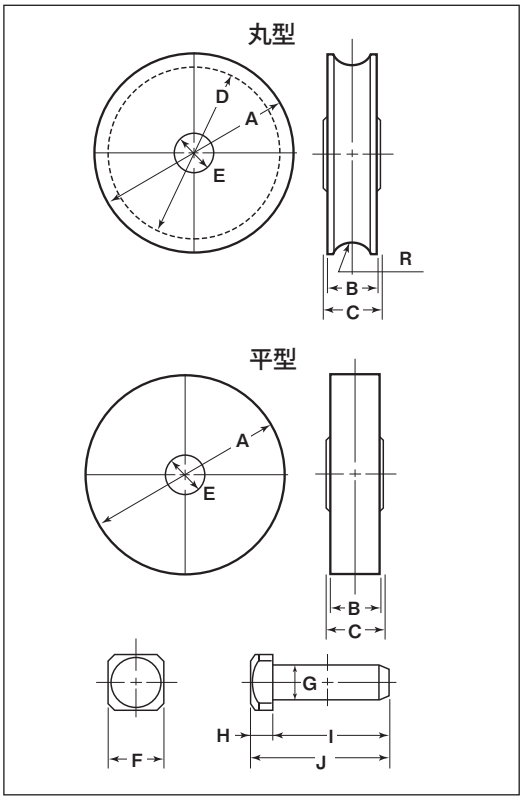

丸型 車輪部

商品コード	サイズ	A	B	C	D	E	R(R)	車輪材質	ベアリング	自 重	耐荷重(1ケ当り)	希望小売価格(1ケ当り)	一箱入数	一甲入数
PHP-0501	50mm	50	15	16	42	10	6	鉄鋳物	#6200GG	135g	20kg	2,000	2	100
PHP-0601	60mm	60	15	16	52	10	6			170g	30kg	2,200	2	100
PHP-0751	75mm	75	18	20	65	12.1	7			305g		3,260	2	60
PHP-0901	90mm	90	18	20	80	12.1	7			450g	40kg	3,980	2	40
PHP-1051	105mm	105	20	20	92	12.1	8			630g	50kg	6,440	2	28
PHP-1201	120mm	120	20	20	108	12.1	8			845g		10,100	2	20

平型 車輪部

商品コード	サイズ	A	B	C	E	車輪材質	ベアリング	自 重	耐荷重(1ケ当り)	希望小売価格(1ケ当り)	一箱入数	一甲入数
PHP-0502	50mm	50	15	16	10	鉄鋳物	#6200GG	170g	20kg	2,000	2	100
PHP-0602	60mm	60	15	16	10			215g	30kg	2,200	2	100
PHP-0752	75mm	75	18	20	12.1			390g		3,260	2	60
PHP-0902	90mm	90	18	20	12.1			550g	40kg	3,980	2	40
PHP-1052	105mm	105	20	20	12.1			805g	50kg	6,440	2	28
PHP-1202	120mm	120	20	20	12.1			1535g		10,100	2	20

丸型・平型 軸部

商品コード 丸型	商品コード 平型	サイズ	F	G	H	I	J	軸材質
PHP-0501	**PHP-0502**	50mm	17	10	7	34	41	鉄
PHP-0601	**PHP-0602**	60mm	17	10	7	34	41	
PHP-0751	**PHP-0752**	75mm	19	12	7.5	47	54.5	
PHP-0901	**PHP-0902**	90mm	19	12	7.5	47	54.5	
PHP-1051	**PHP-1052**	105mm	19	12	7.5	47	54.5	
PHP-1201	**PHP-1202**	120mm	19	12	7.5	47	54.5	

※車輪部と軸部で1セットです。