ロタ・サッシ取替戸車 パック製品

丸型　平型　ステンレス車

8型　9型　12型　14型　15型　17型　20型

RoHS

※1パック1ケ入です。

※この品物には横ズレ防止部分に尖った個所があります。手でこの個所に触れないようにお取扱いください。
※ベアリングは鉄です。

用途　窓・玄関・引戸etc.

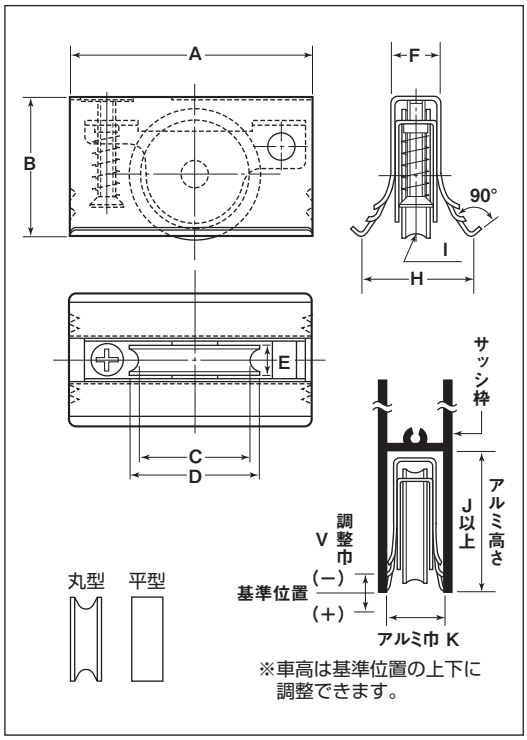

アルミ高さJ寸法がB寸法以上ある場合は落ち込まないようにスペーサーを入れてください。
戸車が移動しないようにネジ止めしてください。

丸型　ステンレス車

商品コード	サイズ	A	B	C	D	E	F	H	I(R)	J	K	V (−)(+)	車	外枠	内枠	軸	車高調整ネジ	自重	耐荷重(2ケ当り)	希望小売価格(1P当り)	1パック入数	一箱パック入数
ABS-P081	8型	43	21	17	20	5	9	20	2.5	22	10-13	4 (0)(4)	20mmSUS304 ベアリング(鉄)入	SUS301バネ材 t0.3	SUS304 t0.8	SUS304 5mm	SUS304 M4	34g	10kg	1,160	1	10
ABS-P091	9型	45	26	21	25	5.5	9	20	2.5	27	10-14	5 (1.5)(3.5)	25mmSUS304 ベアリング(鉄)入					42g	15kg	1,280	1	10
ABS-P121	12型	59	32	24	28	8	12	24	3.5	33	13-16	5 (4.5)(0.5)	28mmSUS304 ベアリング(鉄)入		SUS304 t1		SUS304 M5	66g	20kg	1,770	1	10
ABS-P141	14型	60	30	24	28	8	14	28	3.5	33	15-18	5 (3)(2)						66g	20kg	1,840	1	10
ABS-P151	15型	70	45	30	35	9	15	33	4	48	16-19	10 (10)(0)	35mmSUS303 #608GGベアリング入	SUS301バネ材 t0.4	SUS304 t1.5			124g	25kg	2,850	1	10
ABS-P171	17型	70	45	30	35	9	18	33	4	48	19-21	8 (8)(0)						126g	25kg	3,120	1	10
ABS-P201	20型	70	42	37	42	9.5	20	51	4	50	21-25	7 (7)(0)	42mmSUS303 #608GGベアリング入					160g	30kg	4,070	1	6

平型　ステンレス車

商品コード	サイズ	A	B	D	E	F	H	J	K	V (−)(+)	車	外枠	内枠	軸	車高調整ネジ	自重	耐荷重(2ケ当り)	希望小売価格(1P当り)	1パック入数	一箱パック入数
ABS-P082	8型	43	21	20	5	9	20	22	10-13	4 (0)(4)	20mmSUS304 ベアリング(鉄)入	SUS301バネ材 t0.3	SUS304 t0.8	SUS304 5mm	SUS304 M4	36g	10kg	1,160	1	10
ABS-P092	9型	45	26	25	5.5	9	20	27	10-14	5 (1.5)(3.5)	25mmSUS304 ベアリング(鉄)入					46g	15kg	1,280	1	10
ABS-P122	12型	59	32	28	8	12	24	33	13-16	5 (4.5)(0.5)	28mmSUS304 ベアリング(鉄)入		SUS304 t1		SUS304 M5	72g	20kg	1,770	1	10
ABS-P142	14型	60	30	28	8	14	28	33	15-18	5 (3)(2)						72g	20kg	1,840	1	10
ABS-P152	15型	70	45	35	9	15	33	48	16-19	10 (10)(0)	35mmSUS303 #608GGベアリング入	SUS301バネ材 t0.4	SUS304 t1.5			128g	25kg	2,850	1	10
ABS-P172	17型	70	45	35	9	18	33	48	19-21	8 (8)(0)						128g	25kg	3,120	1	10
ABS-P202	20型	70	42	42	9.5	20	51	50	21-25	7 (7)(0)	42mmSUS303 #608GGベアリング入					172g	30kg	4,070	1	6