ベアリング入 ステンレス戸車

袖平型 | **ステンレス枠** | **ステンレス車**

30mm 36mm 42mm 50mm 60mm 75mm

RoHS
440C ベアリング組替え
(P264参照)

特長 重い戸などに最適。サッシ建具にも使用できます。

用途 玄関・トイレ・外部の戸etc.

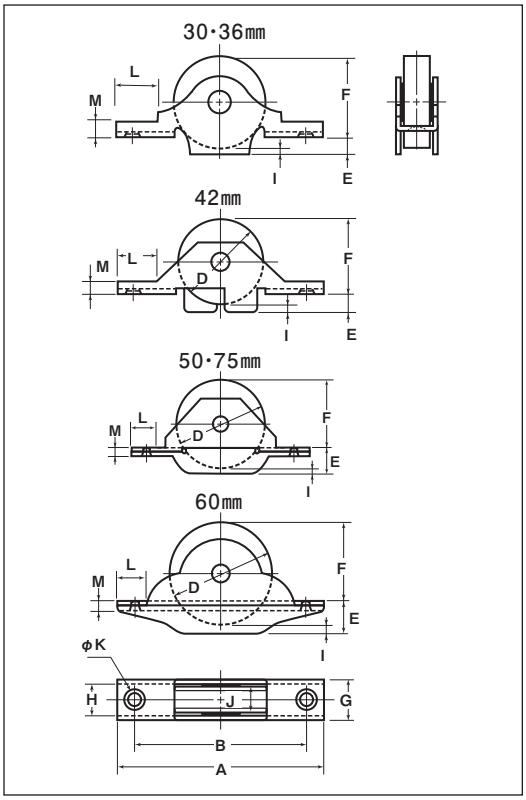

※車の材質はSUS303です。
※ベアリングは鉄です。

商品コード	サイズ	A	B	D	E	F	G	H	I	J	K	L	M	枠厚	軸	車	取付ネジ寸法	自重	耐荷重(2ケ当り)	希望小売価格(1ケ当り)	一箱入数	一甲入数
SBS-0303	30mm	68	57	30	5	28	13.5	10.5	3	9	4	14	5.5	SUS304 t1.5	SUS304 5mm	#626GG ベアリング入	M3	60g	60kg	1,790	12	120
SBS-0363	36mm	76	64	35	4.5	32.5	14	11	2	9	4	14	5		SUS304 6mm	#608GG ベアリング入	M3	85g	80kg	2,290	12	120
SBS-0423	42mm	100	85	42	10	37	18	14	5	12	4.5	18	5.5	SUS304 t2		#608ZZ ベアリング入	M4	170g	100kg	4,840	4	120
SBS-0503	50mm	110	86	50	14	40	17	13	4	11	5	19	4				M4	245g	200kg	11,700	4	—
SBS-0603	60mm	120	105	60	18	46	22	17	4	14	6	15	5	SUS304 t2.5	SUS303 8mm	#6200ZZ ベアリング入	M5	450g	250kg	17,600	4	—
SBS-0753	75mm	148	128	75	20	61	24	18	6	16	5	24	6	SUS304 t3	SUS304 10mm	#6202ZZ ベアリング入	M5	790g	300kg	22,200	2	—

SBS-0303、SBS-0363は取付ネジ(SUS304/皿木ネジ3.1×20mm)付き

車のみ

※50mm以上の車はP129 Cローラーをご覧ください。

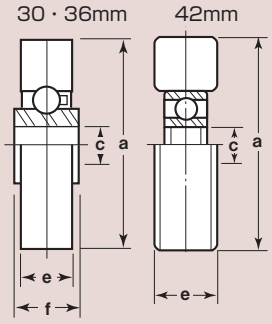

商品コード	サイズ	a(φ)	c(φ)	e	f	自重	希望小売価格(1ケ当り)
1304	30mm	30	5	9	10	45g	1,320
1305	36mm	35	6	9	10.5	60g	1,680
1307	42mm	42	8	12	–	95g	3,600